ТИПОВЫЕ КОНСТРУКЦИИ, ИЗДЕЛИЯ И УЗЛЫ ЗДАНИЙ И СООРУЖЕНИЙ

СЕРИЯ 1.423.1—3 / 88

КОЛОННЫ ЖЕЛЕЗОБЕТОННЫЕ ПРЯМОУГОЛЬНОГО СЕЧЕНИЯ ДЛЯ ОДНОЭТАЖНЫХ ПРОИЗВОДСТВЕННЫХ ЗДАНИЙ ВЫСОТОЙ ДО 9,6 м БЕЗ МОСТОВЫХ ОПОРНЫХ КРАНОВ

ВЫПУСК 2

АРМАТУРНЫЕ И ЗАКЛАДНЫЕ ИЗДЕЛИЯ
РАБОЧИЕ ЧЕРТЕЖИ

ЧАСТЬ I КНИГА I

СТР. 1 ПО 72

НАЧАЛО
23584-04
ЦЕНА 10-87

ЦЕНТРАЛЬНЫЙ ИНСТИТУТ ТИПОВОГО ПРОЕКТИРОВАНИЯ
ГОССТРОЯ СССР

Москва, А-445, Смольная ул., 22

Сдано в печать V 1989 года

Заказ № 4526 Тираж 3000 экз.

ТИПОВЫЕ КОНСТРУКЦИИ, ИЗДЕЛИЯ И УЗЛЫ ЗДАНИЙ И СООРУЖЕНИЙ

СЕРИЯ 1.423.1–3 / 88

КОЛОННЫ ЖЕЛЕЗОБЕТОННЫЕ ПРЯМОУГОЛЬНОГО СЕЧЕНИЯ ДЛЯ ОДНОЭТАЖНЫХ ПРОИЗВОДСТВЕННЫХ ЗДАНИЙ ВЫСОТОЙ ДО 9,6 м БЕЗ МОСТОВЫХ ОПОРНЫХ КРАНОВ

ВЫПУСК 2

АРМАТУРНЫЕ И ЗАКЛАДНЫЕ ИЗДЕЛИЯ РАБОЧИЕ ЧЕРТЕЖИ

ЧАСТЬ I

СТР. 1 ПО 141

РАЗРАБОТАНЫ

ГПИ ПРОМСТРОЙПРОЕКТ

ГЛ. ИНЖЕНЕР ИНСТИТУТА В.И.КОРОЛЁВ

НАЧАЛЬНИК СКО–I В.В. МИХАЙЛОВ

ГЛ. ИНЖЕНЕР ПРОЕКТА Н.И. ГРИГОРЬЕВ

НИИЖБ

ЗАМ. ДИРЕКТОРА Р.Л. СЕРЫХ

РУК. ЛАБОРАТОРИИ В.А. КЛЕВЦОВ

РУК.СЕКТОРА Н.Н. КОРОВИН

УТВЕРЖДЕНЫ

И ВВЕДЕНЫ В ДЕЙСТВИЕ

С 1 АПРЕЛЯ 1989 г.

ПРОТОКОЛ ГОССТРОЯ СССР

ОТ 23 ДЕКАБРЯ 1988 г. № Д4-47

© ЦИТП Госстроя СССР, 1988

Обозначение	Наименование	Стр
1.423.1-3|88.2-ТТ	Технические требования	8
-1	Каркас пространственный КП 1-1...КП1-4	10
-2	КП 2-1...КП2-5	11
-3	КП 3-1...КП3-6	12
-4	КП 4-1...КП4-7	13
-5	КП 5-1...КП5-7	14
-6	КП 6-1...КП6-7	15
-7	КП 6-8; КП6-9	16
-8	КП 6-10	16
-9	КП 7-1...КП7-3;	
	КП7-5; КП7-6	17
-10	Каркас пространственный КП 7-4; КП7-7	18
-11	КП 7-8...КП 7-9	18
-12	КП 8-1...КП 8-6	19
-13	КП 8-7; КП 8-10	20
-14	КП 8-8; КП8-9	20
-15	КП 8-11; КП8-12	21
-16	КП 8-13; КП8-14	21
-17	КП 9-1...КП9-6	22
-18	КП 9-7; КП9-8	23
-19	КП 9-9	23
-20	КП 10-1...КП10-6	24
-21	КП 10-7; КП10-8	25
-22	КП 10-9	25
-23	КП 11-1...КП 11-6	26

Контр.	Михайлов	
Нач СКО-1	Михайлов	
Констр.	Матвеев	
ГИП	Григорьев	
Рук.бр.	Акишина	
Рук.бр.	Григорян	

1.423.1-3|88.2

Содержание

Стадия	Лист	Листов
Р	1	11

ПРОМСТРОЙПРОЕКТ

Обозначение	Наименование	Стр
1.423.1-3/88.2-24	Каркас пространственный КП11-7; КП11-8	27
-25	КП11-9; КП11-10	27
-26	КП12-1...КП12-6	28
-27	КП12-7; КП12-8	29
-28	КП12-9	29
-29	КП13-1...КП13-7	30
-30	КП14-1...КП14-6	31
-31	КП14-7; КП14-8	32
-32	КП14-9	32
-33	КП15-1...КП15-6	33
-34	КП15-7	34
-35	КП15-8	34
-36	КП16-1...КП16-6	35
-37	КП16-7; КП16-8	36
-38	КП16-9	36
-39	КП16-10; КП16-11	37
-40	КП16-12...КП16-13	37
-41	КП17-1...КП17-6	38
-42	КП17-7; КП17-8	39
-43	КП17-9	39
-44	КП17-10; КП17-11	40
-45	КП17-12; КП17-13	40
-46	КП18-1...КП18-6	41
-47	КП18-7...КП18-12	42
-48	КП19-1...КП19-6	43
-49	КП19-7; КП19-8	44
-50	КП19-9	44
-51	КП20-1...КП20-6	45
-52	КП20-7...КП20-11	46

Взам. инв №

Подпись и дата

Инв №подл

Обозначение	Наименование	Стр.
1.423.1-3|88.2-53	Каркас пространственный КП21-1... КП21-6	47
-54	КП21-7... КП21-11	48
-55	КП21-12	49
-56	КП21-13	49
-57	КП22-1... КП22-6	50
-58	КП22-7... КП22-12	51
-59	КП23-1... КП23-6	52
-60	КП23-7... КП23-11	53
-61	КП24-1... КП24-6	54
-62	КП24-7... КП24-12	55
-63	КП25-1... КП25-6	56
-64	КП25-7... КП25-12	57
-65	КП26-1... КП26-5	58
-66	КП26-6	59
-67	КП26-7	59
-68	КП27-1... КП27-6	60
-69	КП27-7; КП27-8	61
-70	КП27-9; КП27-10	61
-71	КП28-1... КП28-6	62
-72	КП28-7; КП28-8	63
-73	КП28-9	63
-74	КП28-10; КП28-11	64
-75	КП28-12; КП28-13	64
-76	КП28-14	65
-77	КП28-15	65
-78	КП29-1... КП29-6	66
-79	КП29-7; КП29-8	67
-80	КП29-9	67
-81	КП30-1... КП30-6	68

Инв.№ подл. | Подпись и дата | Взам.инв.№

Обозначение	Наименование	Стр
1.423.1-3|88.2 - 82	Каркас пространственный КП30-7...КП30-12	69
- 83	КП31-1... КП31-6	70
- 84	КП31-7... КП31-11	71
- 85	КП32-1... КП32-6	72
- 86	КП32-7... КП32-12	73
- 87	КП33-1... КП33-6	74
- 88	КП33-7; КП33-8	75
- 89	КП33-9; КП33-10	75
- 90	КП34-1... КП34-6	76
- 91	КП34-7... КП34-12	77
- 92	КП34-13	78
- 93	КП34-14	78
- 94	КП35-1... КП35-6	79
- 95	КП35-7; КП35-8	80
- 96	КП35-9	80
- 97	КП35-10	81
- 98	КП35-11	81
- 99	КП36-1... КП36-6	82
- 100	КП36-7... КП36-11	83
- 101	КП36-12	84
- 102	КП36-13	84
- 103	КП37-1... КП37-6	85
- 104	КП37-7... КП37-11	86
- 105	КП37-12	87
- 106	КП37-13	87
- 107	КП38-1... КП38-6	88
- 108	КП38-7... КП38-11	89
- 109	КП39-1... КП39-6	90
- 110	КП39-7; КП39-8	91

Инв.№ подл. | Подпись и дата | Взам.инв №

Обозначение	Наименование	Стр.
1.423.1-3/88.2 – 111	Каркас пространственный КП39-9; КП39-10	91
– 112	КП40-1... КП40-6	92
– 113	КП40-7; КП40-8	93
– 114	КП40-9	93
– 115	КП40-10; КП40-11	94
– 116	КП40-12	94
– 117	КП40-13	95
– 118	КП40-14	95
– 119	КП41-1...КП41-6	96
– 120	КП41-7; КП41-8	97
– 121	КП41-9	97
– 122	КП41-10	98
– 123	КП41-11	98
– 124	КП42-1... КП42-6	99
– 125	КП42-7... КП42-11	100
– 126	КП43-1... КП43-6	101
– 127	КП43-7; КП43-8	102
– 128	КП43-9	102
– 129	КП44-1... КП44-6	103
– 130	КП44-7... КП44-12	104
– 131	КП44-13	105
– 132	КП44-14	105
– 133	КП45-1... КП45-6	106
– 134	КП45-7... КП45-12	107
– 135	КП45-13	108
– 136	КП45-14	108
– 137	КП46-1...КП46-6	109
– 138	КП46-7; КП46-8	110
– 139	КП46-9; КП46-10	110

Инв.№ подл. | Подпись и дата | Взам.инв.№

Обозначение	Наименование	Стр.
1.423.1-3/88.2 — 140	Каркас пространственный КП47-1...КП47-6	111
— 141	КП47-7	112
— 142	КП47-8	112
— 143	КП48-1...КП48-6	113
— 144	КП48-7...КП48-11	114
— 145	КП48-12	115
— 146	КП48-13	115
— 147	КП49-1...КП49-5	116
— 148	КП49-6...КП49-9	117
— 149	КП49-10...КП49-14	118
— 150	КП50-1...КП50-5	119
— 151	КП50-6...КП50-9	120
— 152	КП50-10	121
— 153	КП50-11	121
— 154	КП51-1...КП51-6	122
— 155	КП51-7; КП51-8	123
— 156	КП51-9; КП51-10	123
— 157	КП52-1...КП52-6	124
— 158	КП52-7; КП52-8	125
— 159	КП52-9; КП52-10	125
— 160	КП52-11; КП52-12	126
— 161	КП52-13	126
— 162	КП53-1...КП53-6	127
— 163	КП53-7;..КП53-8	128
— 164	КП53-9	128
— 165	КП53-10; КП53-11	129
— 166	КП53-12; КП53-13	129
— 167	КП53-14	130
— 168	КП53-15	130

Взам.инв.№ | Подпись и дата | Инв.№ подл.

23584-04 5

Обозначение	Наименование	Стр.
1.423.1-3/88.2 – 169	Каркас пространственный КП 54-1 ... КП 54-5	131
– 170	КП 54-6 ... КП 54-9	132
– 171	КП 54-10 ... КП 54-14	133
– 172	КП 54-15	134
– 173	КП 54-16	134
– 174	КП 55-1 ... КП 55-6	135
– 175	КП 55-7; КП 55-8	136
– 176	КП 55-9; КП 55-10	136
– 177	КП 56-1 ... КП 56-6	137
– 178	КП 56-7; КП 56-8	138
– 179	КП 56-9; КП 56-10	138
– 180	КП 57-1 ... КП 57-5	139
– 181	КП 57-6 ... КП 57-9	140
– 182	КП 57-10	141
– 183	КП 57-11	141
– 184	Каркас плоский КР 1-1 ... КР 1-4	142
– 185	КР 1-5 ... КР 1-8	142
– 186	КР 2-1 ... КР 2-10	143
– 187	КР 3-1 ... КР 3-13	144
– 188	КР 4-1 ... КР 4-11	145
– 189	КР 4-12 ... КР 4-24	146
– 190	КР 4-25 ... КР 4-36	147
– 191	КР 4-37 ... КР 4-46	148
– 192	КР 4-47 ... КР 4-59	149

Взам. инв. №

Подпись и дата

Инв. № подл.

Обозначение	Наименование	Стр.
1.423.1-3/88.2 — 193	Каркас плоский КР5-1 ... КР5-12	150
— 194	КР5-13... КР5-15	151
— 195	КР6-1 ... КР6-4	151
— 196	КР6-5 ... КР6-15	152
— 197	КР6-16 ... КР6-26	153
— 198	КР6-27...КР6-37	154
— 199	КР6-38...КР6-50	155
— 200	КР6-51...КР6-61	156
— 201	КР6-62...КР6-73	157
— 202	КР7-1 ... КР7-11	158
— 203	КР7-12...КР7-22	159
— 204	КР7-23...КР7-32	160
— 205	КР7-33...КР7-43	161
— 206	КР7-44...КР7-54	162
— 207	КР7-55...КР7-64	163
— 208	КР7-65...КР7-68	164
— 209	КР7-69...КР7-72	164
— 210	КР8-1 ... КР8-11	165
— 211	КР8-12...КР8-22	166
— 212	КР8-23...КР8-32	167
— 213	КР8-33...КР8-42	168
— 214	КР8-43...КР8-52	169
— 215	КР9-1 ... КР9-11	170
— 216	КР9-12...КР9-21	171
— 217	КР9-22...КР9-32	172

Взам. инв. №

Подпись и дата

Инв. № подл.

23584-04 б

Обозначение	Наименование	Стр.
1.423.1-3/88.2-218	Каркас плоский КР9-33 ... КР9-42	173
-219	КР9-43 ... КР9-52	174
-220	КР9-53 ... КР9-55	175
-221	КР9-56 ... КР9-58	175
-222	КР10-1 ... КР10-11	176
-223	КР10-12 ... КР10-22	177
-224	КР10-23 ... КР10-33	178
-225	КР10-34 ... КР10-43	179
-226	КР10-44 ... КР10-55	180
-227	КР10-56 ... КР10-66	181
-228	КР10-67 ... КР10-78	182
-229	КР11-1 ... КР11-11	183
-230	КР11-12 ... КР11-21	184
-231	КР11-22 ... КР11-31	185
-232	КР11-32 ... КР11-42	186
-233	КР11-43 ... КР11-54	187
-234	КР11-55 ... КР11-65	188
-235	КР11-66 ... КР11-76	189
-236	Стержень арматурный	190
-237	Сетка С1 ... С8	191
-238	С9 ... С13	192
-239	Изделие закладное МН1	193
-240	МН2	193
-241	МН3	194
-242	МН4	194
-243	МН5; МН6	195
-244	МН7-1; МН7-2	195
-245	МН7-3; МН7-4	196
-246	МН8-1; МН8-2	196

Обозначение	Наименование	Стр.
1.423.1-3/88.2-247	Изделие закладное МН8-3	197
-248	МН9-1; МН9-2	197
-249	МН9-3	198
-250	МН8-4; МН9-4	198
-251	МН10-1; МН10-2	199
-252	МН10-3; МН10-4	199
-253	МН11	200
-254	М2-32	200
-255	М1-12; М1-12-1;	
	М1-12-2	201
-256	М1-13; М1-14	
	М1-15	201
-257	М2-4	202
-258	М2-33	202
-259	М2-12	203
-260	М2-13; М2-13-1	203
-261	М2-14	204
-262	М2-15	204
-263	НМ1-1; НМ1-2;	
	НМ1-3	205
-264	НМ1-4; НМ1-4-1	205
-265	НМ1-5; НМ1-5-1	206
-266	НМ1-6; НМ1-6-1	206
-267	НМ1-7; НМ1-7-1	207
-268	НМ1-8; НМ1-8-1	207
-269	НМ1-9; НМ1-9-1	208
-270	НМ1-10...НМ1-12	208
-271	НМ1-13; НМ1-13-1	209
-272	НМ1-14; НМ1-14-1	209

Взам.инв.№ | Подпись и дата | Инв.№подл.

Обозначение	Наименование	Стр.
1.423.1-3|88.2-273	Изделие закладное НМ1-15; НМ1-15-1	210
-274	МН12-1; МН12-2	210
-275	МН12-3; МН12-4	211
-276	МН12-5; МН12-6	211
-277	МН13-1; МН13-2	212
-278	МН13-3; МН13-4	212
-279	МН14-1; МН14-2	213
-280	МН14-3; МН14-4	213
-281	МН15-1; МН15-2	214
-282	МН15-3; МН15-4	214
-283	М2-10	215
-284	М2-11	215
-285	М10-150; М12-250;	
	М14-150; М16-200	216
-286	М18-250; М20-250;	
	М22-250; М25-300	216

Инв.№ подл. | Подпись и дата | Взам.инв.№

1. Выпуск 2 серии 1.423.1-3|88, состоящий из двух частей, содержит рабочие чертежи арматурных и закладных изделий колонн, разработанных в выпуске 1 настоящей серии.

2. Арматурные и закладные изделия должны удовлетворять требованиям следующих нормативных документов:

а) ГОСТ 14098-85 — „Соединения сварные арматуры и закладных изделий железобетонных конструкций. Типы, конструкция и размеры".

б) ГОСТ 10922-75 — „Арматурные и закладные детали сварные для железобетонных конструкций. Технические требования и методы испытаний."

в) ГОСТ 5264-80 — „Швы сварных соединений. Ручная электродуговая

				1.423.1-3|88.2-ТТ			
Н контр	Михайлов			Технические требования	Стадия	Лист	Листов
					Р	1	4
Нач СКО-1	Михайлов				ПРОМСТРОЙПРОЕКТ		
Гл констр	Матвеев						
ГИП	Григорьев						

СВАРКА, ОСНОВНЫЕ ТИПЫ И КОНСТРУКТИВНЫЕ ЭЛЕМЕНТЫ".

г) СН 393-78 — ИНСТРУКЦИЯ ПО СВАРКЕ СОЕДИНЕНИЙ АРМАТУРЫ И ЗАКЛАДНЫХ ДЕТАЛЕЙ ЖЕЛЕЗОБЕТОННЫХ КОНСТРУКЦИЙ".

3. ПЛОСКИЕ КАРКАСЫ И СЕТКИ ДОЛЖНЫ ИЗГОТОВЛЯТЬСЯ ПРИ ПОМОЩИ КОНТАКТНОЙ ТОЧЕЧНОЙ ЭЛЕКТРОСВАРКИ ТИПА К1-КТ ПО ГОСТ 14098-85.

4. ПРОСТРАНСТВЕННЫЕ КАРКАСЫ СОБИРАЮТСЯ ИЗ ПЛОСКИХ КАРКАСОВ, СЕТОК И ЗАКЛАДНЫХ ИЗДЕЛИЙ В КОНДУКТОРАХ С ПРИМЕНЕНИЕМ КОНТАКТНОЙ ТОЧЕЧНОЙ ЭЛЕКТРОСВАРКИ.
СВАРКУ КАРКАСОВ ПРОИЗВОДИТЬ ВО ВСЕХ ТОЧКАХ ПЕРЕСЕЧЕНИЯ СТЕРЖНЕЙ. ПРИ ИЗГОТОВЛЕНИИ СЕТОК СВАРКЕ ПОДЛЕЖАТ МЕСТА ПЕРЕСЕЧЕНИЯ ДВУХ КРАЙНИХ СТЕРЖНЕЙ ПО ПЕРИМЕТРУ СЕТКИ.

5. ПРОСТРАНСТВЕННЫЕ КАРКАСЫ ОБРАЗУЮТСЯ С ПОМОЩЬЮ СВАРОЧНЫХ КЛЕЩЕЙ ПУТЕМ ПРИВАРКИ СОЕДИНИТЕЛЬНЫХ ПОПЕРЕЧНЫХ СТЕРЖНЕЙ К ПРОДОЛЬНЫМ СТЕРЖНЯМ ПЛОСКИХ КАРКАСОВ.
ПРИМЕНЕНИЕ ДУГОВОЙ СВАРКИ ПРИ ОБРАЗОВАНИИ ПРОСТРАНСТВЕННЫХ КАРКАСОВ НЕ РАЗРЕШАЕТСЯ.
ПРИ ОТСУТСТВИИ СВАРОЧНЫХ КЛЕЩЕЙ ДОПУСКАЕТСЯ ПРИМЕНЕНИЕ ВЯЗАНЫХ ПРОСТРАНСТВЕННЫХ КАРКАСОВ, В КОТОРЫХ ИСПОЛЬЗУЮТСЯ ЗАМКНУТЫЕ ХОМУТЫ, ИЗГОТОВЛЕННЫЕ НА АВТОМАТЕ С ТОЧЕЧНОЙ ПРИВАРКОЙ ПЕРЕСЕКАЮЩИХСЯ КОНЦОВ

Инв.№ подл. | Подпись и дата | Взам.инв.№

пересекающихся концов в точке замыкания. При условии строгого шаблонирования расстояний между продольными стержнями и шага хомутов, диаметр, марка стали и шаг этих хомутов принимаются такими же, как у поперечных стержней сварных каркасов.

Сетки оголовка должны быть привязаны вязальной проволокой к продольным стержням каркаса.

6. Размеры сеток и каркасов на чертежах даны по осям и торцам стержней.

7. На нижних концах арматурных стержней в необходимых случаях (для дополнительной анкеровки) предусмотрено устройство высаженных головок.

Вместо высаженных головок могут применяться анкерующие шайбы из листа толщиной 10 мм, диаметром не менее 2d, где d — диаметр стержня.

8. Закладные изделия НМ1-1 ... НМ1-15; МН7-1; МН7-4; МН8-1; МН8-4; МН9-1 ... МН9-4; МН10-1 ... МН10-4 должны быть защищены металлическими и комбинированными покрытиями.

Толщина металлизационных покрытий и металлизационного слоя в комбинированных покрытиях должна быть для цинковых и алюминиевых покрытий не менее 120 мкм (металлизируются

Инв.№ подл. | Подпись и дата | Взам. инв.№

пластины и анкера на длине приварки плюс 50мм).
Толщина цинковых покрытий, получаемых горячим цинкованием, должна быть не менее 50мкм, гальваническим способом — не менее 30мкм.
Металлизацию остальных марок закладных изделий производить при наличии соответствующих указаний в проекте здания.

9. В закладных изделиях для их фиксации предусмотрены отверстия размером 10×10мм, форма и размеры отверстий могут быть уточнены на заводе-изготовителе в зависимости от применения того или иного типа фиксатора.
Допускается не устраивать эти отверстия при способах фиксации, не требующих отверстий.

10. Строповочные петли должны изготовляться из арматурной стали класса А-I марок ВСт3сп2 или ВСт3пс2 по ГОСТ 5781-82*.
Если возможен монтаж колонн при температуре ниже минус 40°С, то для строповочных петель не допускается применение стали марки ВСт3пс2.
Допускается изготовлять строповочные петли из арматурной стали класса Ас-II марки 10ГТ по ГОСТ 5781-82*, снижая диаметр стержня петли на один номер по сравнению с петлей из стали класса А-I.

Инв.№ подл. | Подпись и дата | Взам.инв.№

23584-04 10

КП 1-1; КП 1-2

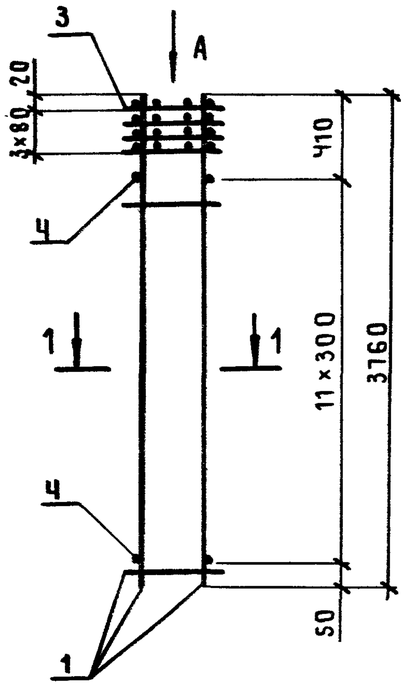

КП 1-3; КП 1-4

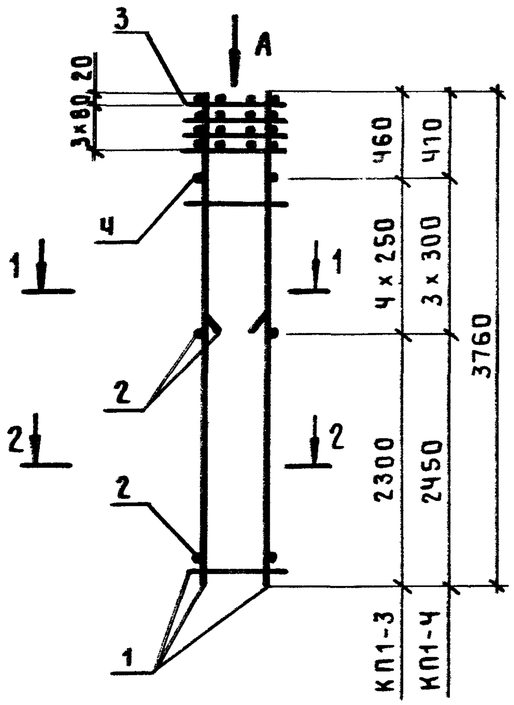

Марка каркаса	Поз.	Наименование	Кол.	Обозначение документа	Масса каркаса, кг
КП 1-1	1	Каркас КР1-1	2	1.423.1-3/88.2-184	29,4
	3	Сетка С1	4	-237	
	4	ф4 Вр I, ℓ=280; 0,026кг	24	БЕЗ ЧЕРТ.	
КП 1-2	1	Каркас КР1-2	2	1.423.1-3/88.2-184	43,5
	3	Сетка С1	4	-237	
	4	ф5 Вр I, ℓ=280; 0,040кг	24	БЕЗ ЧЕРТ.	
КП 1-3	1	Каркас КР1-3	2	1.423.1-3/88.2-184	55,4
	2	КР1-4	2	-184	
	3	Сетка С1	4	-237	
	4	ф5 Вр I, ℓ=280; 0,040кг	8	БЕЗ ЧЕРТ.	
КП 1-4	1	Каркас КР1-2	2	1.423.1-3/88.2-184	68,1
	2	КР1-5	2	-185	
	3	Сетка С1	4	-237	
	4	ф5 Вр I, ℓ=280; 0,040кг	6	БЕЗ ЧЕРТ.	

Арматура класса Вр-I по ГОСТ 6727-80*

Вид А

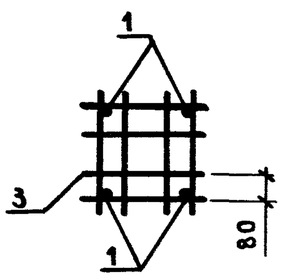

1 - 1

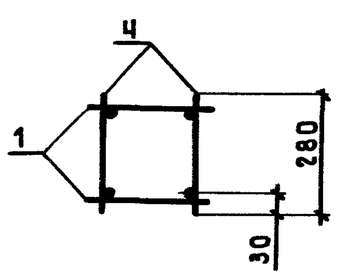

2 - 2

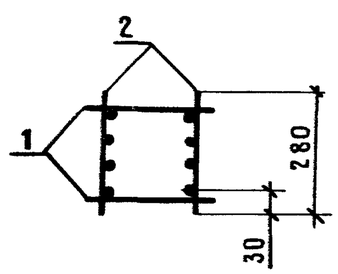

Нач.СКО-1	Михайлов		1.423.1-3/88.2-1
Н.контр.	Матвеев		
ГИП	Григорьев		
Рук.бр.	Акишина		Каркас пространственный КП1-1 ... КП1-4
Ст.инж.	Никонова		
Пров.	Милютина		
Рук.бр.	Григорян		
Пров.	Михеева		

Стадия	Лист	Листов
Р		1

ПРОМСТРОЙПРОЕКТ

КП2-1; КП2-2

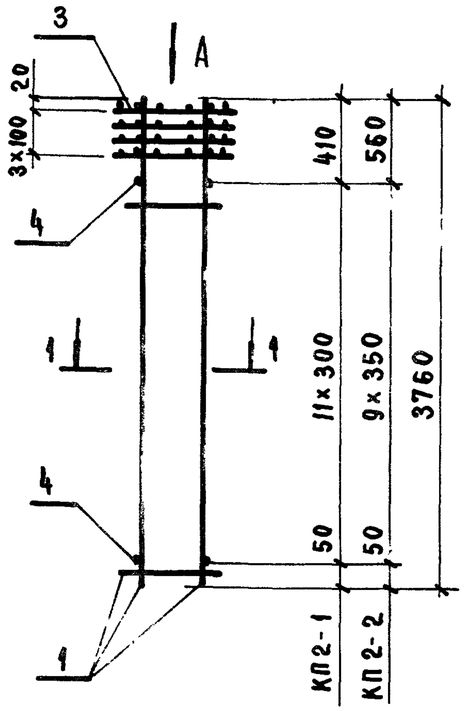

КП2-3... КП2-5

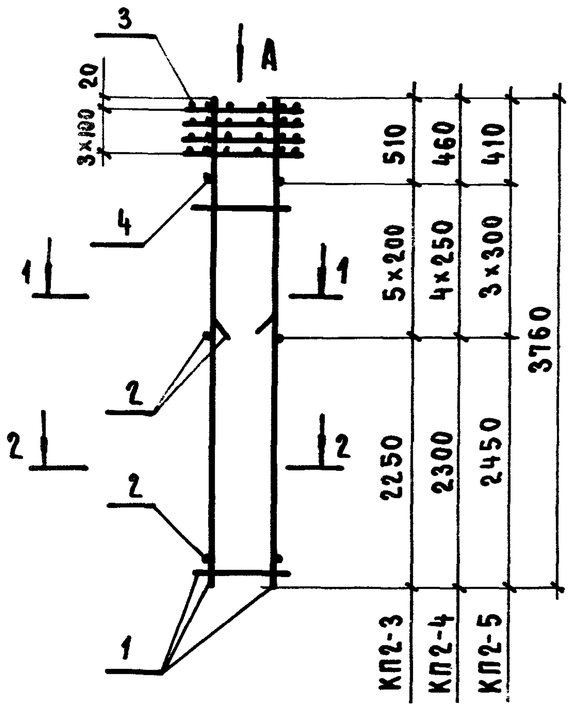

Марка каркаса	Поз.	Наименование	Кол.	Обозначение документа	Масса каркаса, кг
КП2-1	1	Каркас КР1-1	2	1.423.1-3/88.2-184	30,6
	3	Сетка С9	4	-238	
	4	ф4ВрI, ℓ=280; 0,026 кг	24	БЕЗ ЧЕРТ.	
КП2-2	1	Каркас КР1-6	2	1.423.1-3/88.2-185	37,2
	3	Сетка С9	4	-238	
	4	ф5ВрI, ℓ=280; 0,040 кг	20	БЕЗ ЧЕРТ.	
КП2-3	1	Каркас КР1-7	2	1.423.1-3/88.2-185	45,6
	2	КР1-8	2	-185	
	3	Сетка С9	4	-238	
	4	ф4ВрI, ℓ=280; 0,026 кг	10	БЕЗ ЧЕРТ.	
КП2-4	1	Каркас КР1-3	2	1.423.1-3/88.2-184	56,6
	2	КР1-4	2	-184	
	3	Сетка С9	4	-238	
	4	ф5ВрI, ℓ=280; 0,040 кг	8	БЕЗ ЧЕРТ.	
КП2-5	1	Каркас КР1-2	2	1.423.1-3/88.2-184	69,3
	2	КР1-5	2	-185	
	3	Сетка С9	4	-238	
	4	ф5ВрI, ℓ=280; 0,040 кг	6	БЕЗ ЧЕРТ.	

Арматура класса ВрI по ГОСТ 6727-80*

ВИД А

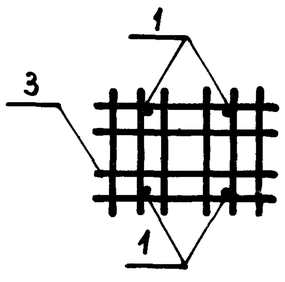

1-1

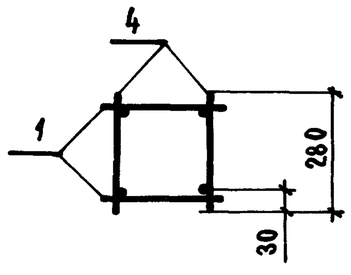

2-2

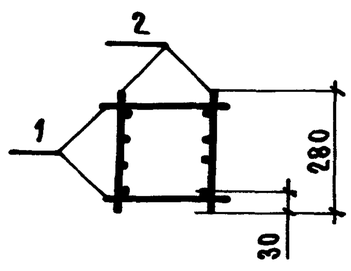

Нач. СКО-1	Михайлов	
Н. контр.	Матвеев	
ГИП	Григорьев	
Рук. бр.	Акишина	
Ст. инж.	Никонова	
Проверил	Милютина	
Рук. бр.	Григорян	
Проверил	Михеева	

1.423.1-3/88.2-2

Каркас пространственный КП2-1 ... КП2-5

Стадия	Лист	Листов
Р		1

ДРОМСТРОЙПРОЕКТ

Инв. № подл. | Подпись и дата | Взам. инв. №

23584-04 12

КП3-1 ... КП3-4

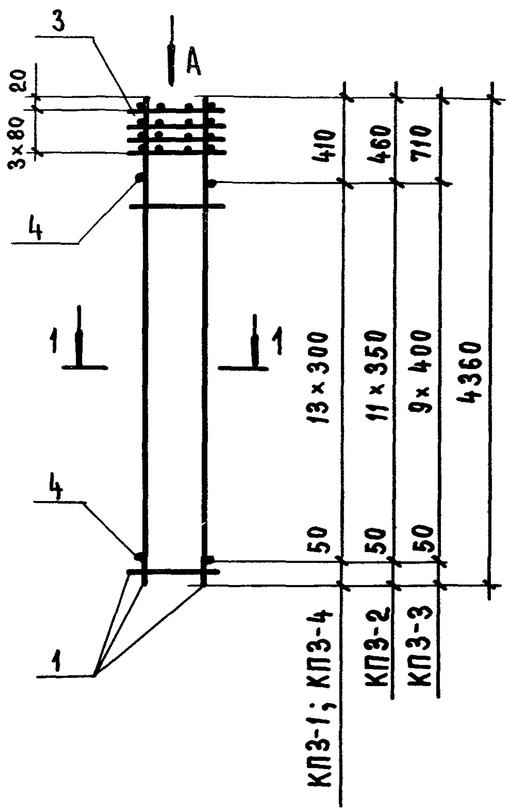

КП3-5 ; КП3-6

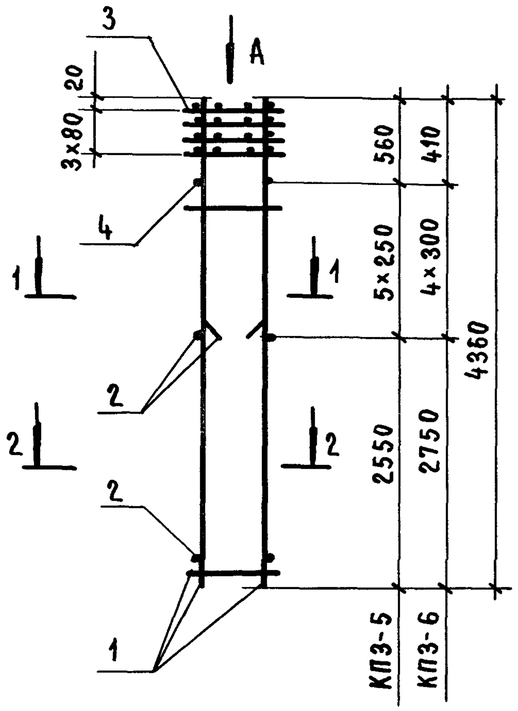

ВИД А

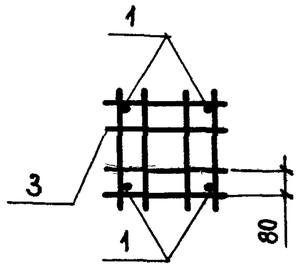

1 – 1

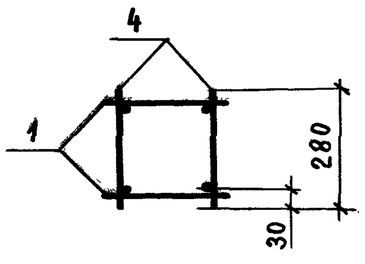

2 – 2

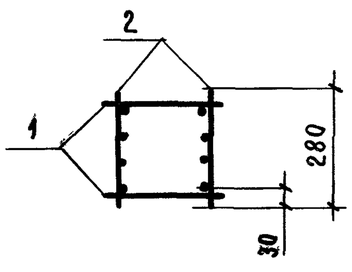

Марка каркаса	поз.	Наименование	Кол.	Обозначение документа	Масса каркаса, кг
КП3-1	1	Каркас КР2-1	2	1.423.1-3/88.2-186	33,4
	3	Сетка С1	4	-237	
	4	ф4ВрI, ℓ=280 ; 0,026кг	28	БЕЗ ЧЕРТ.	
КП3-2	1	Каркас КР2-2	2	1.423.1-3/88.2-186	41,2
	3	Сетка С1	4	-237	
	4	ф5ВрI, ℓ=280 ; 0,040кг	24	БЕЗ ЧЕРТ.	
КП3-3	1	Каркас КР2-3	2	1.423.1-3/88.2-186	49,2
	3	Сетка С1	4	-237	
	4	ф5ВрI, ℓ=280 ; 0,040кг	20	БЕЗ ЧЕРТ.	
КП3-4	1	Каркас КР2-4	2	1.423.1-3/88.2-186	49,6
	3	Сетка С1	4	-237	
	4	ф5ВрI, ℓ=280; 0,040кг	28	БЕЗ ЧЕРТ.	
КП3-5	1	Каркас КР2-5	2	1.423.1-3/88.2-186	62,6
	2	КР2-6	2	-186	
	3	Сетка С1	4	-237	
	4	ф5ВрI, ℓ=280 ; 0,040кг	10	БЕЗ ЧЕРТ.	
КП3-6	1	Каркас КР2-4	2	1.423.1-3/88.2-186	77,2
	2	КР2-7	2	-186	
	3	Сетка С1	4	-237	
	4	ф5ВрI, ℓ=280 ; 0,040кг	8	БЕЗ ЧЕРТ.	

Арматура класса Вр-I по ГОСТ 6727-80*

Нач.БКО-1	Михайлов			1.423.1-3/88.2-3
Н.контр.	Матвеев			
ГИП	Григорьев			
Рук.бр.	Акишина			Каркас пространственный КП3-1 ... КП3-6
Ст.инж.	Никонова			
Проверил	Милютина			
Рук.бр.	Григорян			
Проверил	Михеева			

Стадия	Лист	Листов
Р		1

ПРОМСТРОЙПРОЕКТ

23584-04 13

КП4-1; КП4-2; КП4-4

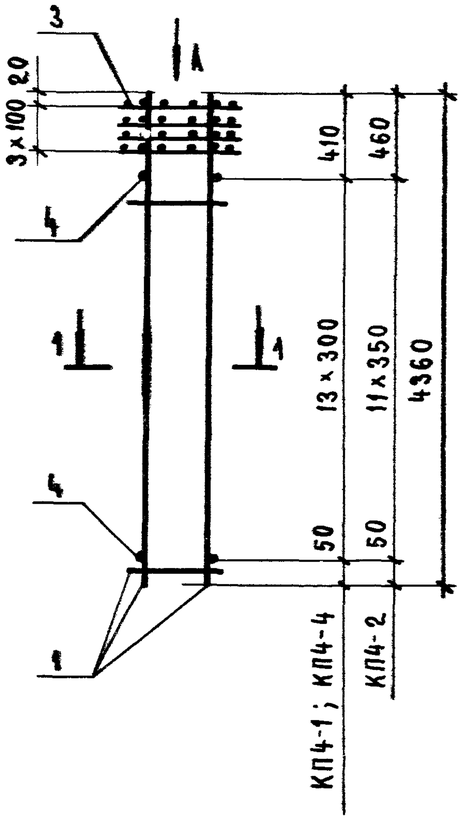

КП4-3; КП4-5 ... КП4-7

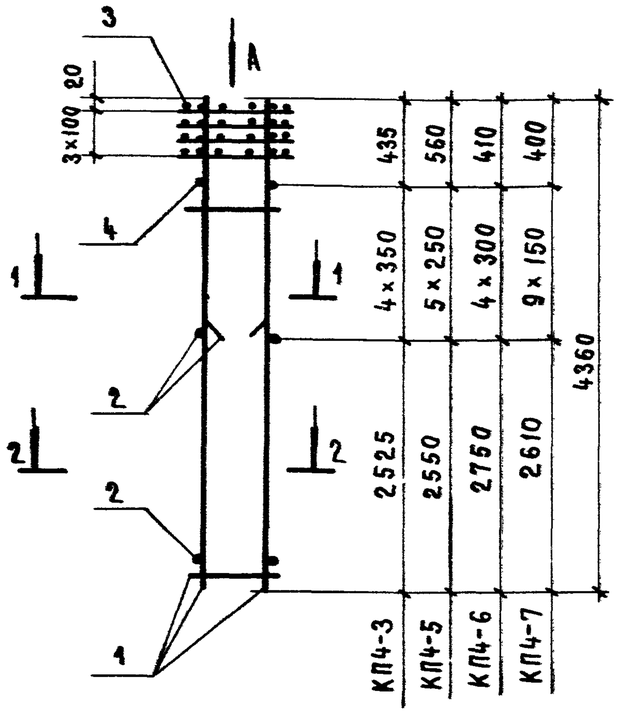

Вид А

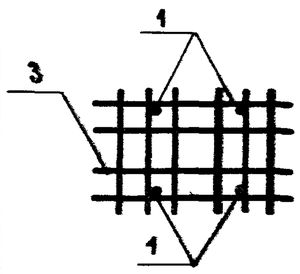

1-1

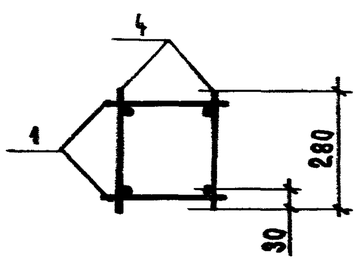

2-2

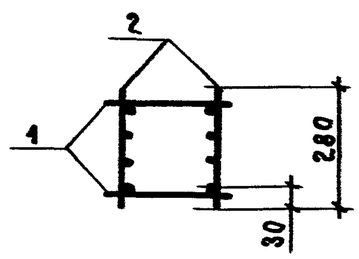

Марка каркаса	Поз.	Наименование	Кол.	Обозначение документа	Масса каркаса, кг
КП4-1	1	Каркас КР2-1	2	1.423.1-3/88.2-186	34,6
	3	Сетка С9	4	-238	
	4	ф4Вр I, ℓ=280; 0,026 кг	28	БЕЗ ЧЕРТ.	
КП4-2	1	Каркас КР2-2	2	1.423.1-3/88.2-186	42,4
	3	Сетка С9	4	-238	
	4	ф5Вр I, ℓ=280; 0,040 кг	24	БЕЗ ЧЕРТ.	
КП4-3	1	Каркас КР2-2	2	1.423.1-3/88.2-186	63,1
	2	КР2-8	2	-186	
	3	Сетка С9	4	-238	
	4	ф5Вр I, ℓ=280; 0,040 кг	8	БЕЗ ЧЕРТ.	
КП4-4	1	Каркас КР2-4	2	1.423.1-3/88.2-186	50,8
	3	Сетка С9	4	-238	
	4	ф5Вр I, ℓ=280; 0,040 кг	28	БЕЗ ЧЕРТ.	
КП4-5	1	Каркас КР2-5	2	1.423.1-3/88.2-186	63,8
	2	КР2-6	2	-186	
	3	Сетка С9	4	-238	
	4	ф5Вр I, ℓ=280; 0,040 кг	10	БЕЗ ЧЕРТ.	
КП4-6	1	Каркас КР2-4	2	1.423.1-3/88.2-186	78,4
	2	КР2-7	2	-186	
	3	Сетка С9	4	-238	
	4	ф5Вр I, ℓ=280; 0,040 кг	8	БЕЗ ЧЕРТ.	
КП4-7	1	Каркас КР2-9	2	1.423.1-3/88.2-186	96,2
	2	КР2-10	2	-186	
	3	Сетка С9	4	-238	
	4	ф6А I, ℓ=280; 0,062 кг	18	БЕЗ ЧЕРТ.	

Арматура класса А-I по ГОСТ 5781-82*;
класса Вр-I по ГОСТ 6727-80*.

Нач. СКО-1	Михайлов	
Н. контр.	Матвеев	
ГИП	Григорьев	
Рук. бр.	Акишина	
Ст. инж.	Никонова	
Проверил	Миляутин	
Рук. бр.	Григорян	
Проверил	Михеева	

1.423.1-3/88.2-4

Каркас пространственный КП4-1 ... КП4-7

Стадия	Лист	Листов
Р		1

ПРОМСТРОЙПРОЕКТ

23584-04 14

КП5-1...КП5-3; КП5-5

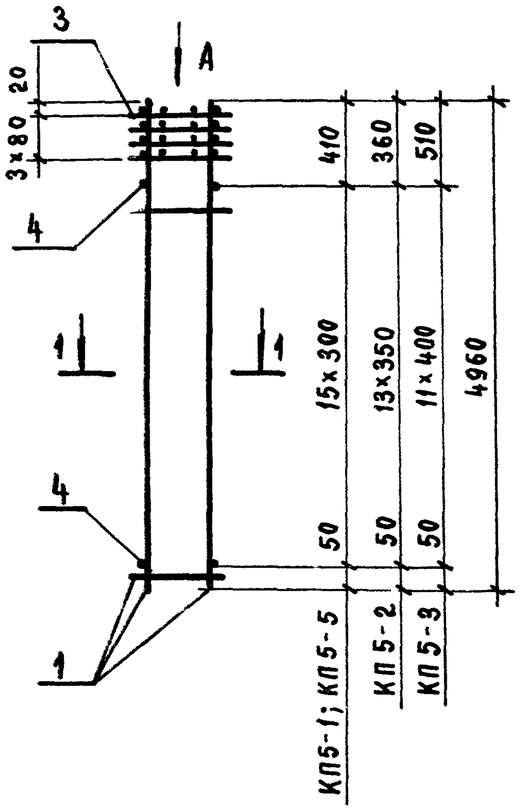

КП5-4; КП5-6; КП5-7

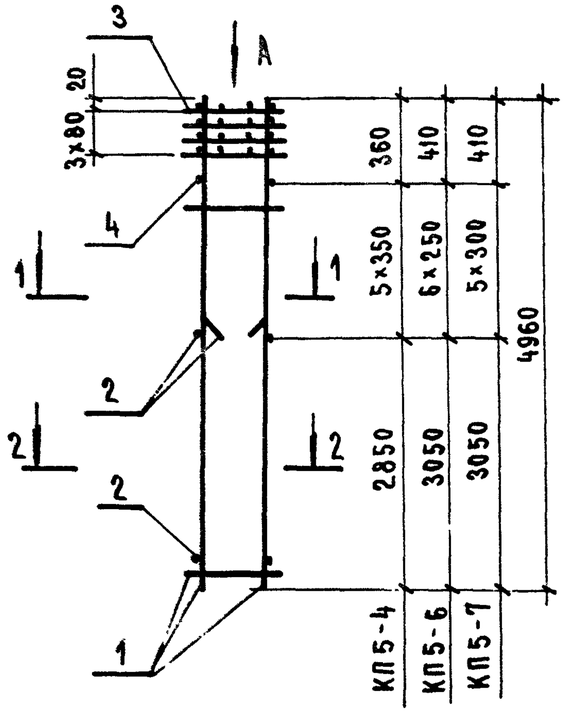

Вид А

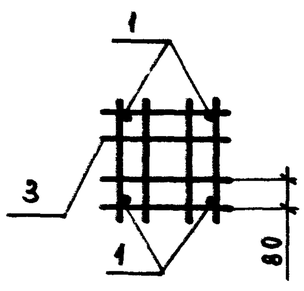

1 - 1

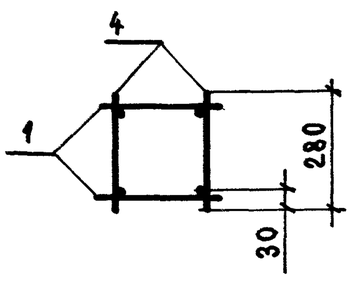

2 - 2

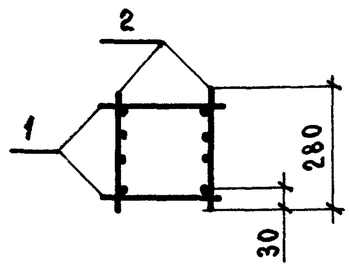

Марка каркаса	Поз.	Наименование	Кол.	Обозначение документа	Масса каркаса, кг
КП5-1	1	Каркас КР3-1	2	1.423.1-3/88.2-187	37,3
	3	Сетка С1	4	-237	
	4	ф4ВрI, ℓ=280; 0,026 кг	32	Без черт.	
КП5-2	1	Каркас КР3-2	2	1.423.1-3/88.2-187	46,2
	3	Сетка С1	4	-237	
	4	ф5ВрI, ℓ=280; 0,040 кг	28	Без черт.	
КП5-3	1	Каркас КР3-3	2	1.423.1-3/88.2-187	55,3
	3	Сетка С1	4	-237	
	4	ф5ВрI, ℓ=280; 0,040 кг	24	Без черт.	
КП5-4	1	Каркас КР3-2	2	1.423.1-3/88.2-187	69,4
	2	КР3-4	2	-187	
	3	Сетка С1	4	-237	
	4	ф5ВрI, ℓ=280; 0,040 кг	10	Без черт.	
КП5-5	1	Каркас КР3-5	2	1.423.1-3/88.2-187	55,9
	3	Сетка С1	4	-237	
	4	ф5ВрI, ℓ=280; 0,040 кг	32	Без черт.	
КП5-6	1	Каркас КР3-6	2	1.423.1-3/88.2-187	71,8
	2	КР3-7	2	-187	
	3	Сетка С1	4	-237	
	4	ф5ВрI, ℓ=280; 0,040 кг	12	Без черт.	
КП5-7	1	Каркас КР3-5	2	1.423.1-3/88.2-187	86,5
	2	КР3-8	2	-187	
	3	Сетка С1	4	-237	
	4	ф5ВрI, ℓ=280; 0,040 кг	10	Без черт.	

Арматура класса Вр-I по ГОСТ 6727-80*

Нач.СКО-1	Михайлов		1.423.1-3/88.2-5
Н. контр.	Матвеев		
ГИП	Григорьев		
Рук. бр.	Акишина		Каркас пространственный КП5-1...КП5-7
Ст. инж.	Никонова		
Проверил	Милютина		
Рук. бр.	Григорян		
Проверил	Михеева		

Стадия	Лист	Листов
Р		1

Промстройпроект

КП6-1 ... КП6-3 ; КП6-6

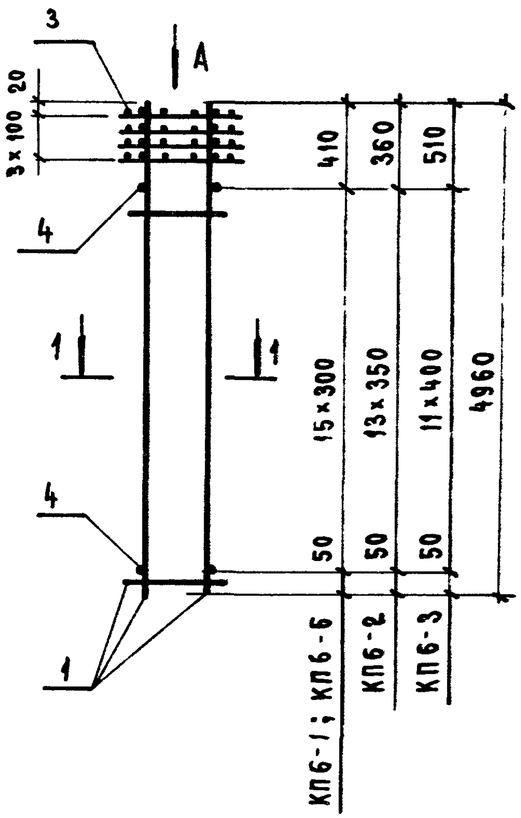

КП6-4 ; КП6-5 ; КП6-7

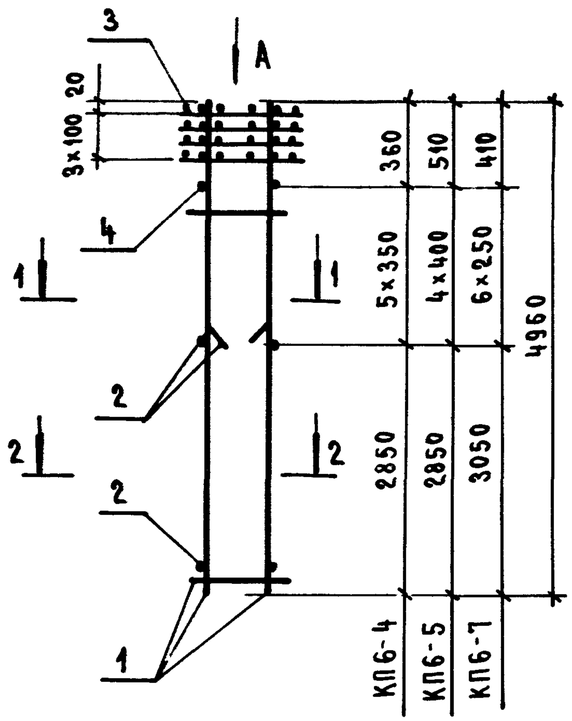

ВИД А

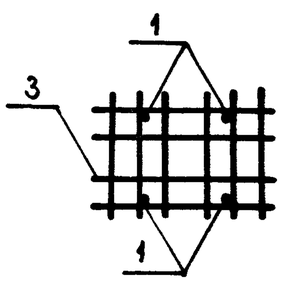

1 - 1

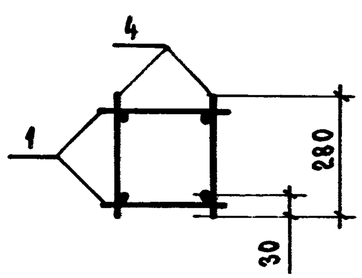

2 - 2

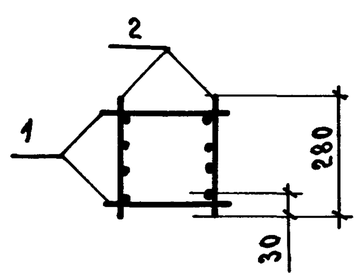

Марка каркаса	Поз.	Наименование	Кол.	Обозначение документа	Масса каркаса, кг
КП 6-1	1	Каркас КР3-1	2	1.423.1-3/88.2-187	38,5
	3	Сетка С9	4	-238	
	4	ф4Вр^{I}, ℓ=280; 0,026 кг	32	БЕЗ ЧЕРТ.	
КП 6-2	1	Каркас КР3-2	2	1.423.1-3/88.2-187	47,4
	3	Сетка С9	4	-238	
	4	ф5Вр^{I}, ℓ=280; 0,040 кг	28	БЕЗ ЧЕРТ.	
КП 6-3	1	Каркас КР3-3	2	1.423.1-3/88.2-187	56,5
	3	Сетка С9	4	-238	
	4	ф5Вр^{I}, ℓ=280; 0,040 кг	24	БЕЗ ЧЕРТ.	
КП 6-4	1	Каркас КР3-2	2	1.423.1-3/88.2-187	70,6
	2	КР3-4	2	-187	
	3	Сетка С9	4	-238	
	4	ф5Вр^{I}, ℓ=280; 0,040 кг	10	БЕЗ ЧЕРТ.	
КП 6-5	1	Каркас КР3-3	2	1.423.1-3/88.2-187	85,0
	2	КР3-9	2	-187	
	3	Сетка С9	4	-238	
	4	ф5Вр^{I}, ℓ=280; 0,040 кг	8	БЕЗ ЧЕРТ.	
КП 6-6	1	Каркас КР3-5	2	1.423.1-3/88.2-187	57,1
	3	Сетка С9	4	-238	
	4	ф5Вр^{I}, ℓ=280; 0,040 кг	32	БЕЗ ЧЕРТ.	
КП 6-7	1	Каркас КР3-6	2	1.423.1-3/88.2-187	73,0
	2	КР3-7	2	-187	
	3	Сетка С9	4	-238	
	4	ф5Вр^{I}, ℓ=280; 0,040 кг	12	БЕЗ ЧЕРТ.	

Арматура класса Вр-^{I} по ГОСТ 6727-80*

Нач. СКО-1	Михайлов	
Н. контр.	Матвеев	
ГИП	Григорьев	
Рук. бр.	Акишина	
Ст. инж.	Никонова	
Проверил	Милютина	
Рук. бр.	Григорян	
Проверил	Михеева	

1.423.1-3/88.2-6

Каркас пространственный

КП6-1 ... КП6-7

Стадия	Лист	Листов
Р		1

ПРОИСТРОЙПРОЕКТ

Взам. инв. № | Подпись и дата | Инв. № подл.

23584-04 16

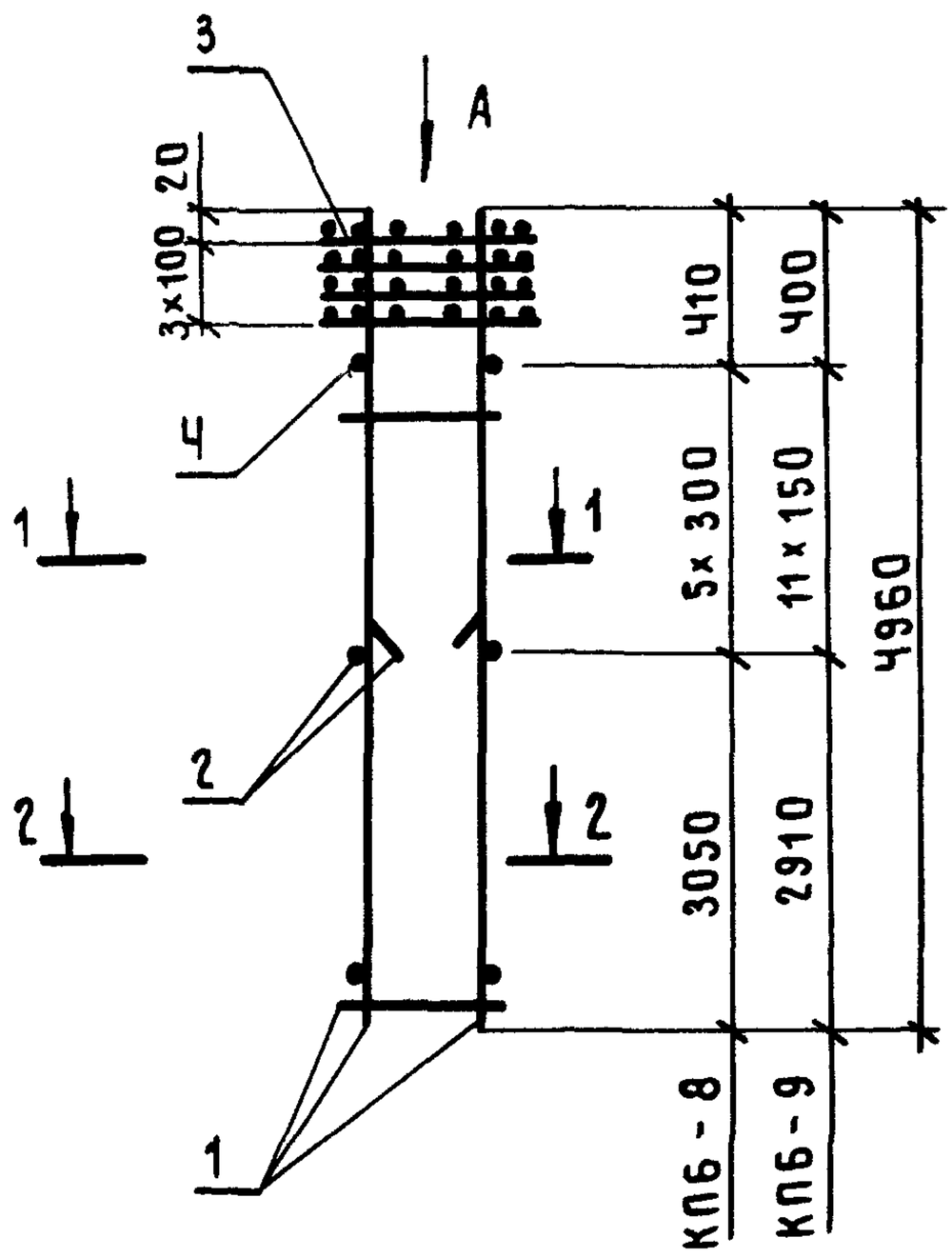

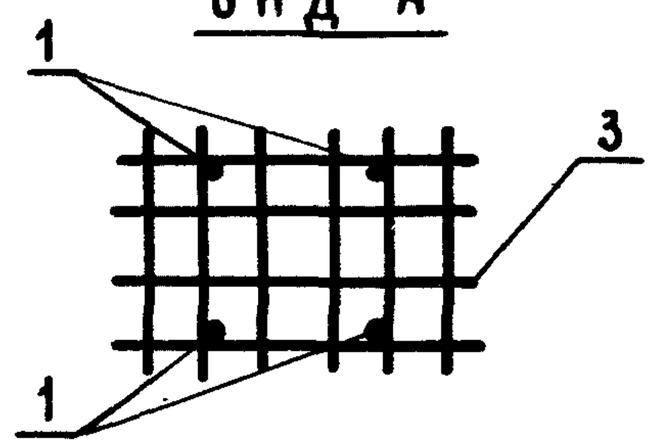

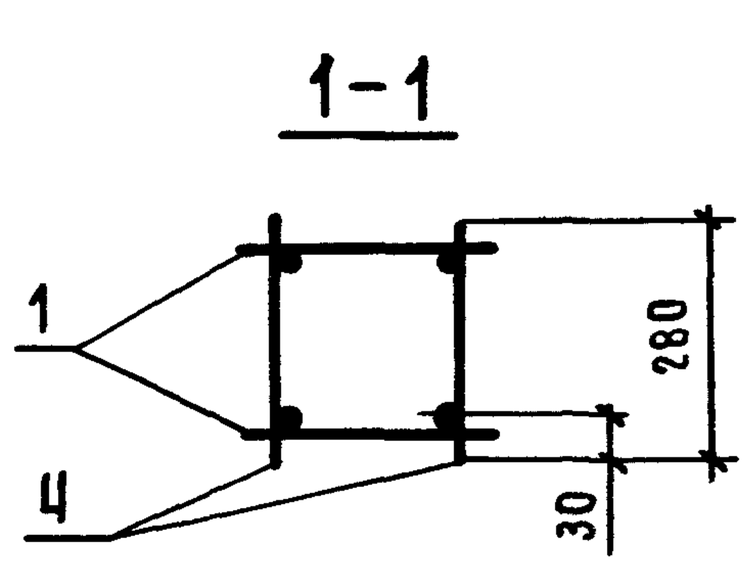

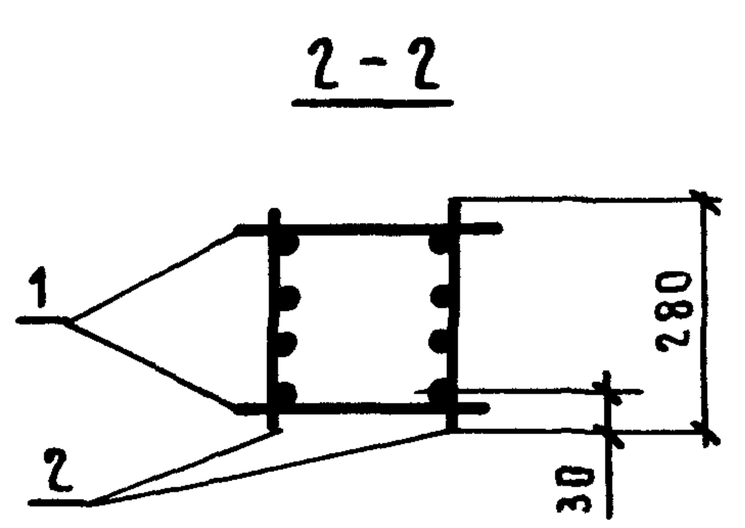

Марка каркаса	Поз.	Наименование	Кол.	Обозначение документа	Марка каркаса, кг
КПБ-8	1	Каркас КР3-5	2	1.423.1-3/88.2-187	87,7
	2	КР3-8	2	-187	
	3	Сетка С9	4	-238	
	4	ф5Вр I, ℓ=280; 0,040кг	10	Без черт.	
КПБ-9	1	Каркас КР3-10	2	1.423.1-3/88.2-187	108,0
	2	КР3-11	2	-187	
	3	Сетка С9	4	-238	
	4	ф6А I, ℓ=280; 0,062кг	22	Без черт.	

Арматура класса А-I по ГОСТ 5781-82*;
класса Вр-I по ГОСТ 6727-80*.

Нач.СКО-1	Михайлов		
Н.контр.	Матвеев		
ГИП	Григорьев		
Рук.бр.	Акишина		
Ст.инж.	Никонова		
Пров.	Милютина		
Рук.бр.	Григорян		
Пров.	Михеева		

1.423.1-3/88.2-7

Каркас пространственный КПБ-8; КПБ-9

Стадия	Лист	Листов
Р		1

Примстройпроект

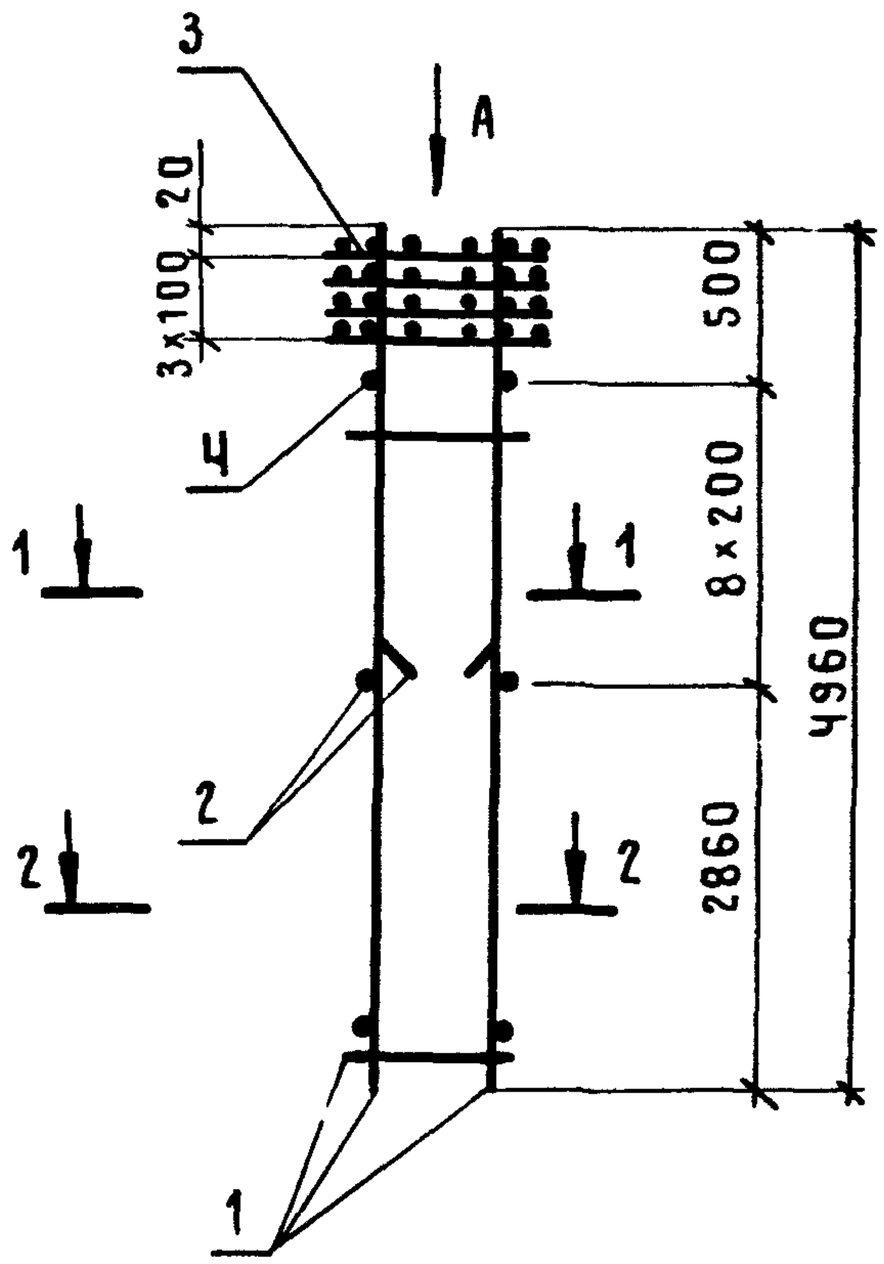

Вид А

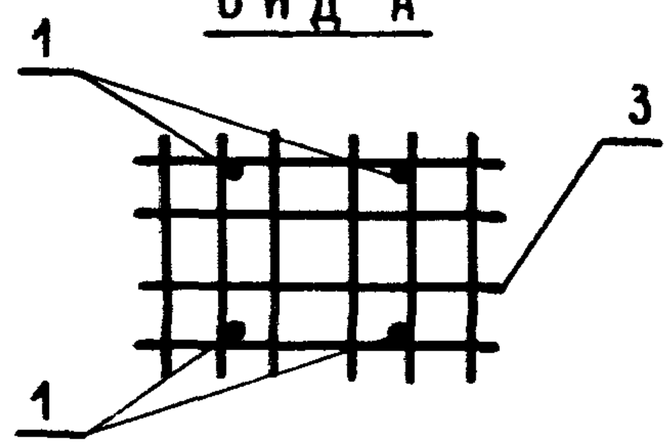

1 – 1

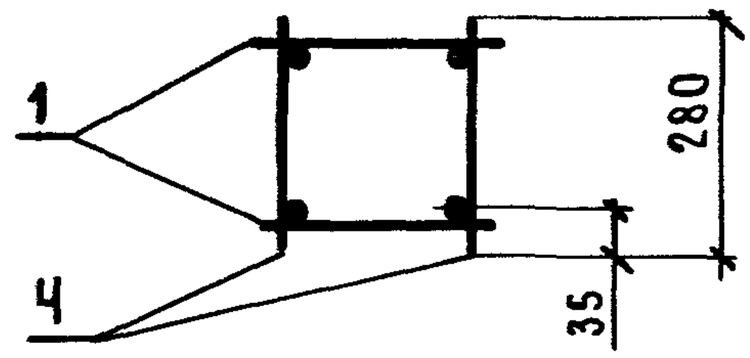

2 – 2

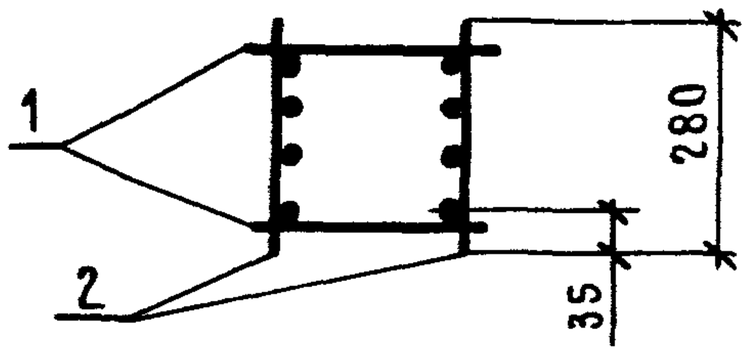

Марка каркаса	Поз.	Наименование	Кол.	Обозначение документа	Масса каркаса, кг
КП6–10	1	Каркас КР3–12	2	1.423.1–3|88.2–187	137,4
	2	КР3–13	2	–187	
	3	Сетка С9	4	–238	
	4	ф8АI, ℓ=280; 0,111 кг	16	Без черт.	

Арматура класса А-I по ГОСТ 5781-82*.

Подпись и дата | Взам. инв. №

Инв. № подл.

Нач.СКО-1	Михайлов		
Н. контр.	Матвеев		
ГИП	Григорьев		
Рук.бр.	Акишина		
Ст.инж.	Никонова		
Пров.	Милютина		
Рук.бр.	Григорян		
Пров.	Михеева		

1.423.1–3|88.2–8

Каркас пространственный КП6 –10

Стадия	Лист	Листов
Р		1

ПРОМСТРОЙПРО

КП 7-1 ... КП7-3

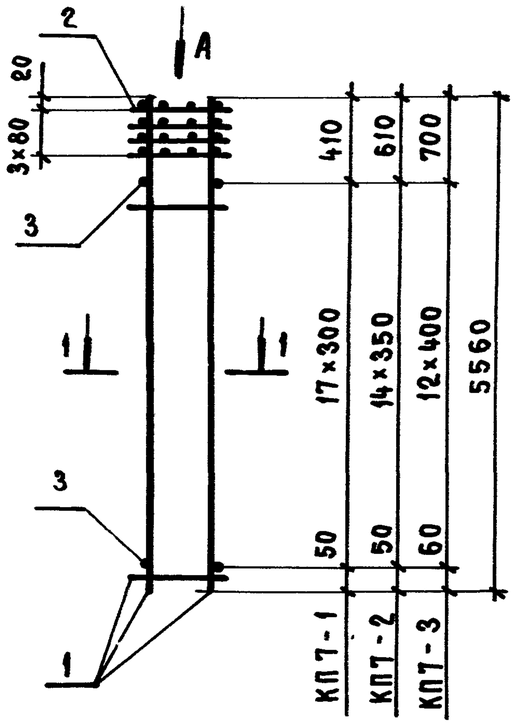

КП 7-5 ; КП 7-6

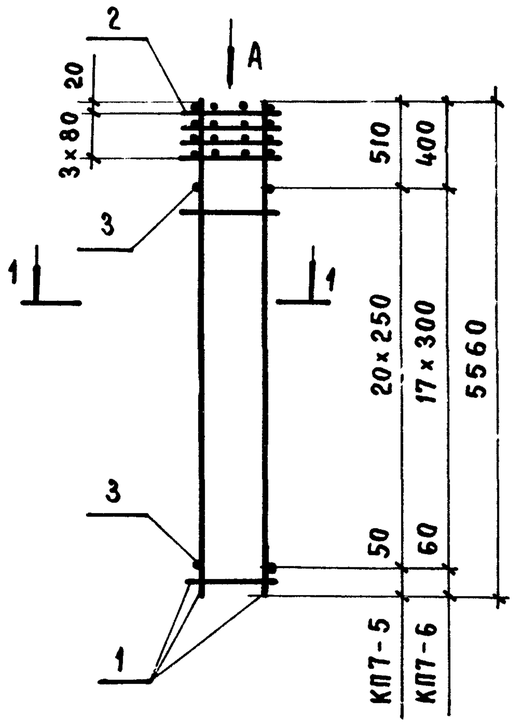

Марка каркаса	Поз.	Наименование	Кол.	Обозначение документа	Масса каркаса, кг
КП 7-1	1	Каркас КР4-1	2	1.423.1-3/88.2-188	41,4
	2	Сетка С1	4	-237	
	3	ф4Вр^{I}, ℓ=280; 0,026 кг	36	БЕЗ ЧЕРТ.	
КП 7-2	1	Каркас КР4-2	2	1.423.1-3/88.2-188	51,2
	2	Сетка С1	4	-237	
	3	ф5Вр^{I}, ℓ=280; 0,040 кг	30	БЕЗ ЧЕРТ.	
КП 7-3	1	Каркас КР4-3	2	1.423.1-3/88.2-188	74,0
	2	Сетка С1	4	-237	
	3	ф6А^{I}, ℓ=280; 0,062 кг	26	БЕЗ ЧЕРТ.	
КП 7-5	1	Каркас КР4-5	2	1.423.1-3/88.2-188	52,2
	2	Сетка С1	4	-237	
	3	ф5Вр^{I}, ℓ=280; 0,040 кг	42	БЕЗ ЧЕРТ.	
КП 7-6	1	Каркас КР4-6	2	1.423.1-3/88.2-188	75,0
	2	Сетка С1	4	-237	
	3	ф6А^{I}, ℓ=280; 0,062 кг	36	БЕЗ ЧЕРТ.	

Арматура класса А-^{I} по ГОСТ 5781-82*; класса Вр-^{I} по ГОСТ 6727-80*

Вид А

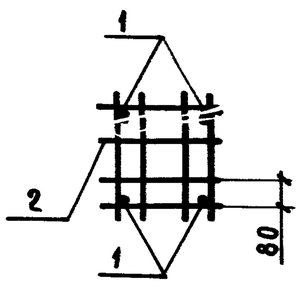

1-1

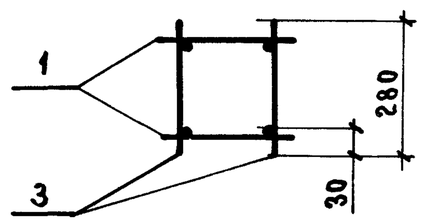

Нач. СКО-I	Михайлов	
Н. контр.	Матвеев	
ГИП	Григорьев	
Рук. бр.	Акишина	
Рук. бр.	Кумков	
Проверил	Никонова	
Рук. бр.	Григорян	
Проверил	Михеева	

1.423.1-3/88.2-9

Каркас пространственный КП7-1 ... КП7-3; КП7-5 ; КП7-6.

Стадия	Лист	Листов
Р		1

ПРОМСТРОЙПРОЕКТ

Инв. № подл. | Подпись и дата | Взам. инв. №

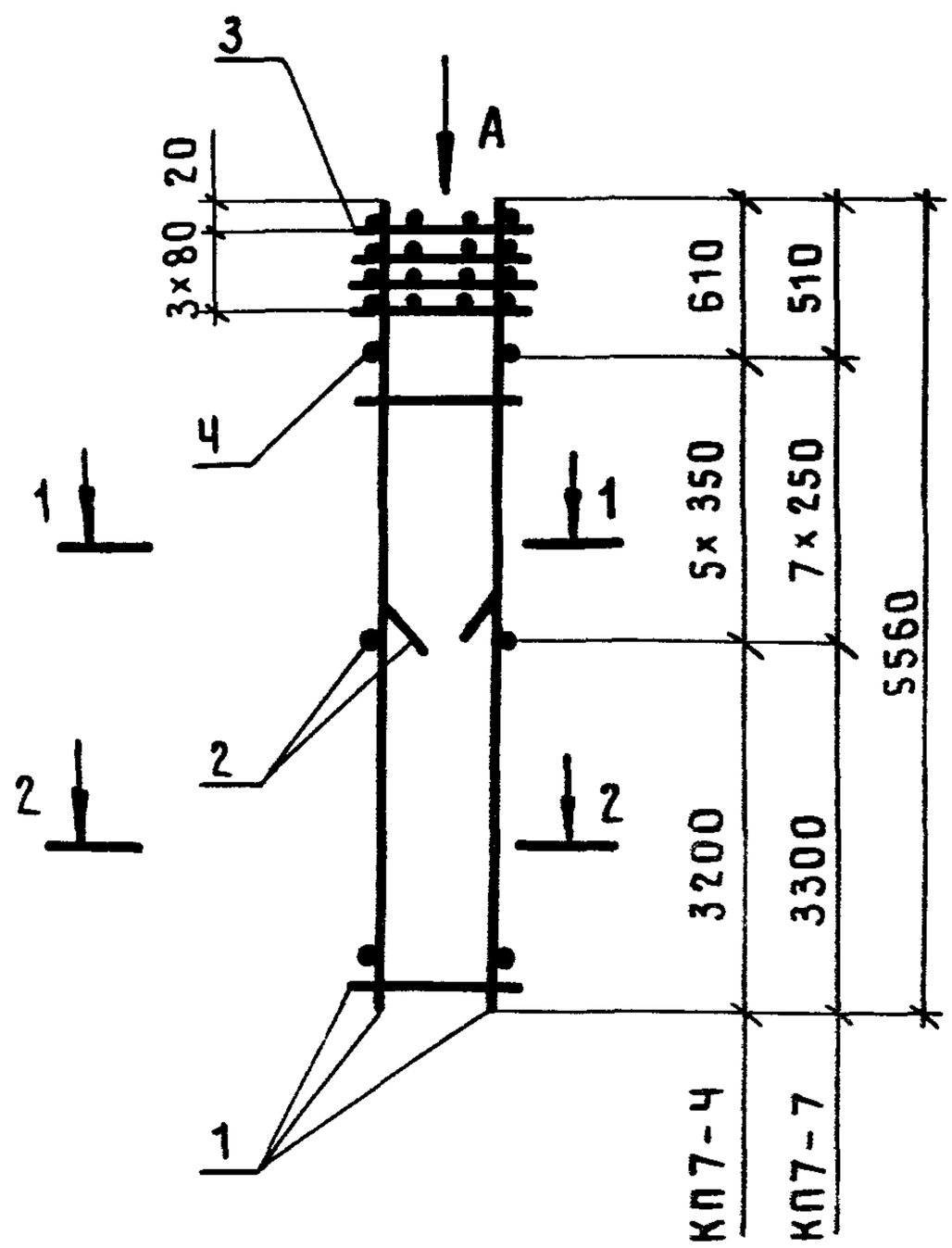

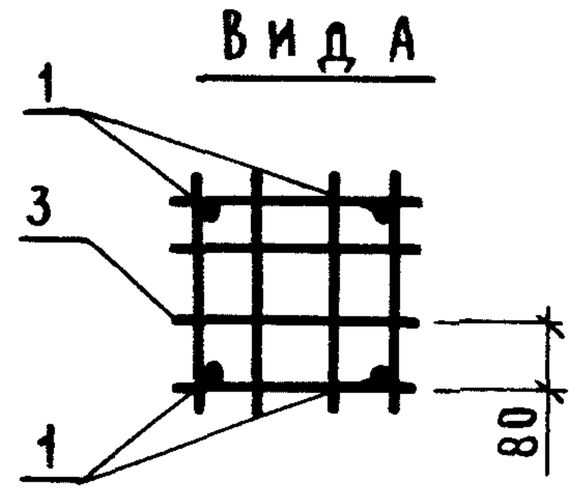

1-1

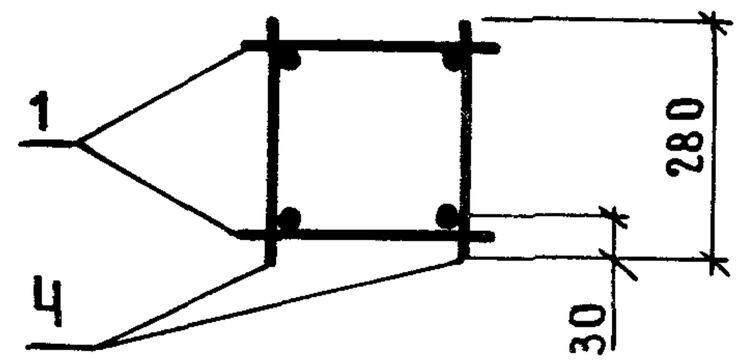

2-2

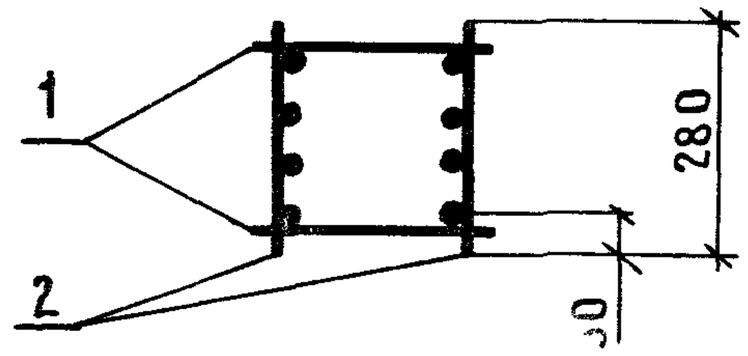

Марка каркаса	Поз.	Наименование	Кол.	Обозначение документа	Масса каркаса, кг
КП7-4	1	Каркас КРЧ-2	2	1.423.1-3|88.2-188	77,2
	2	КРЧ-4	2	-188	
	3	Сетка С1	4	-237	
	4	ф5Вр I, ℓ=280; 0,040кг	10	Без черт.	
КП7-7	1	Каркас КРЧ-5	2	1.423.1-3|88.2-188	79,0
	2	КРЧ-7	2	-188	
	3	Сетка С1	4	-237	
	4	ф5Вр I, ℓ=280; 0,040кг	14	Без черт.	

Арматура класса Вр-I по ГОСТ 6727-80*

Нач СКО-1	Михайлов		1423.1-3|88.2-10
Контр.	Матвеев		
ГИП	Григорьев		
Рук бр.	Акишина		Каркас пространственный КП7-4; КП7-7
Рук бр.	Кумков		
Пров.	Никонова		
Рук бр.	Григорян		
Пров.	Михеева		

Стадия	Лист	Листов
Р		1

Омстройпроект

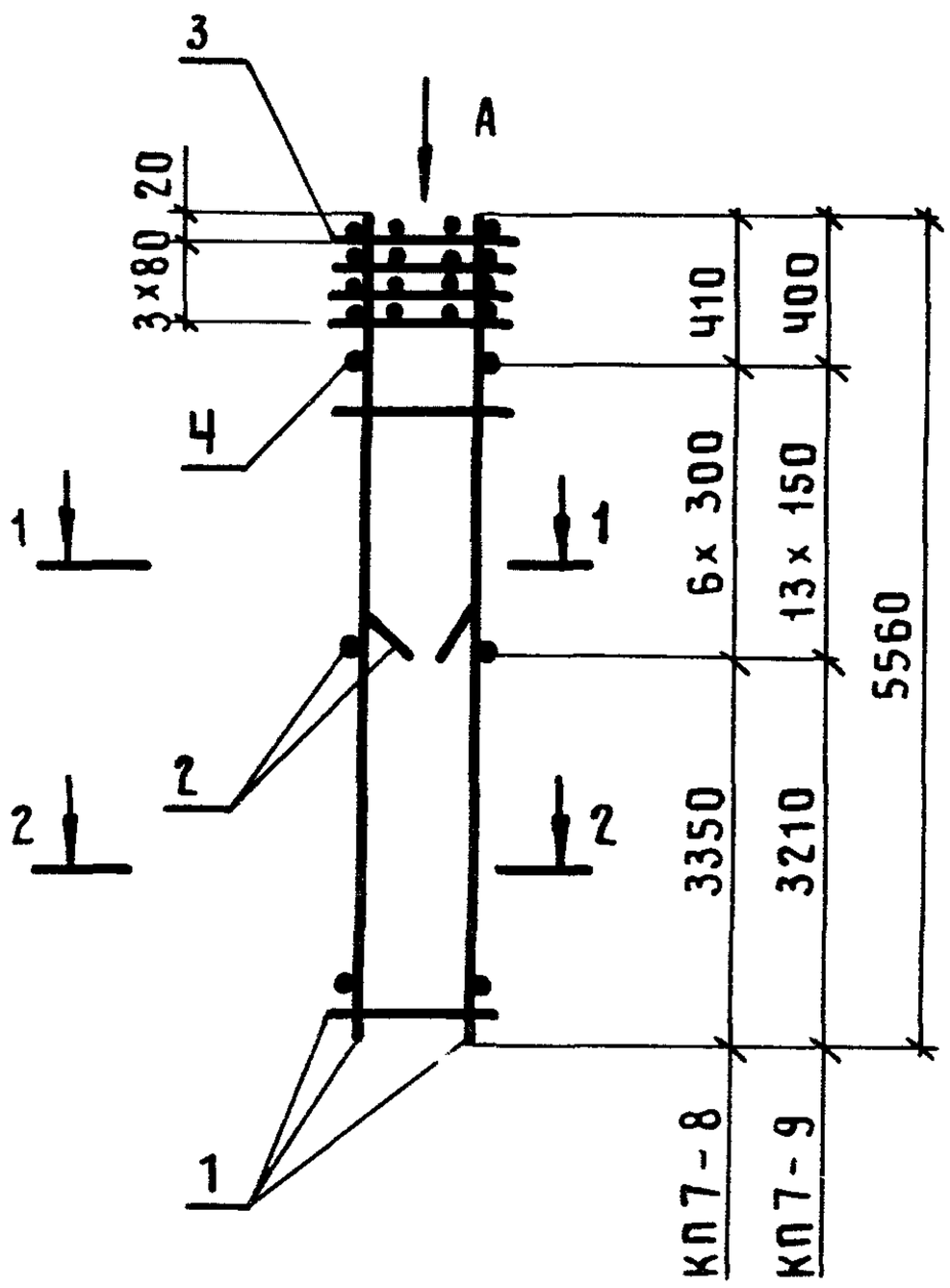

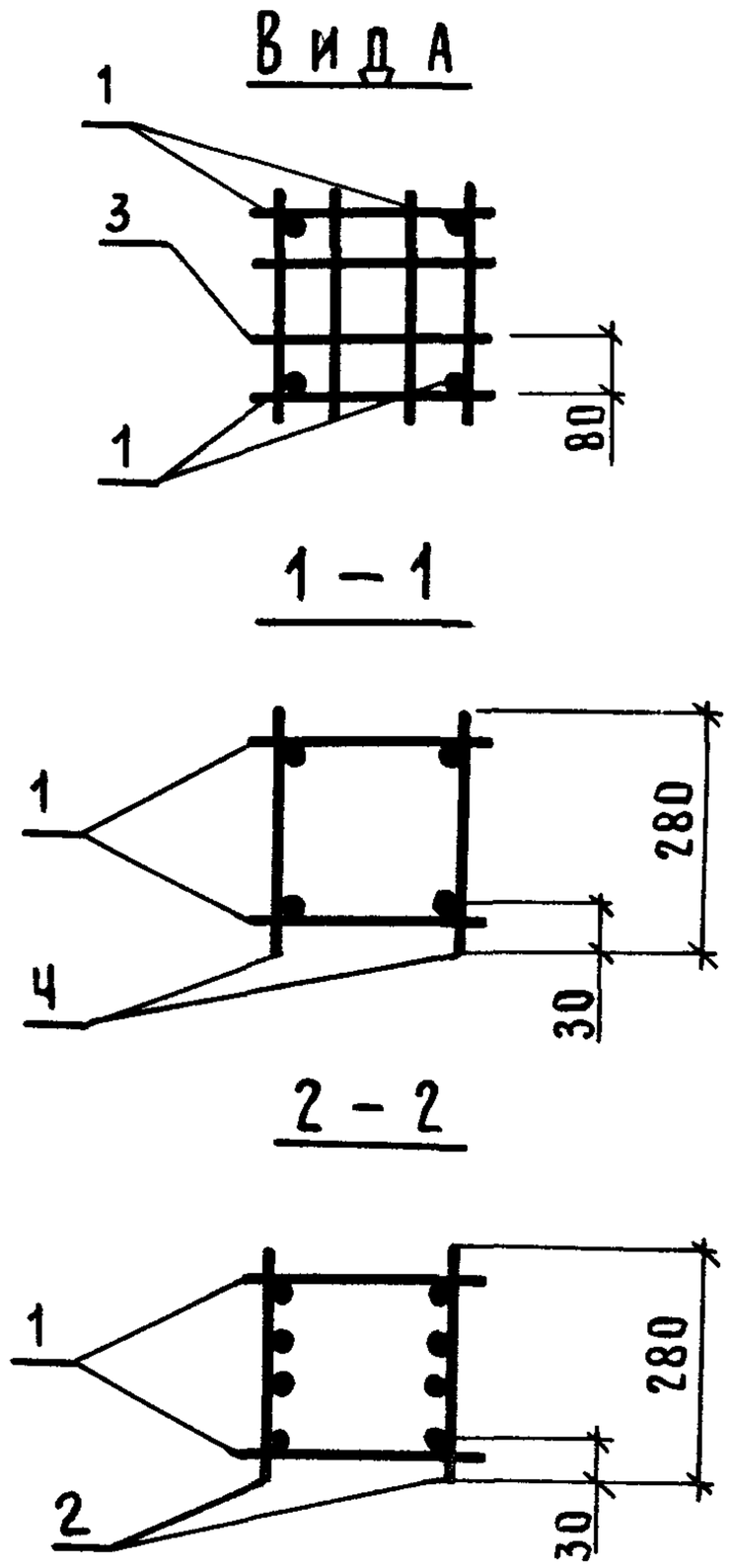

Марка каркаса	Поз.	Наименование	Кол.	Обозначение документа	Масса каркаса, кг
КП7-8	1	Каркас КРЧ-8	2	1.423.1-3/88.2-188	95,7
	2	КРЧ-9	2	-188	
	3	Сетка С1	4	-237	
	4	⌀5Вр I, ℓ=280; 0,040кг	12	Без черт.	
КП7-9	1	Каркас КРЧ-10	2	1.423.1-3/88.2-188	118,5
	2	КРЧ-11	2	-188	
	3	Сетка С1	4	-237	
	4	⌀6А I, ℓ=280; 0,062кг	26	Без черт.	

Арматура класса А-I по ГОСТ 5781-82*;
класса Вр-I по ГОСТ 6727-80*.

Нач СКО-1	Михайлов		
Н.контр.	Матвеев		
ГИП	Григорьев		
Рук бр.	Акишина		
Рук бр.	Кумков		
Пров.	Никонова		
Рук бр.	Григорян		
Пров.	Михеева		

1.423.1-3/88.2-11

Каркас пространственный
КП7-8; КП7-9

Стадия	Лист	Листов
Р		1

ПРОМСТРОЙПРОЕКТ

Взам. инв. №
Подпись и дата
Инв. № подл.

23584-04 19

КП 8-1 ... КП 8-3

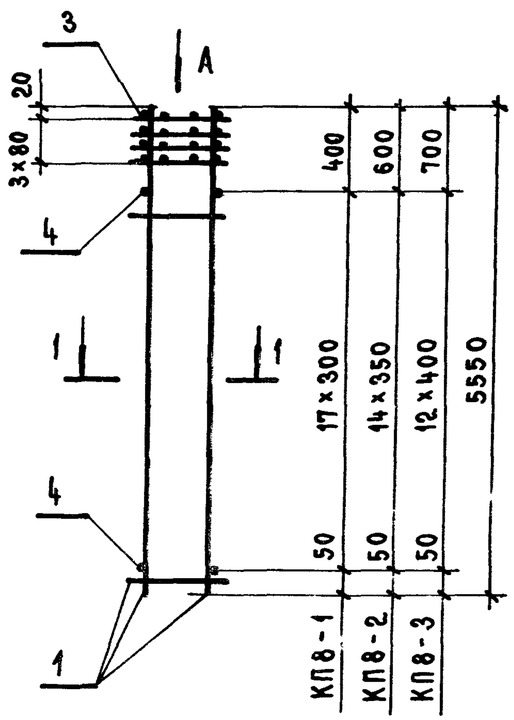

КП 8-4 ... КП 8-6

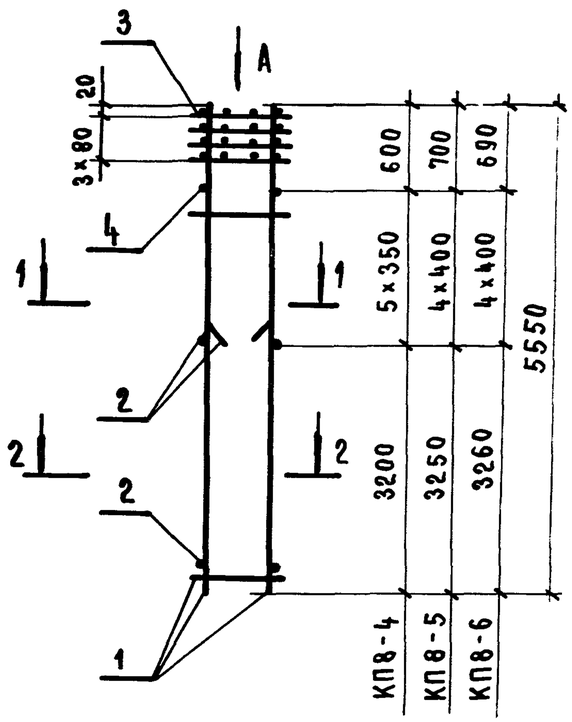

Марка каркаса	Поз.	Наименование	Кол.	Обозначение документа	Масса каркаса, кг
КП 8-1	1	Каркас КР4-12	2	1.423.1-3/88.2-189	42,5
	3	Сетка С2	4	-237	
	4	ф4Вр I, ℓ=280; 0,026 кг	36	БЕЗ ЧЕРТ.	
КП 8-2	1	Каркас КР4-13	2	1.423.1-3/88.2-189	52,6
	3	Сетка С2	4	-237	
	4	ф5Вр I, ℓ=280; 0,040 кг	30	БЕЗ ЧЕРТ.	
КП 8-3	1	Каркас КР4-14	2	1.423.1-3/88.2-189	62,7
	3	Сетка С2	4	-237	
	4	ф5Вр I, ℓ=280; 0,040 кг	26	БЕЗ ЧЕРТ.	
КП 8-4	1	Каркас КР4-13	2	1.423.1-3/88.2-189	78,6
	2	КР4-4	2	-188	
	3	Сетка С2	4	-237	
	4	ф5Вр I, ℓ=280; 0,040 кг	10	БЕЗ ЧЕРТ.	
КП 8-5	1	Каркас КР4-14	2	1.423.1-3/88.2-189	95,5
	2	КР4-15	2	-189	
	3	Сетка С2	4	-237	
	4	ф5Вр I, ℓ=280; 0,040 кг	8	БЕЗ ЧЕРТ.	
КП 8-6	1	Каркас КР4-16	2	1.423.1-3/88.2-189	114,9
	2	КР4-17	2	-189	
	3	Сетка С2	4	-237	
	4	ф6А I, ℓ=280; 0,062 кг	8	БЕЗ ЧЕРТ.	

Вид А

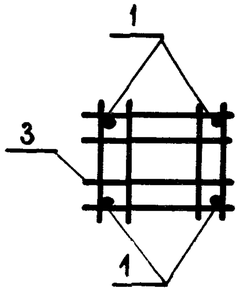

1-1

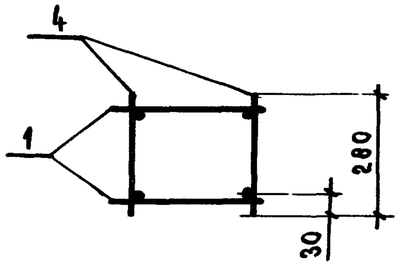

2-2

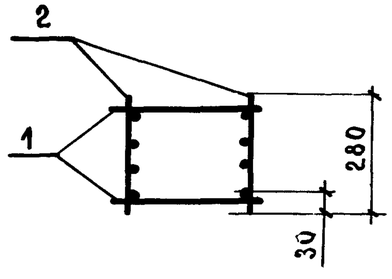

Арматура класса А-I по ГОСТ 5781-82*;
класса Вр-I по ГОСТ 6727-80*

Нач. СКО-1	Михайлов	
Н. контр.	Матвеев	
ГИП	Григорьев	
Рук. бр.	Акишина	
Рук. бр.	Кумков	
Проверил	Никонова	
Рук. бр.	Григорян	
Проверил	Алексеева	

1.423.1-3/88.2-12

Каркас пространственный КП 8-1 ... КП 8-6

Стадия	Лист	Листов
Р		1

ПРОМСТРОЙПРОЕКТ

Инв. № подл. | Подпись и дата | Взам. инв. №

23584-04 20

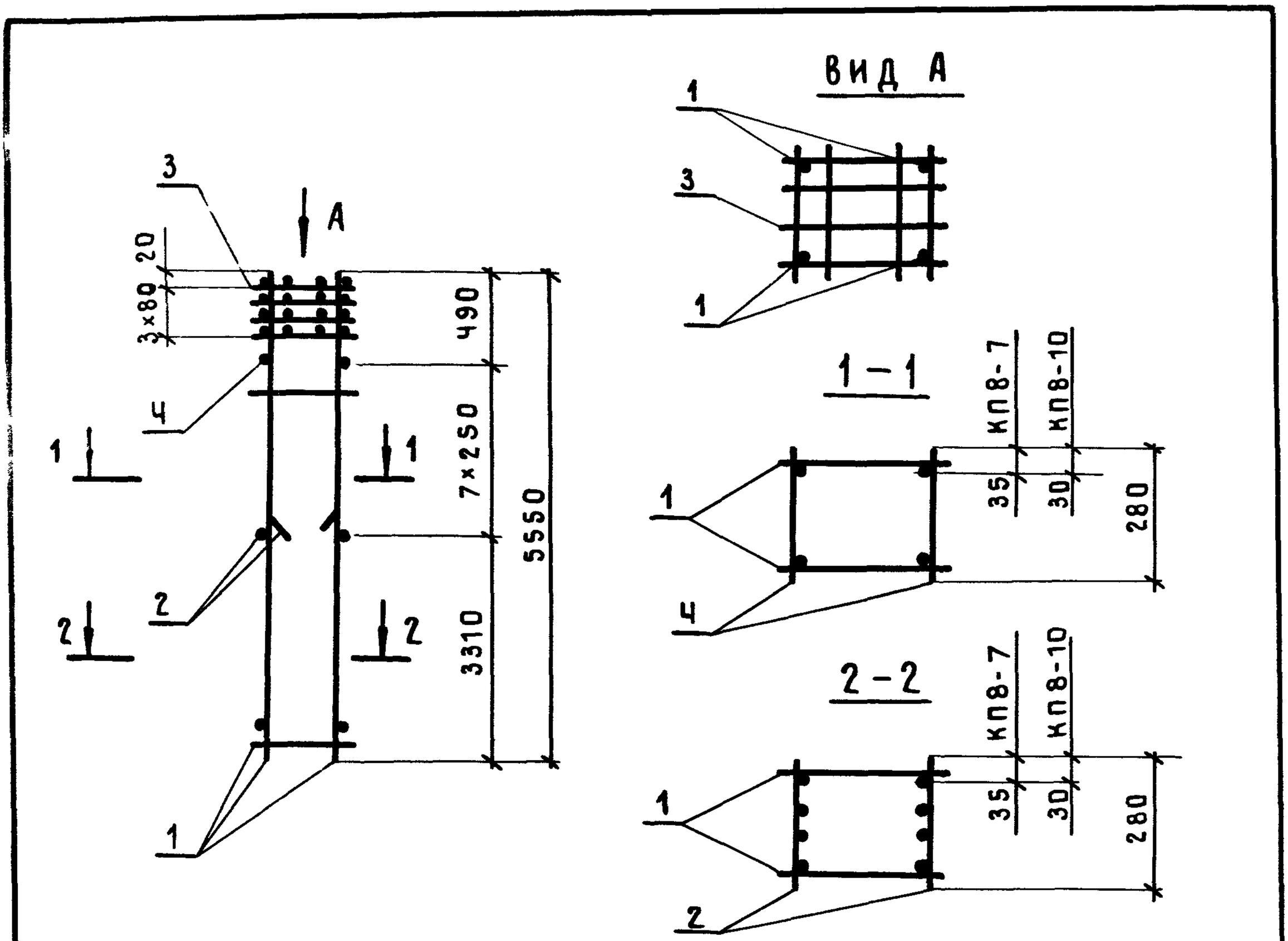

Марка каркаса	Поз.	Наименование	Кол.	Обозначение документа	Масса каркаса, кг
КП 8 – 7	1	Каркас КРЧ – 18	2	1.423.1 – 3/88.2 – 189	153,5
	2	КРЧ – 19	2	– 189	
	3	Сетка С2	4	– 237	
	4	ф8АI, ℓ= 280; 0,111 кг	14	Без черт.	
КП 8 – 10	1	Каркас КРЧ – 20	2	1.423.1-3/88.2 – 189	80,4
	2	КРЧ – 7	2	– 188	
	3	Сетка С2	4	– 237	
	4	ф5ВрI, ℓ=280; 0,040 кг	14	Без черт.	

Арматура класса А-I по ГОСТ 5781-82*;
класса Вр-I по ГОСТ 6727-80*.

Нач СКО-1	Михайлов		1.423.1 – 3/88.2-13
Н. контр.	Матвеев		
ГИП	Григорьев		
Рук БР	Акишина		Каркас пространственный КП 8-7; КП 8-10
Рук БР.	Кумков		
Пров	Никонова		
Рук.БР.	Григорян		
Пров.	Михеева		

Стадия	Лист	Листов
Р		1

Промстройпроект

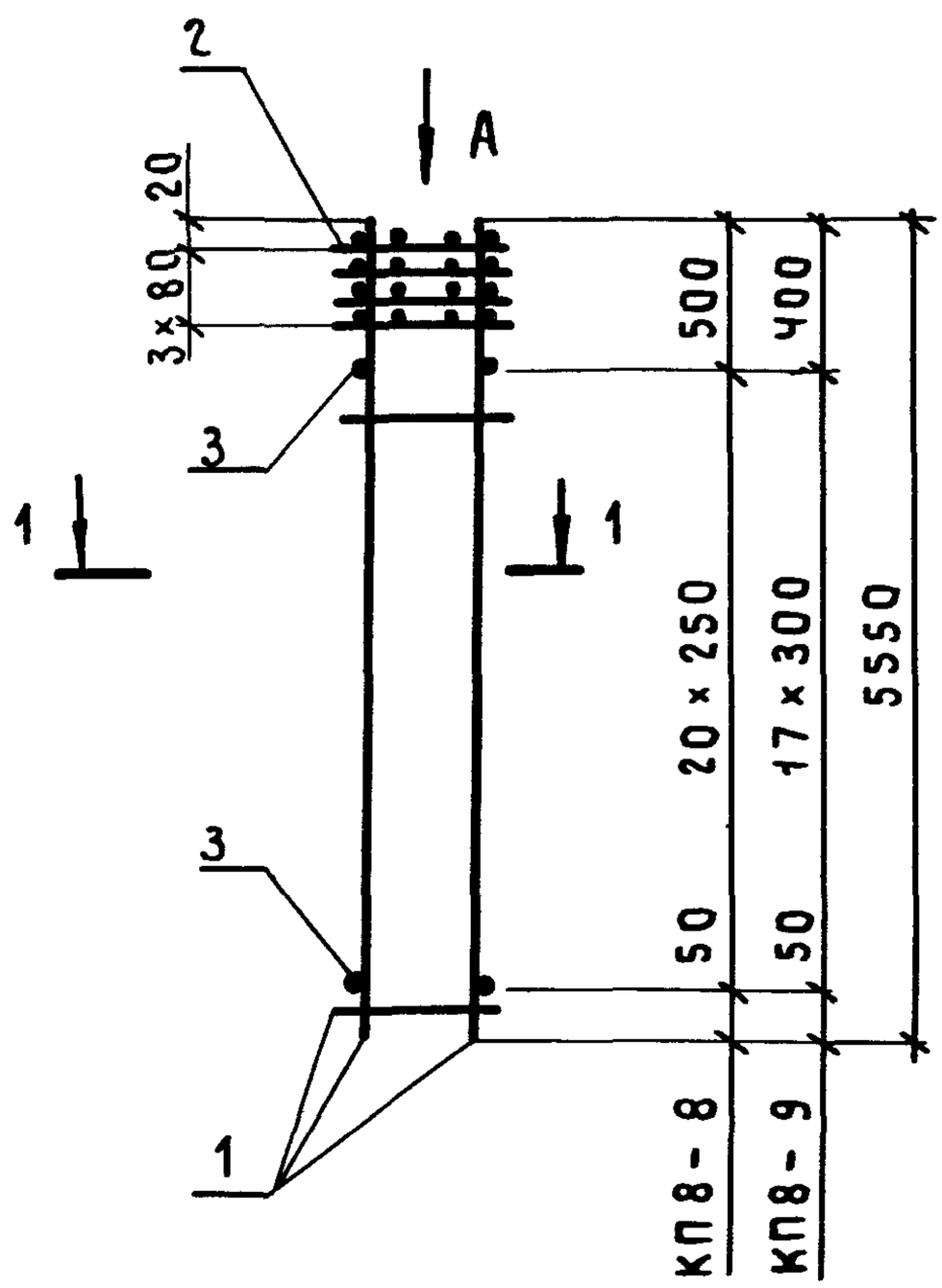

Вид А

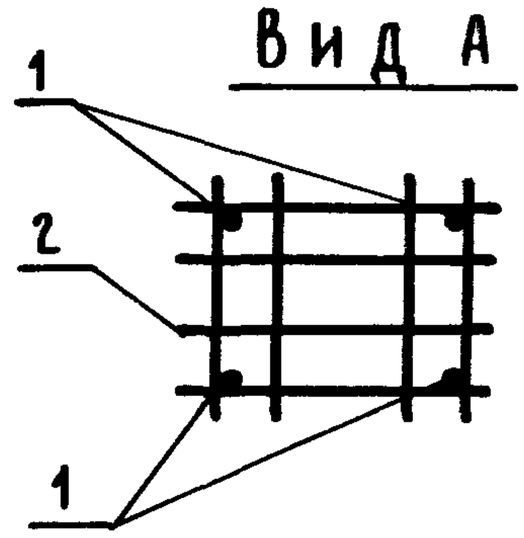

1 – 1

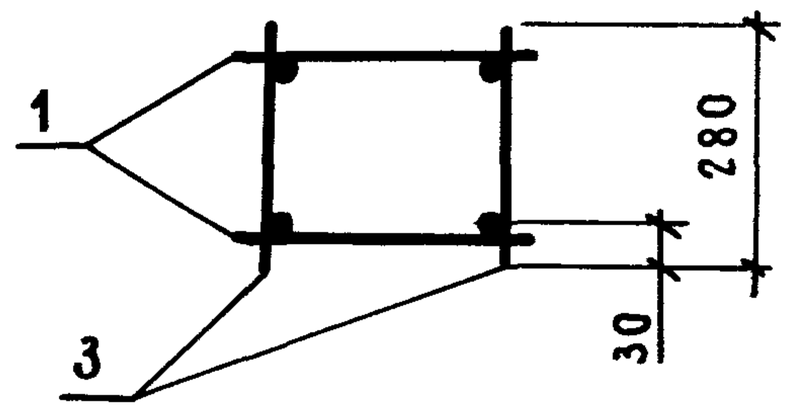

Марка каркаса	Поз.	Наименование	Кол.	Обозначение документа	Масса каркаса, кг
КП 8 – 8	1	Каркас КРЧ – 20	2	1.423.1-3/88.2-189	53, 6
	2	Сетка С2	4	-237	
	3	ф5Вр I, ℓ=280; 0,040 кг	42	Без черт.	
КП 8 – 9	1	Каркас КРЧ – 21	2	1.423.1-3/88.2-189	63, 4
	2	Сетка С2	4	-237	
	3	ф5Вр I, ℓ=280; 0,040 кг	36	Без черт.	

Арматура класса Вр-I по ГОСТ 6727-80*.

Нач СКО-1	Михайлов		
Н.контр.	Матвеев		
ГИП	Григорьев		
Рук бр.	Акишина		
Рук бр.	Кумков		
Пров.	Никонова		
Рук бр.	Григорян		
Пров	Михеева		

1.423.1-3/88.2-14

Каркас пространственный

КП 8 – 8; КП 8 – 9

Стадия	Лист	Листов
Р		1

ПРОМСТРОЙПРОЕКТ

Взам. инв. №

Подпись и дата

Инв. № подл.

23584-04 21

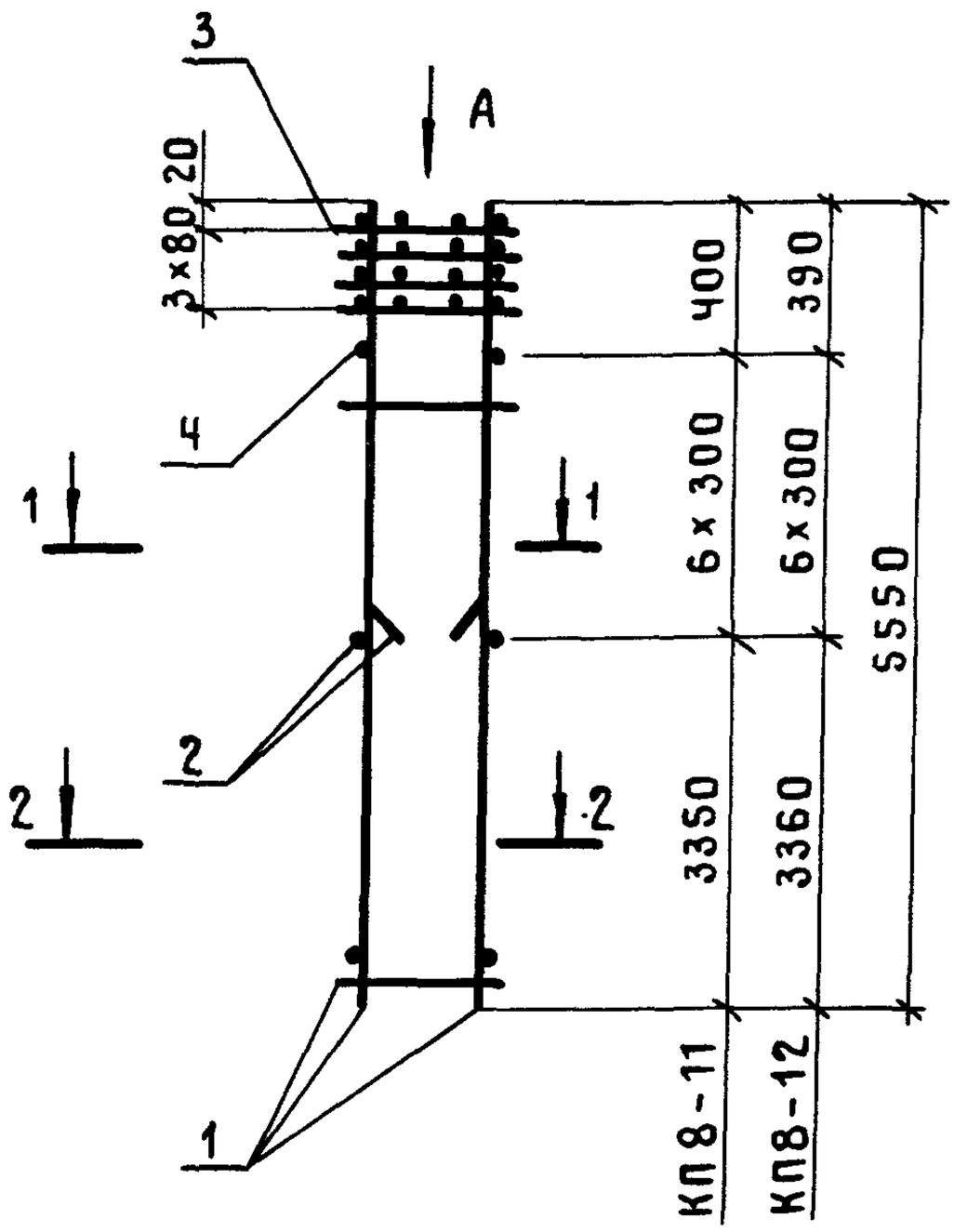

Вид А

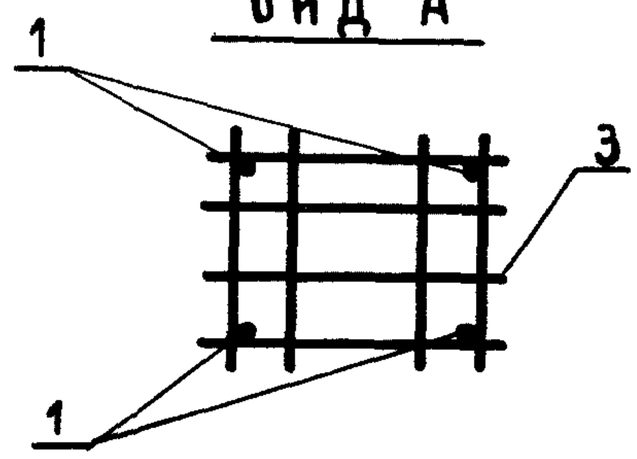

1 – 1

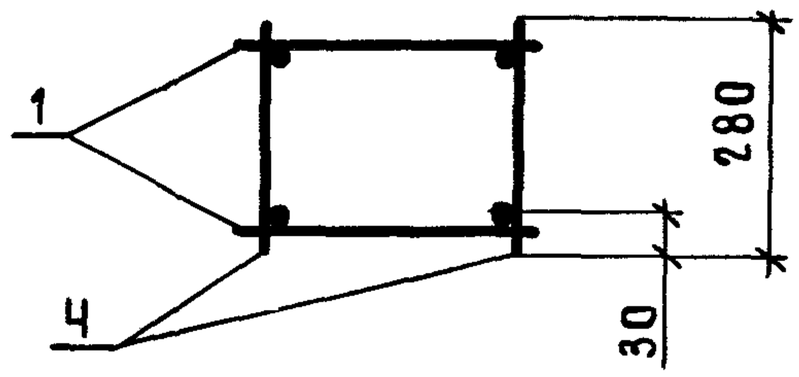

2 – 2

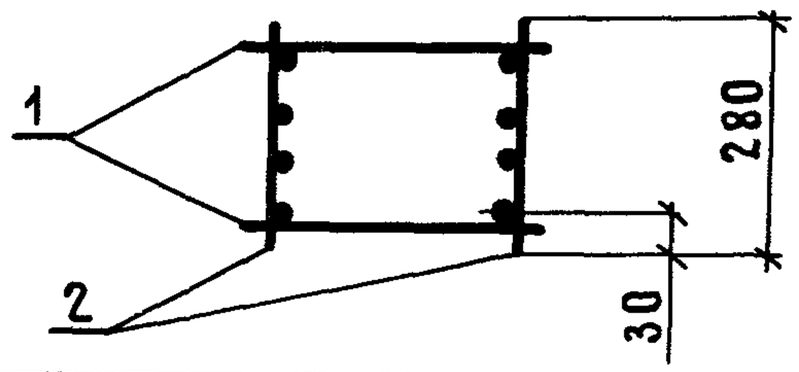

Марка каркаса	Поз.	Наименование	Кол.	Обозначение документа	Масса каркаса, кг
КП8-11	1	Каркас КРЧ-21	2	1.423.1-3/88.2-189	97,1
	2	КРЧ-9	2	-188	
	3	Сетка С2	4	-237	
	4	ф5Вр I, ℓ=280; 0,040кг	12	Без черт.	
КП8-12	1	Каркас КРЧ-22	2	1.423.1-3/88.2-189	117,3
	2	КРЧ-23	2	-189	
	3	Сетка С2	4	-237	
	4	ф6А I, ℓ=280; 0,062кг	12	Без черт.	

Арматура класса А-I по ГОСТ 5781-82*;
класса Вр-I по ГОСТ 6727-80*.

Нач.СКО-1	Михайлов	
Н.контр.	Матвеев	
ГИП	Григорьев	
Рук.бр.	Акишина	
Рук.бр.	Кумков	
Пров.	Никонова	
Рук.бр.	Григорян	
Пров.	Михеева	

1.423.1-3/88.2-15

Каркас пространственный
КП8-11; КП8-12

Стадия	Лист	Листов
Р		1

ПРОМСТРОЙПРОЕКТ

Инв.№ подл. | Подпись и дата | Взам.инв.№

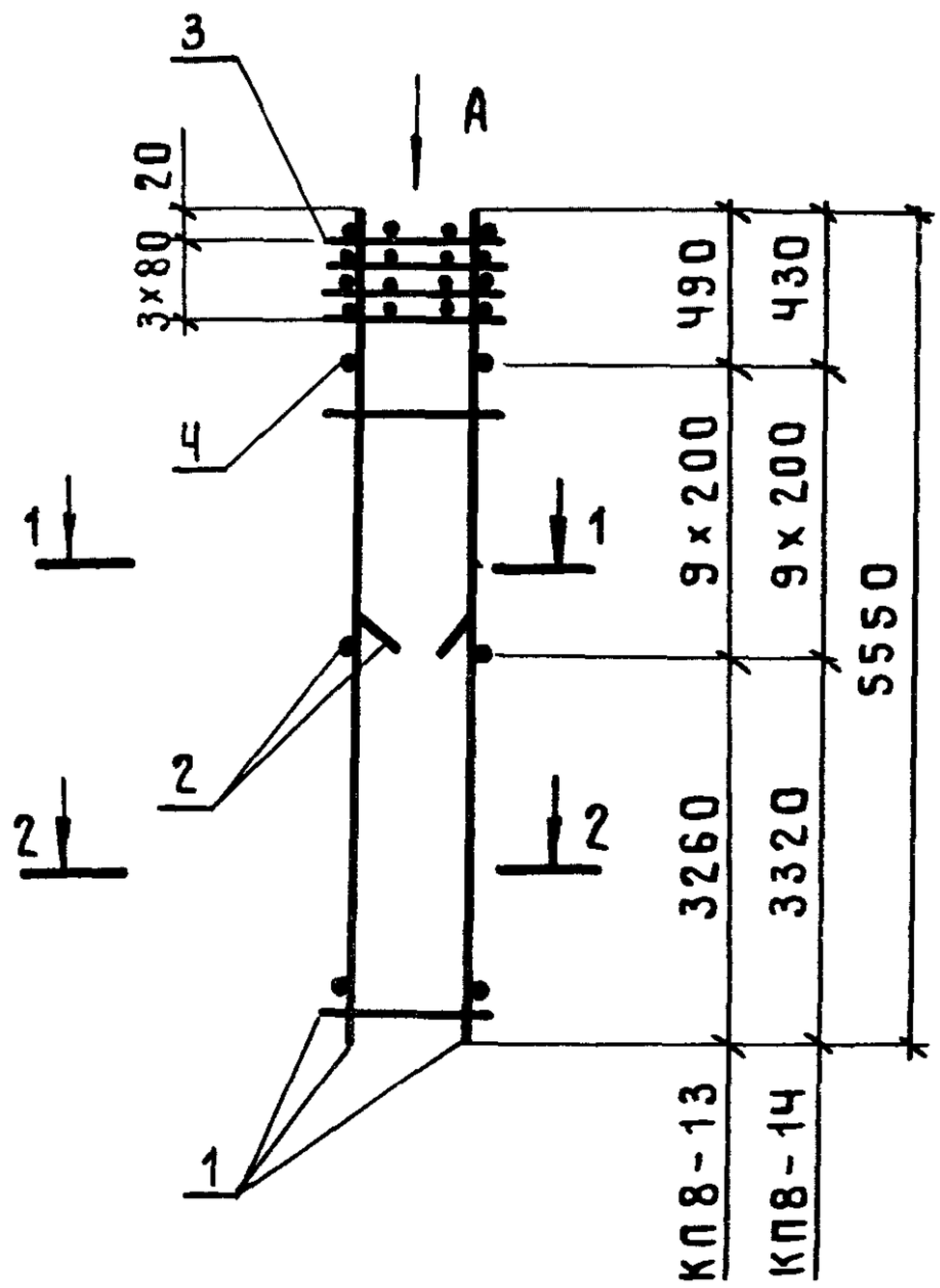

Вид А

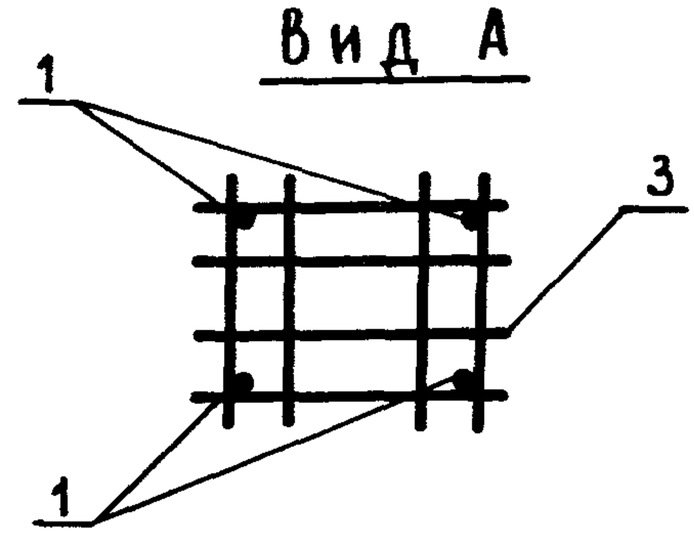

1 - 1

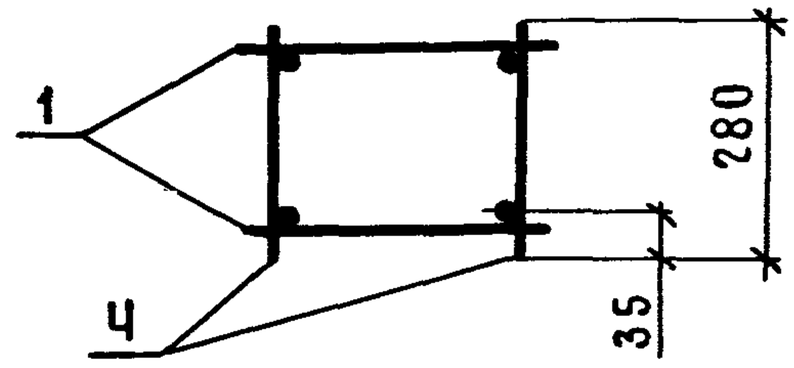

2 — 2

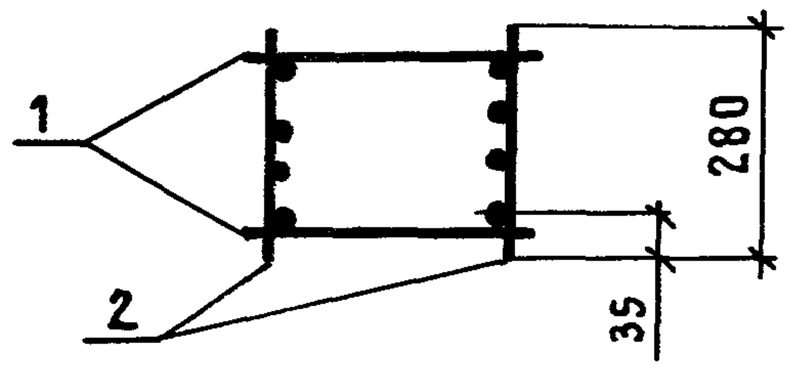

Марка каркаса	Поз.	Наименование	Кол.	Обозначение документа	Масса каркаса кг
КП 8-13	1	Каркас КРЧ - 24	2	1.423.1-3/88.2-189	195,1
	2	КРЧ - 25	2	-190	
	3	Сетка С2	4	- 237	
	4	ф 8 А I, ℓ= 280; 0,111 кг	18	Без черт.	
КП 8-14	1	Каркас КРЧ - 26	2	1.423.1-3/88.2-190	195,2
	2	КРЧ - 27	2	-190	
	3	Сетка С2	4	- 237	
	4	ф 8 А I, ℓ= 280; 0,111 кг	18	Без черт.	

Арматура класса А-I по ГОСТ 5781-82*

Нач.СКО-1	Михайлов		1.423.1-3/88.2-16
Н. контр.	Матвеев		
ГИП	Григорьев		
Рук.бр.	Акишина		Каркас пространственный КП 8-13; КП 8-14
Рук бр.	Кумков		
Пров.	Никонова		
Рук.бр.	Григорян		
Пров.	Михеева		

Стадия	Лист	Листов
Р		1

ПРОМСТРОЙПРОЕКТ

Взам. инв. № | Подпись и дата | Инв. № подл.

23584-04 22

КП9-1... КП9-3

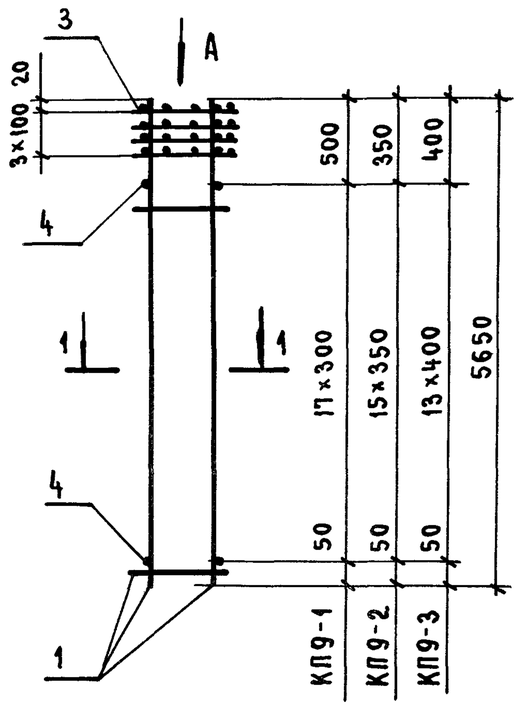

КП9-4... КП9-6

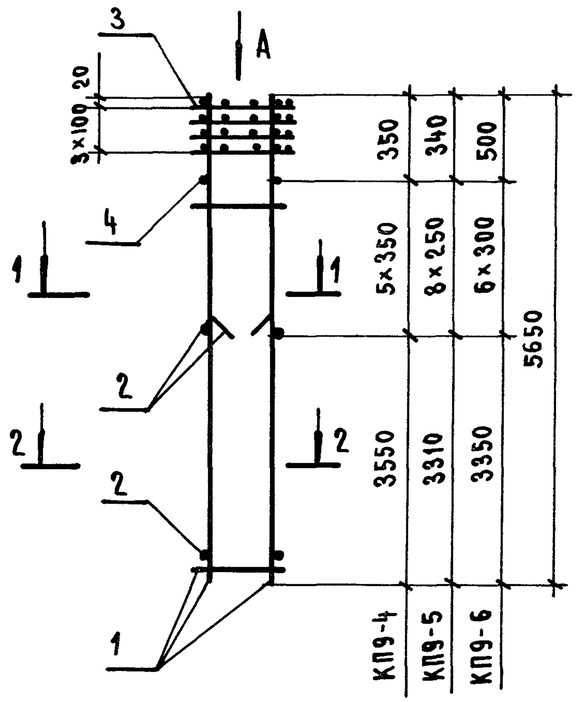

Марка каркаса	Поз	Наименование	Кол.	Обозначение документа	Масса каркаса, кг
КП9-1	1	Каркас КР4-28	2	1.423.1-3/88.2-190	47,6
	3	Сетка С5	4	-237	
	4	ф4Вр$\overline{I}$, ℓ=380; 0,035 кг	36	БЕЗ ЧЕРТ.	
КП9-2	1	Каркас КР4-29	2	1.423.1-3/88.2-190	58,1
	3	Сетка С5	4	-237	
	4	ф5Вр$\overline{I}$, ℓ=380; 0,055 кг	32	БЕЗ ЧЕРТ.	
КП9-3	1	Каркас КР4-30	2	1.423.1-3/88.2-190	68,1
	3	Сетка С5	4	-237	
	4	ф5Вр$\overline{I}$, ℓ=380; 0,055 кг	28	БЕЗ ЧЕРТ.	
КП9-4	1	Каркас КР4-29	2	1.423.1-3/88.2-190	86,9
	2	КР4-31	2	-190	
	3	Сетка С5	4	-237	
	4	ф5Вр$\overline{I}$, ℓ=380; 0,055 кг	10	БЕЗ ЧЕРТ.	
КП9-5	1	Каркас КР4-32	2	1.423.1-3/88.2-190	86,6
	2	КР4-33	2	-190	
	3	Сетка С5	4	-237	
	4	ф5Вр$\overline{I}$, ℓ=380; 0,055 кг	16	БЕЗ ЧЕРТ.	
КП9-6	1	Каркас КР4-34	2	1.423.1-3/88.2-190	102,6
	2	КР4-35	2	-190	
	3	Сетка С5	4	-237	
	4	ф5Вр$\overline{I}$, ℓ=380; 0,055 кг	12	БЕЗ ЧЕРТ.	

Вид А

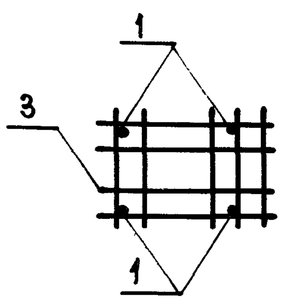

1-1

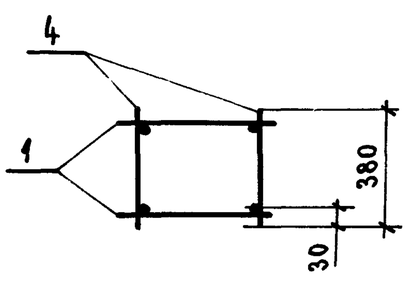

2-2

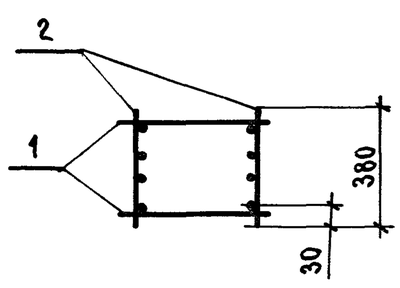

Арматура класса Вр-$\overline{I}$ по ГОСТ 6727-80*

Нач.СКО-1	Михайлов	
Н. контр.	Матвеев	
ГИП	Григорьев	
Рук. бр.	Акишина	
Рук. бр.	Кумков	
Проверил	Никонова	
Рук. бр.	Григорян	
Проверил	Михеева	

1.423.1-3/88.2-17

Каркас пространственный КП9-1 ... КП9-6

Стадия	Лист	Листов
Р		1

ПРОМСТРОЙПРОЕКТ

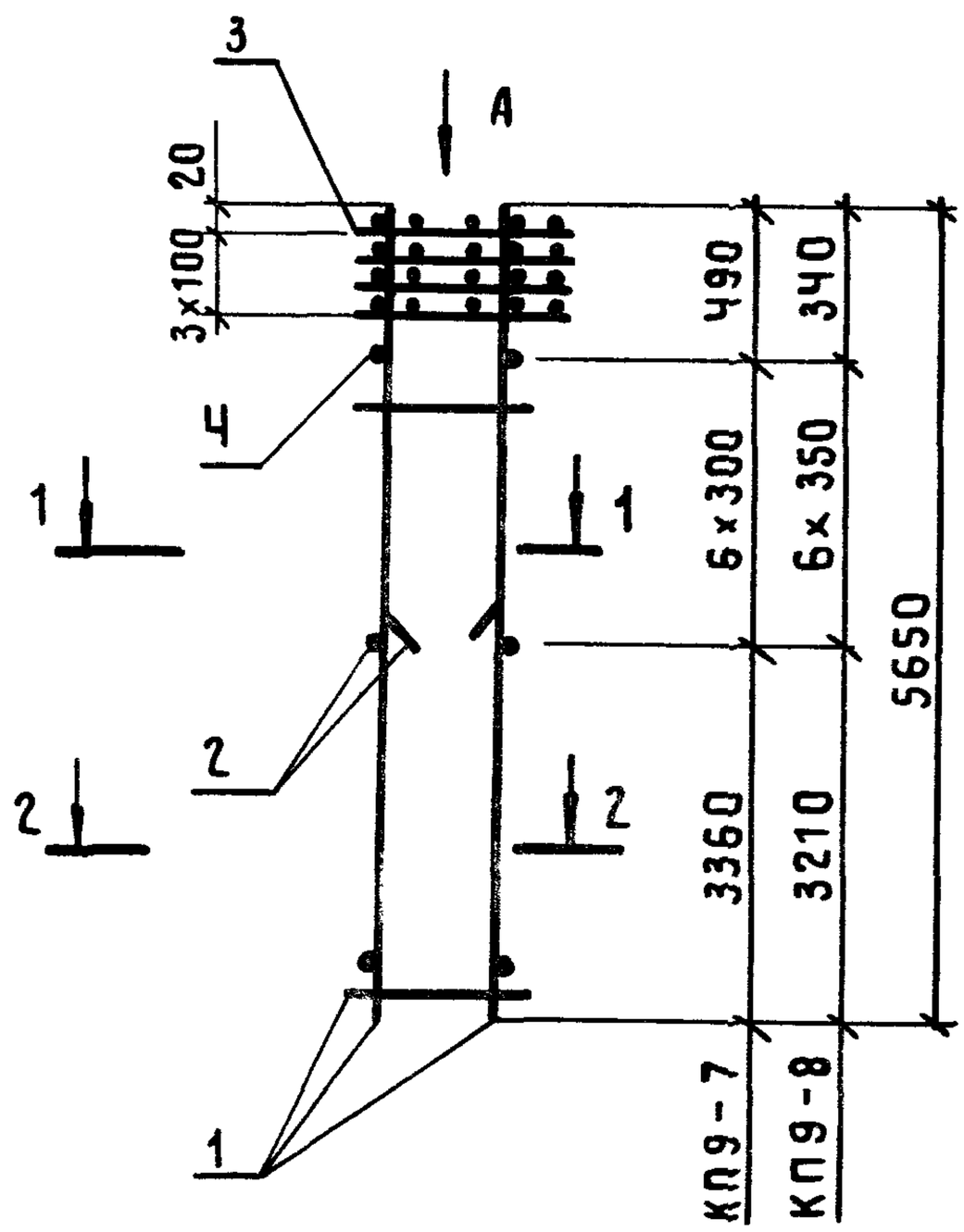

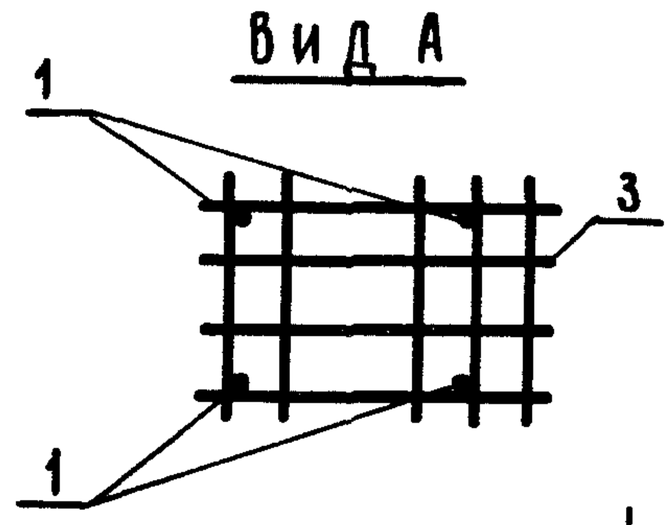

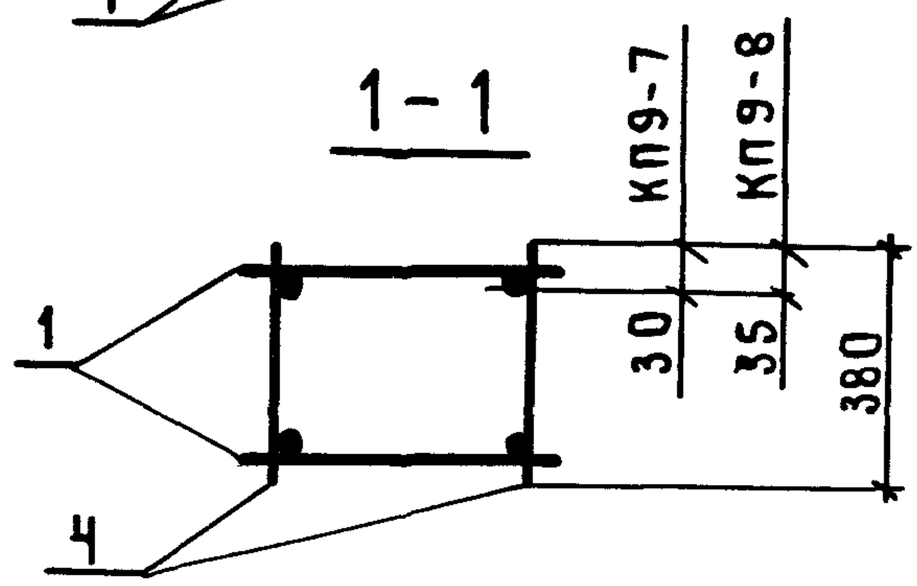

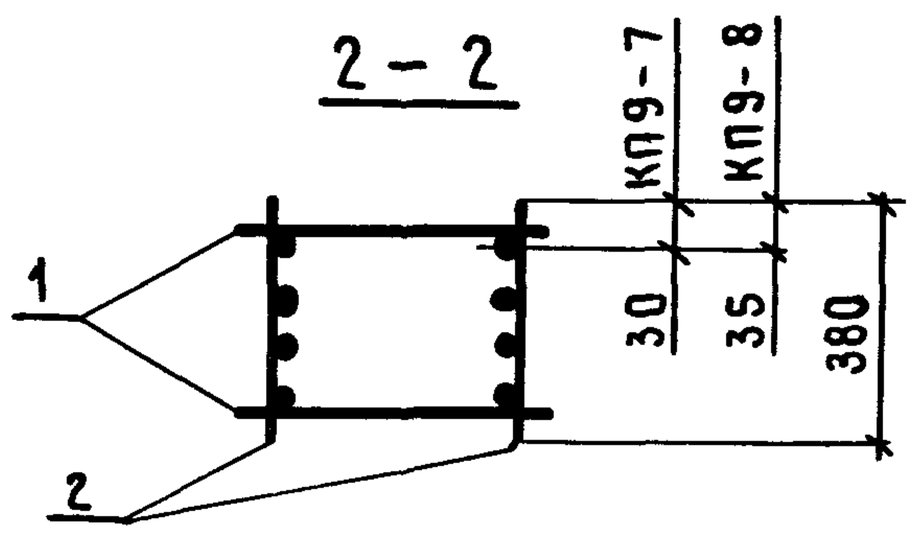

Марка каркаса	Поз.	Наименование	Кол.	Обозначение документа	Масса каркаса, кг
КП9-7	1	Каркас КРЧ-36	2	1.423.1-3|88.2-190	124,1
	2	КРЧ-37	2	-191	
	3	Сетка С5	4	-237	
	4	ФБАI, ℓ=380; 0,084кг	12	Без черт.	
КП9-8	1	Каркас КРЧ-38	2	1.423.1-3|88.2-191	157,0
	2	КРЧ-39	2	-191	
	3	Сетка С5	4	-237	
	4	Ф8АI, ℓ=380; 0,150кг	12	Без черт.	

Арматура класса А-I по ГОСТ 5781-82*.

Нач.СКО-1	Михайлов		1.423.1-3|88.2-18
Н. контр.	Матвеев		
ГИП	Григорьев		
Рук.бр.	Акишина		Каркас пространственный КП9-7; КП9-8
Рук.бр.	Кумков		
Пров.	Никонова		
Рук.бр.	Григорян		
Пров.	Мыкеева		

Стадия	Лист	Листов
Р		1

ПРОМСТРОЙПРОЕКТ

Инв.№ подл. | Подпись и дата | Взам.инв.№

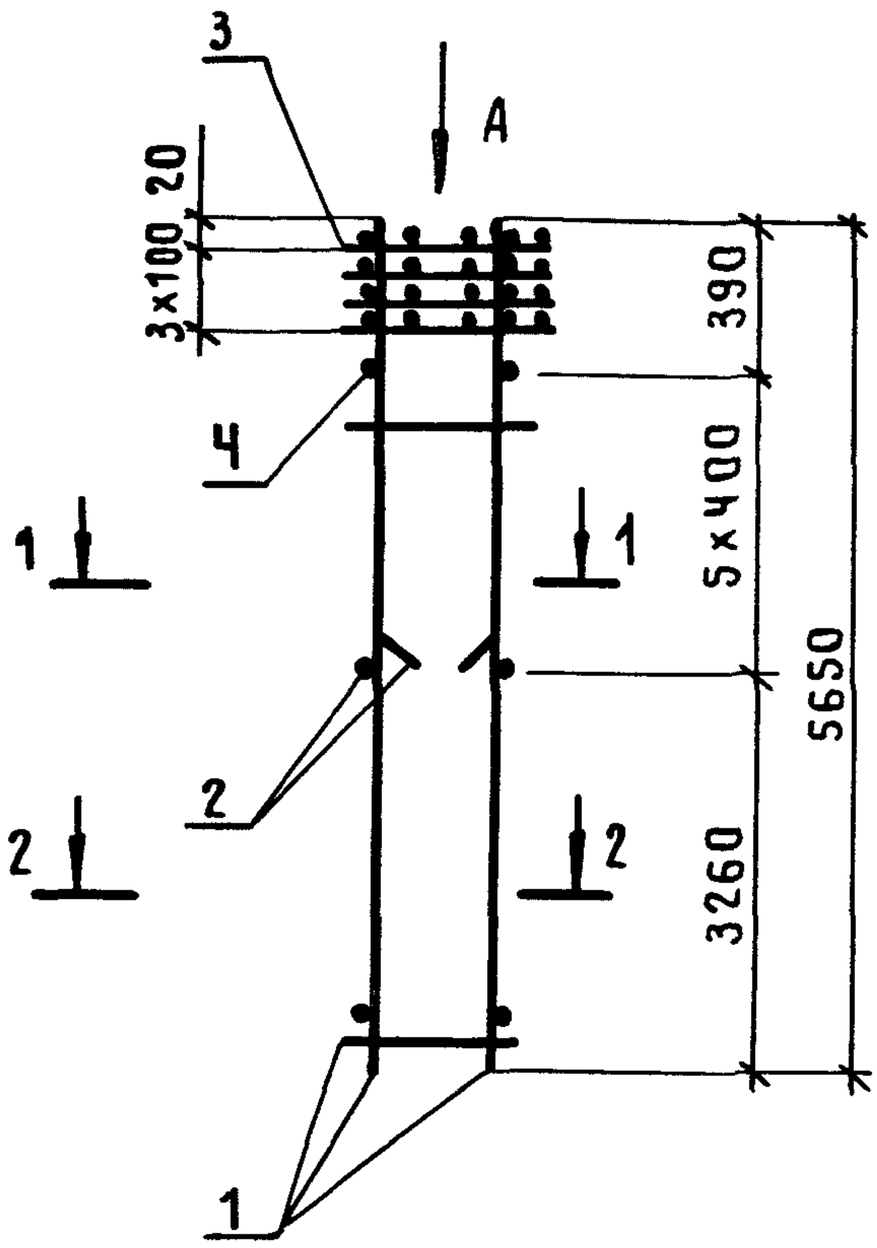

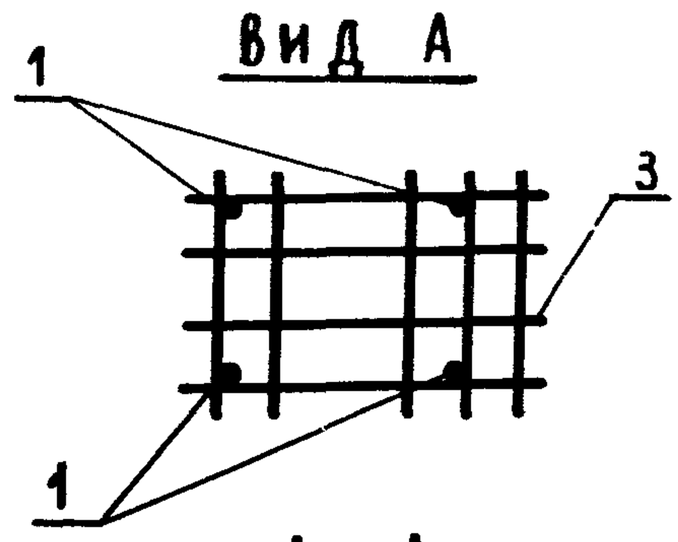

1 – 1

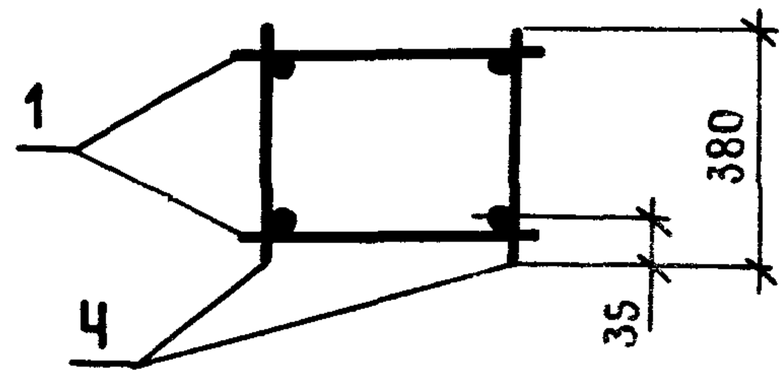

2 – 2

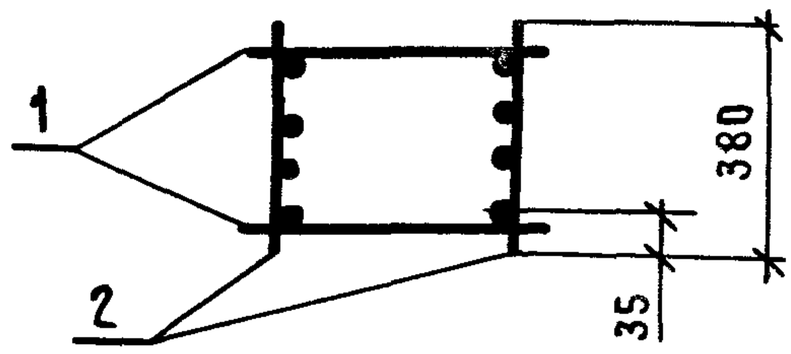

Марка каркаса	Поз.	Наименование	Кол.	Обозначение документа	Масса каркаса, кг
КП9 - 9	1	Каркас КРЧ-40	2	1.423.1-3/88.2-191	191,5
	2	КРЧ-41	2	-191	
	3	Сетка С5	4	-237	
	4	ф 8 А I, ℓ=380; 0,150 кг	10	Без черт.	

Арматура класса А-I по ГОСТ 5781-82*

Нач.СКО-1	Михайлов		1.423.1-3/88.2-19
Н. контр.	Матвеев		
ГИП	Григорьев		
Рук.бр.	Акишина		Каркас пространственный КП 9-9
Рук.бр.	Кумков		
Пров.	Никонова		
Рук.бр.	Григорян		
Пров.	Михеева		

Стадия	Лист	Листов
Р		1

ПРОМСТРОЙПРОЕКТ

Подпись и дата | Взам. инв №

Инв №подл.

23584-04 24

КП 10-1... КП10-3; КП10-6

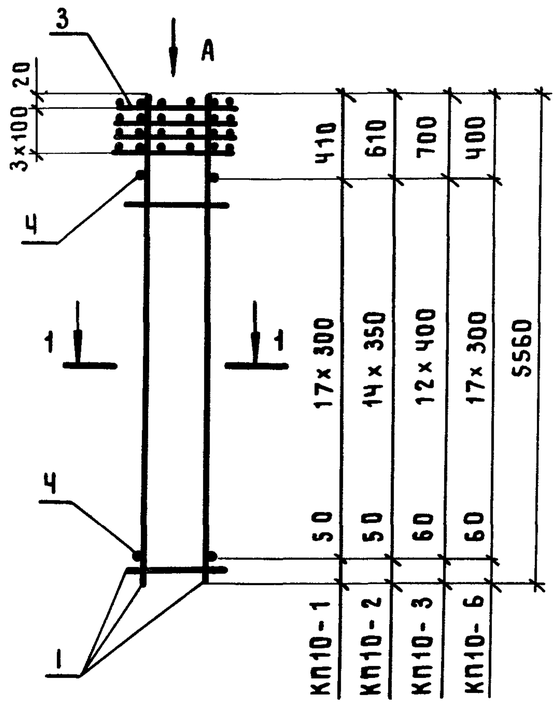

КП10-4; КП10-5

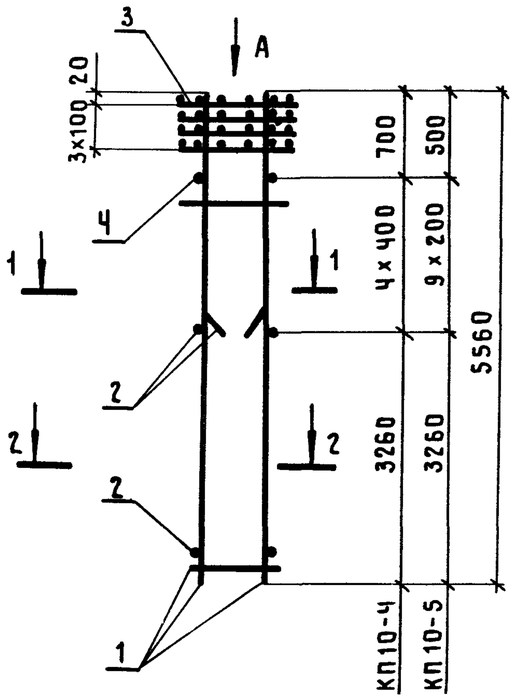

Марка каркаса	Поз.	Наименование	Кол.	Обозначение документа	Масса каркаса, кг
КП10-1	1	Каркас КРЧ-1	2	1.423.1-3|88.2-188	42,6
	3	Сетка С9	4	-238	
	4	ф4Вр I, ℓ=280; 0,026кг	36	Без черт.	
КП10-2	1	Каркас КРЧ-2	2	1.423.1-3|88.2-188	52,4
	3	Сетка С9	4	-238	
	4	ф5Вр I, ℓ=280; 0,040кг	30	Без черт.	
КП10-3	1	Каркас КРЧ-3	2	1.423.1-3|88.2-188	75,2
	3	Сетка С9	4	-238	
	4	ф6А I, ℓ=280; 0,062кг	26	Без черт.	
КП10-4	1	Каркас КРЧ-42	2	1.423.1-3|88.2-191	95,3
	2	КРЧ-15	2	-189	
	3	Сетка С9	4	-238	
	4	ф5Вр I, ℓ=280; 0,040кг	8	Без черт.	
КП10-5	1	Каркас КРЧ-43	2	1.423.1-3|88.2-191	117,8
	2	КРЧ-44	2	-191	
	3	Сетка С9	4	-238	
	4	ф6А I, ℓ=280; 0,062кг	18	Без черт.	
КП10-6	1	Каркас КРЧ-6	2	1.423.1-3|88.2-188	76,2
	3	Сетка С9	4	-238	
	4	ф6А I, ℓ=280; 0,062кг	36	Без черт.	

Вид А

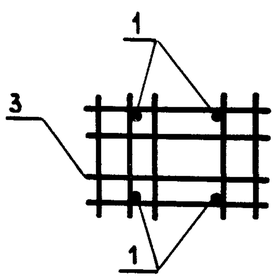

1-1

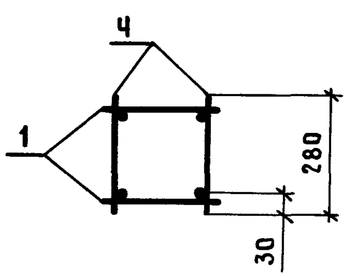

2-2

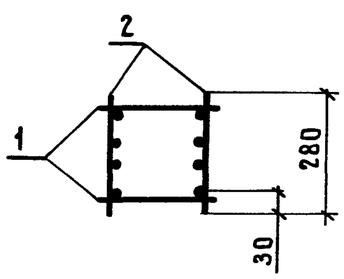

Арматура класса А-I по ГОСТ 5781-82*;
класса Вр-I по ГОСТ 6727-80*

Нач.СКО-1	Михайлов		
Н.контр.	Матвеев		
ГИП	Григорьев		
Рук.бр.	Акишина		
Рук.бр.	Кумков		
Пров.	Никонова		
Рук.бр.	Григорян		
Пров.	Михеева		

1.423.1-3|88.2-20

Каркас пространственный

КП 10-1 ... КП10-6

Стадия	Лист	Листов
Р		1

ПРОМСТРОЙПРОЕКТ

23584-04 25

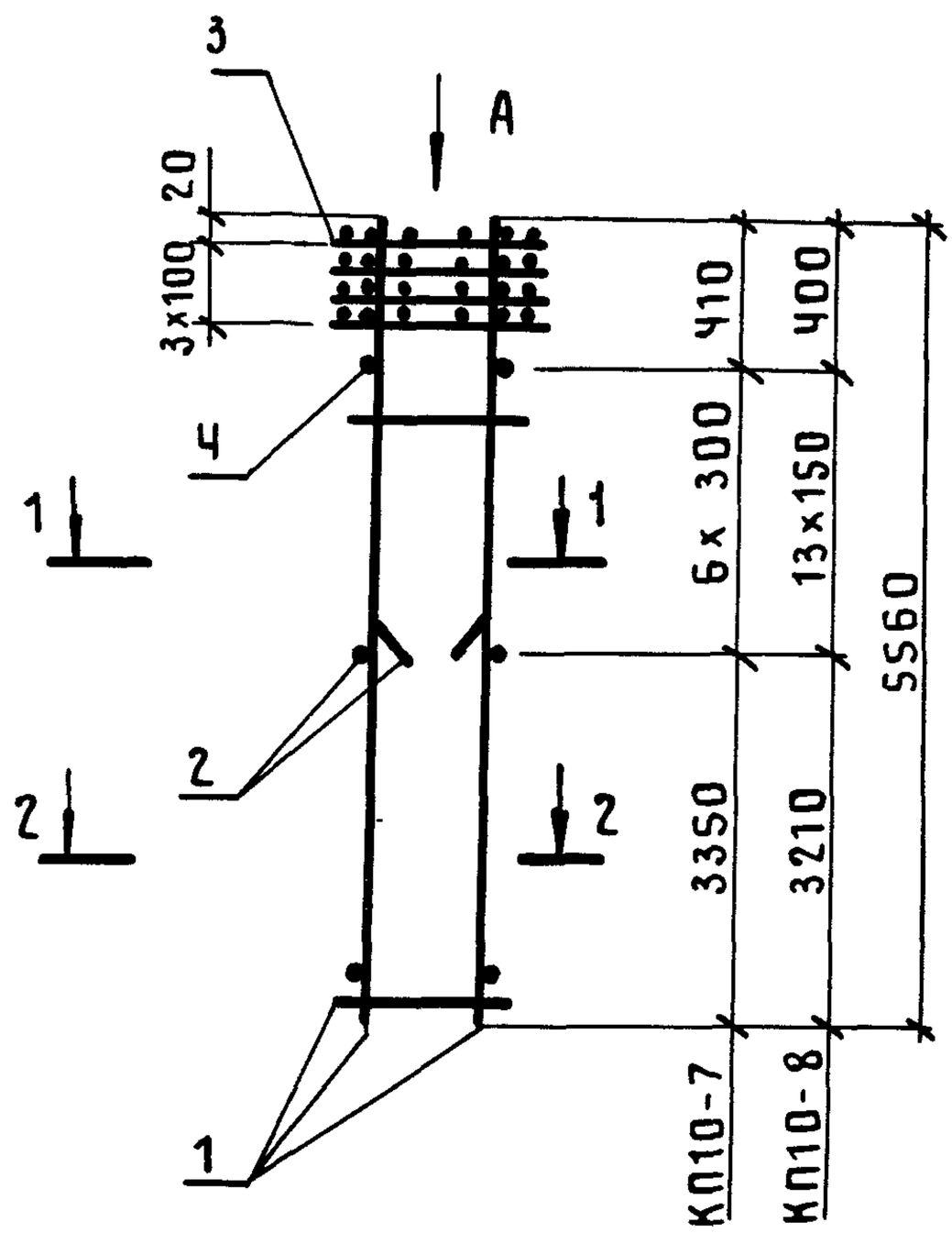

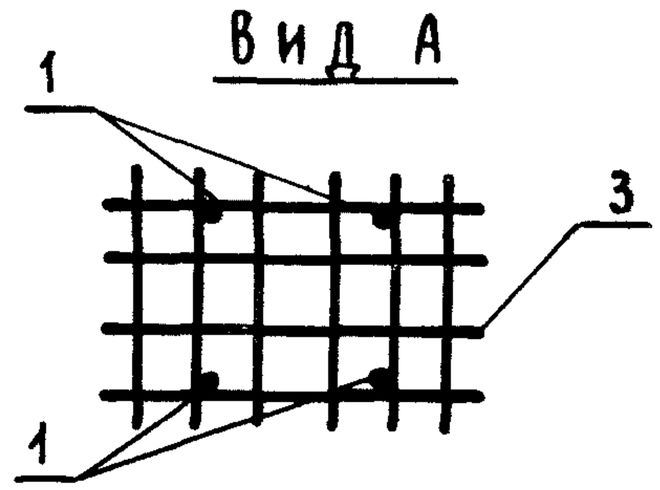

1-1

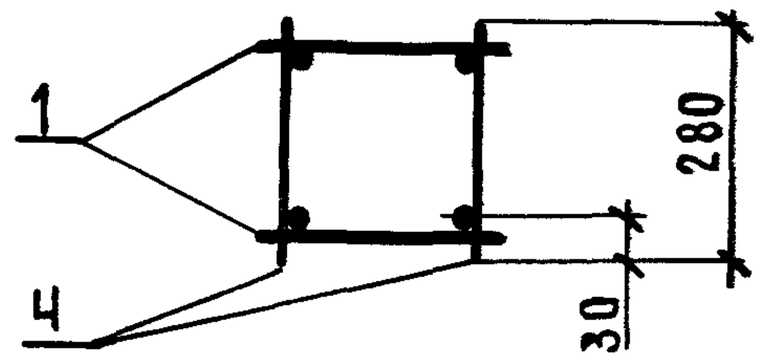

2-2

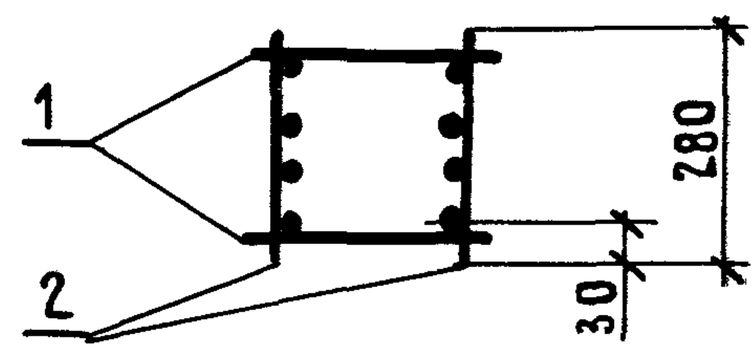

Марка каркаса	Поз.	Наименование	Кол.	Обозначение документа	Масса каркаса, кг
КП 10-7	1	Каркас КРЧ-8	2	1.423.1-3|88.2-188	96,9
	2	КРЧ-9	2	-188	
	3	Сетка С9	4	-238	
	4	ф5 Вр I, ℓ=280; 0,040 кг	12	Без черт.	
КП10-8	1	Каркас КРЧ-10	2	1.423.1-3|88.2-188	119,7
	2	КРЧ-11	2	-188	
	3	Сетка С9	4	-238	
	4	ф6 А I, ℓ=280; 0,062 кг	26	Без черт.	

Арматура класса А-I по ГОСТ 5781-82*;
класса Вр-I по ГОСТ 6727-80*.

Нач.СКО-1	Михайлов		
Н.контр.	Матвеев		
ГИП	Григорьев		
Рук.бр.	Акишина		
Рук.бр.	Кумков		
Пров.	Никонова		
Рук.бр.	Григорян		
Пров.	Михеева		

1.423.1-3|88.2-21

Каркас пространственный

КП 10-7 ; КП 10-8

Стадия	Лист	Листов
Р		1

ПРОМСТРОЙПРОЕКТ

Взам.инв.№ | Подпись и дата | Инв.№подл.

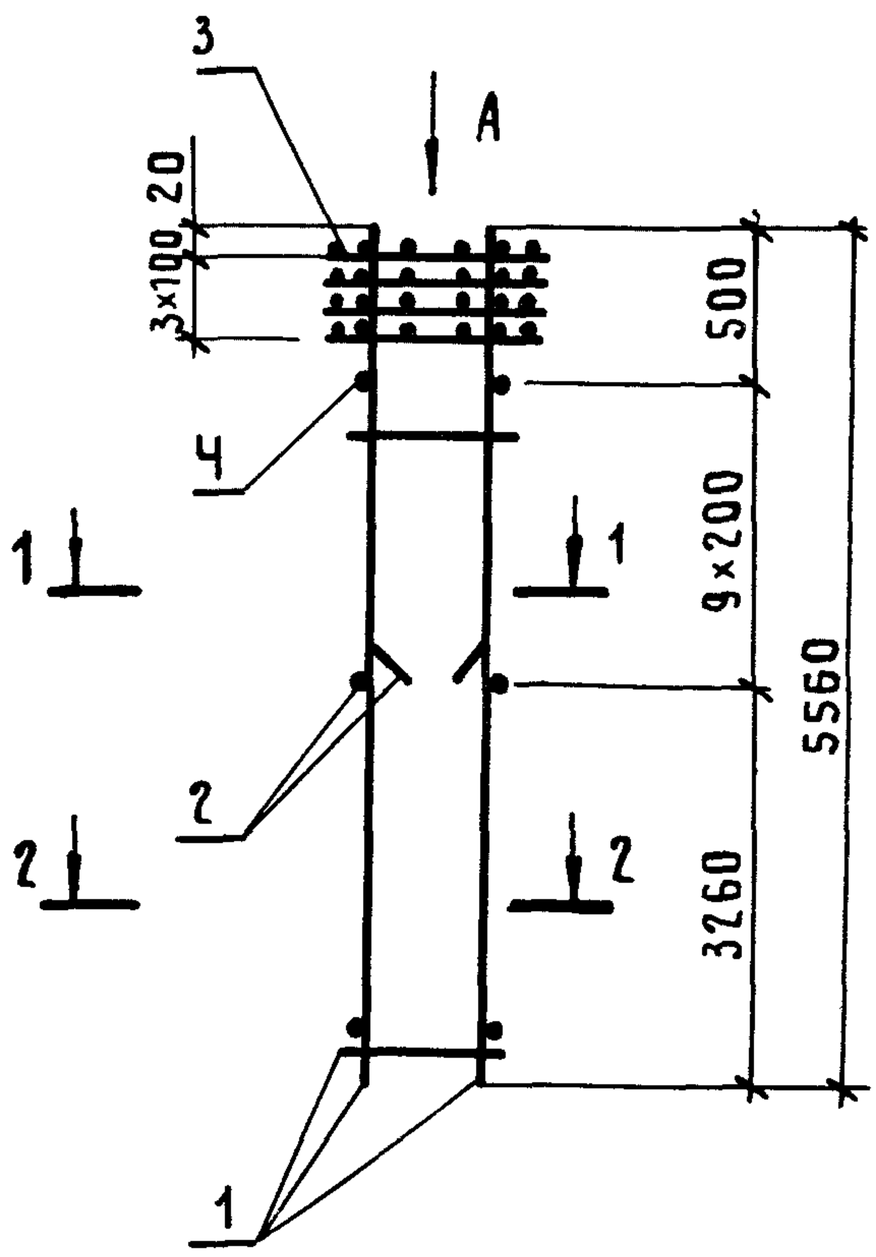

Вид А

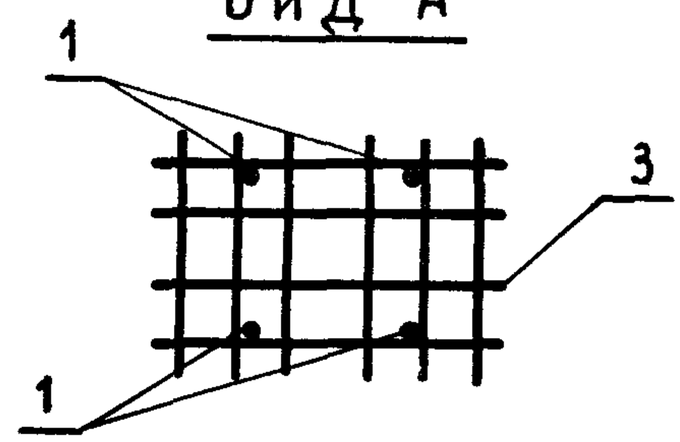

1 - 1

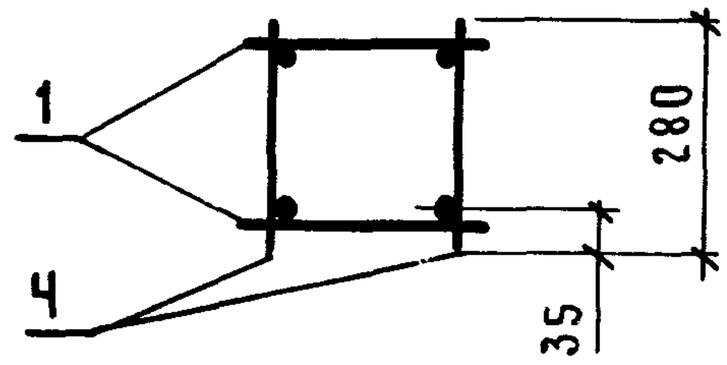

2 - 2

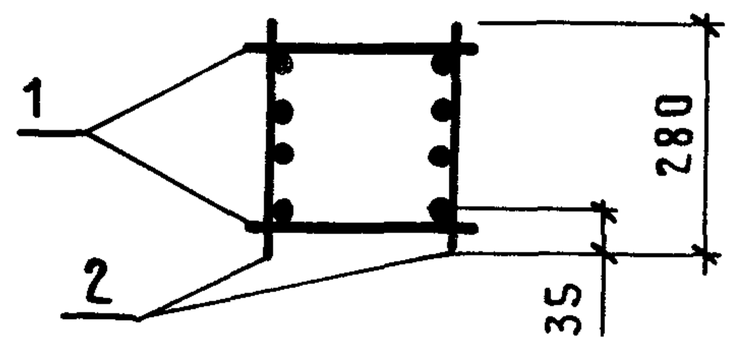

Марка каркаса	Поз.	Наименование	Кол.	Обозначение документа	Масса каркаса, кг
КП10-9	1	Каркас КР 4-45	2	1.423.1-3|88.2-191	153 4
	2	КР 4-25	2	-190	
	3	Сетка С9	4	-238	
	4	ф 8 А I ; ℓ=280; 0,111 кг	18	Без черт.	

Арматура класса А-I по ГОСТ 5781-82*.

Нач.СКО-1	Михайлов		
Н. контр.	Матвеев		
ГИП	Григорьев		
Рук.бр.	Акишина		
Рук.бр.	Кумков		
Пров.	Никонова		
Рук.бр.	Григорян		
Пров.	Михеева		

1.423.1-3|88.2-22

Каркас пространственный

КП 10 - 9

Стадия	Лист	Листов
Р		1

ПРОМСТРОЙПРОЕКТ

Подпись и дата | Взам.инв№ | Инв.№ подл

23584-04 26

КП 11-1 ... КП 11-3

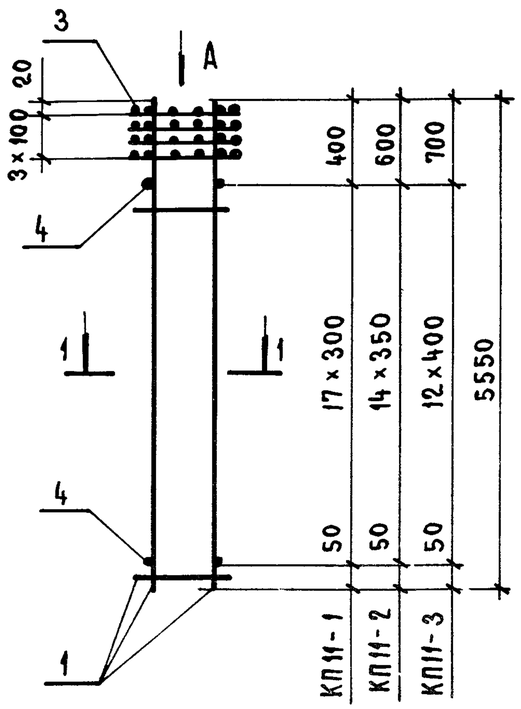

КП 11-4 ... КП 11-6

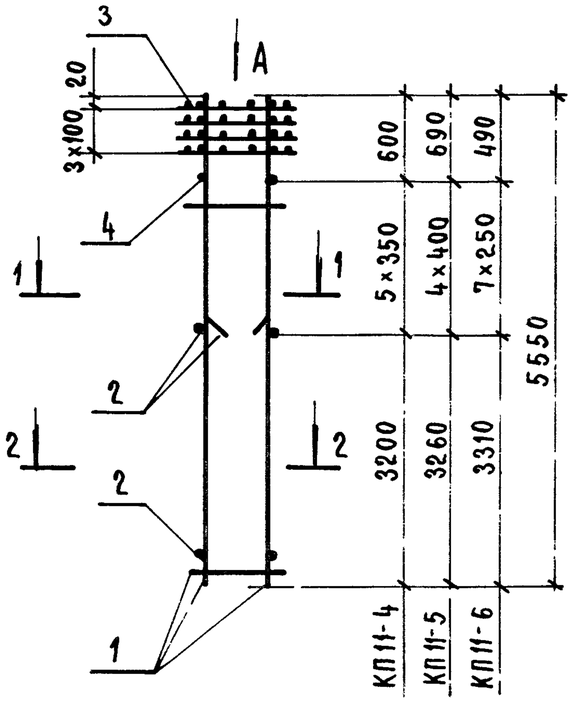

Марка каркаса	Поз.	Наименование	Кол.	Обозначение документа	Масса каркаса, кг
КП 11-1	1	Каркас КР4-12	2	1.423.1-3/88.2-189	45,3
	3	Сетка С10	4	-238	
	4	ф4Вр$\overline{I}$, ℓ=280; 0,026 кг	36	без черт.	
КП 11-2	1	Каркас КР4-13	2	1.423.1-3/88.2-189	55,4
	3	Сетка С10	4	-238	
	4	ф5Вр$\overline{I}$, ℓ=280; 0,040 кг	30	без черт.	
КП 11-3	1	Каркас КР4-14	2	1.423.1-3/88.2-189	65,5
	3	Сетка С10	4	-238	
	4	ф5Вр$\overline{I}$, ℓ=280; 0,040 кг	26	без черт.	
КП 11-4	1	Каркас КР4-13	2	1.423.1-3/88.2-189	81,4
	2	КР4-4	2	-188	
	3	Сетка С10	4	-238	
	4	ф5Вр$\overline{I}$, ℓ=280; 0,040 кг	10	без черт.	
КП 11-5	1	Каркас КР4-14	2	1.423.1-3/88.2-189	98,3
	2	КР4-15	2	-189	
	3	Сетка С10	4	-238	
	4	ф5Вр$\overline{I}$, ℓ=280; 0,040 кг	8	без черт.	
КП 11-6	1	Каркас КР4-20	2	1.423.1-3/88.2-189	83,2
	2	КР4-7	2	-188	
	3	Сетка С10	4	-238	
	4	ф5Вр$\overline{I}$, ℓ=280; 0,040 кг	14	без черт.	

Вид А

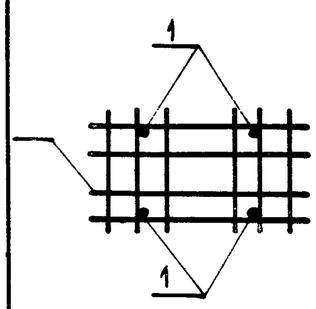

1 - 1

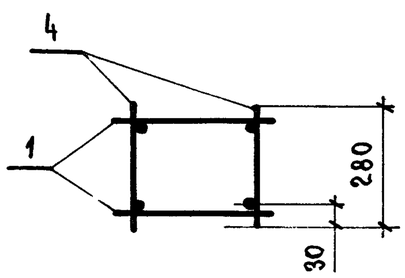

2 - 2

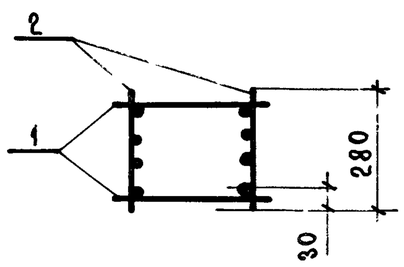

Арматура класса Вр-$\overline{I}$ по ГОСТ 6727-80*

Нач. СКО-1	Михайлов		1.423.1-3/88.2-23
Н. контр.	Матвеев		
ГИП	Григорьев		Каркас пространственный КП 11-1 ... КП 11-6
Рук. бр.	Акишина		Стадия: Р; Лист: ; Листов: 1
Рук. бр.	Кумков		
Проверил	Никонова		ПРОМСТРОЙПРОЕКТ
Рук. бр.	Григорян		
Проверил	Михеева		

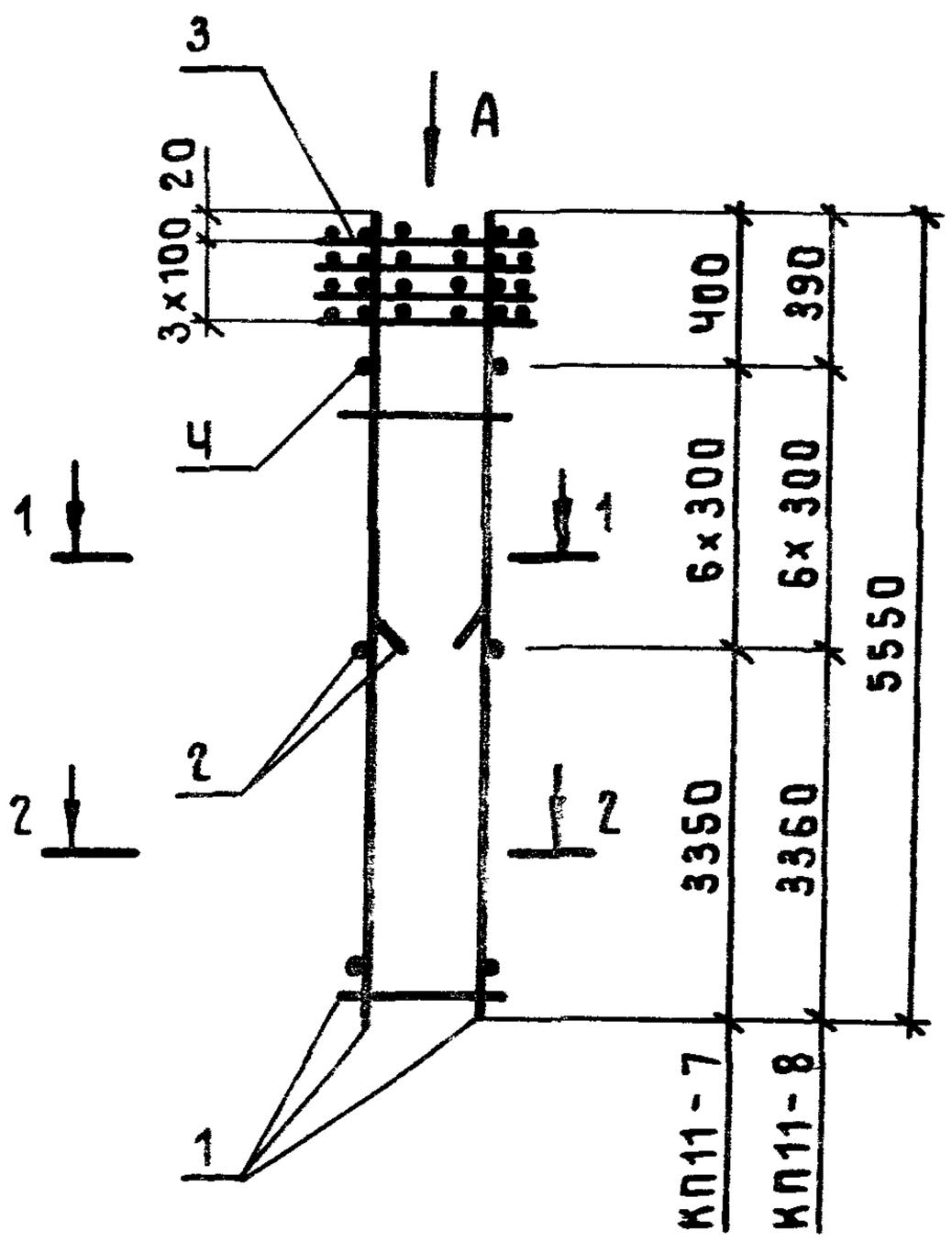

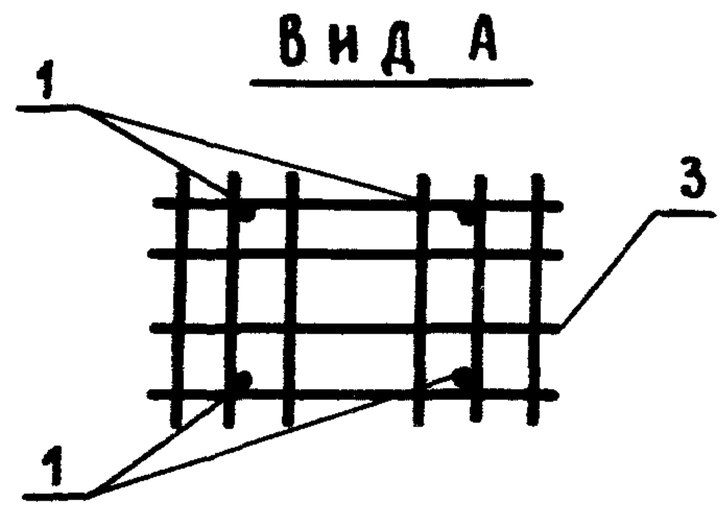

1 – 1

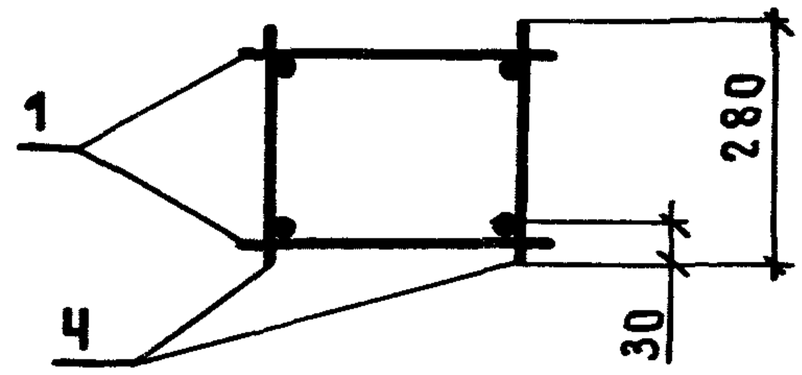

2 – 2

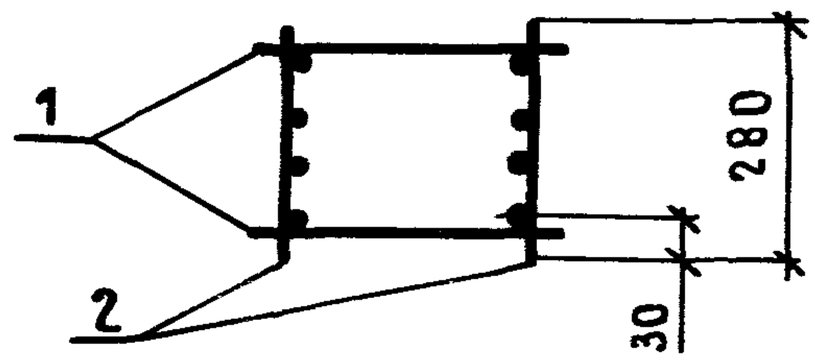

Марка каркаса	Поз.	Наименование	Кол.	Обозначение документа	Масса каркаса, кг
КП11-7	1	Каркас КРЧ-21	2	1.423.1-3|88.2-189	99,9
	2	КРЧ-9	2	-188	
	3	Сетка С10	4	-238	
	4	ф5Вр$\overline{I}$, ℓ=280; 0,040кг	12	Без черт.	
КП11-8	1	Каркас КРЧ-22	2	1.423.1-3|88.2-189	120,1
	2	КРЧ-23	2	-189	
	3	Сетка С10	4	-238	
	4	ф6А$\overline{I}$, ℓ=280; 0,062кг	12	Без черт.	

Арматура класса А-$\overline{I}$ по ГОСТ 5781-82*;
класса Вр-$\overline{I}$ по ГОСТ 6727-80*.

Нач.СКО-1	Михайлов		1.423.1-3|88.2-24
Н. контр.	Матвеев		
ГИП	Григорьев		
Рук.бр.	Акишина		Каркас пространственный КП11-7; КП11-8
Рук бр.	Кумков		
Пров.	Никонова		
Рук.бр.	Григорян		
Пров.	Милеева		

Стадия	Лист	Листов
Р		1

ПРОМСТРОЙПРОЕКТ

Взам.инв.№ | Подпись и дата | Инв.№ подл.

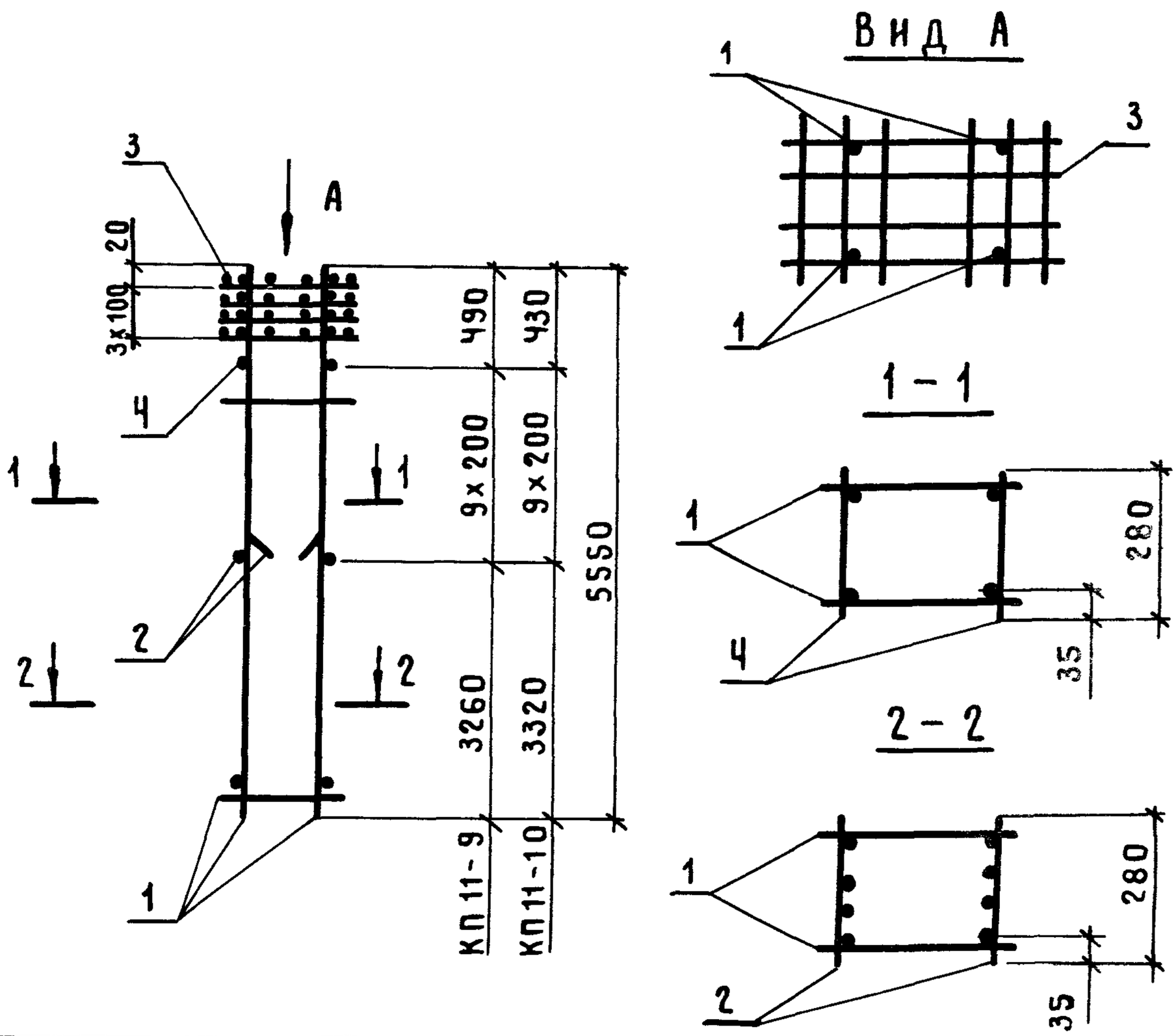

Марка каркаса	Поз.	Наименование	Кол.	Обозначение документа	Масса каркаса, кг
КП 11-9	1	Каркас КРЧ-24	2	1.423.1-3/88.2-189	157,9
	2	КРЧ-25	2	-190	
	3	Сетка С10	4	-238	
	4	ф8АI, ℓ=280; 0,111 кг	18	Без черт.	
КП 11-10	1	Каркас КРЧ-26	2	1.423.1-3/88.2-190	197,9
	2	КРЧ-27	2	-190	
	3	Сетка С10	4	-238	
	4	ф8АI, ℓ=280; 0,111 кг	18	Без черт.	

Арматура класса А-I по ГОСТ 5781-82*.

Нач.СКО-1	Михайлов	
Н. контр.	Матвеев	
ГИП	Григорьев	
Рук.бр.	Акишина	
Рук.бр.	Кумков	
Пров.	Никонова	
Рук.бр.	Григорян	
Пров.	Михеева	

1.423.1-3/88.2-25

Каркас пространственный КП 11-9; КП 11-10

Стадия	Лист	Листов
Р		1

ПРОМСТРОЙПРОЕКТ

Инв.№ подл. | Подпись и дата | Взам.инв.№

23584-04 28

КП 12-1 ... КП 12-3

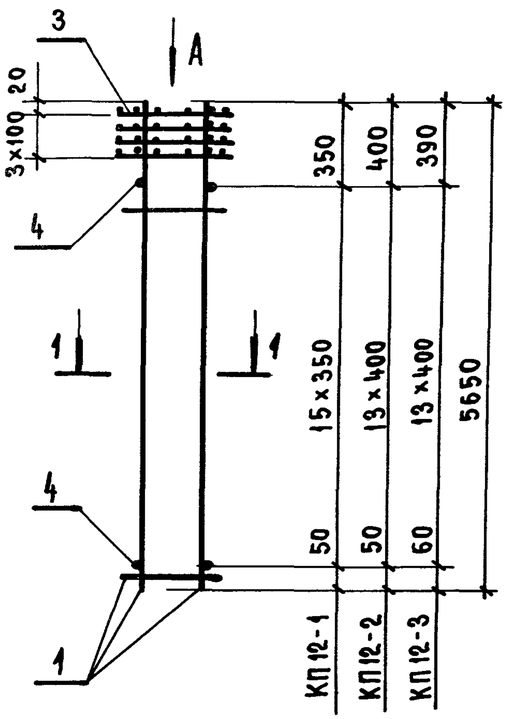

КП 12-4 ... КП 12-6

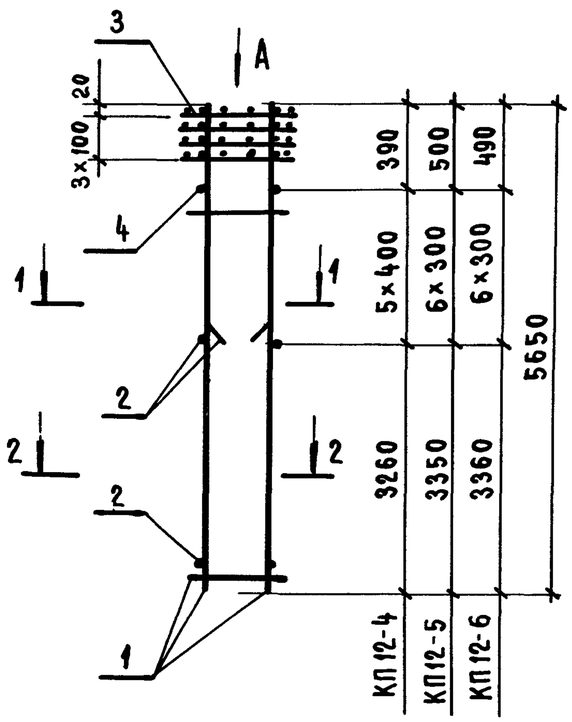

Вид А

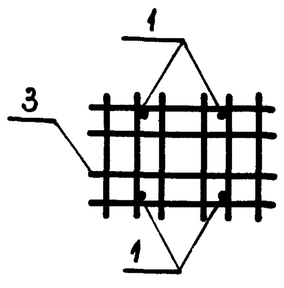

1 - 1

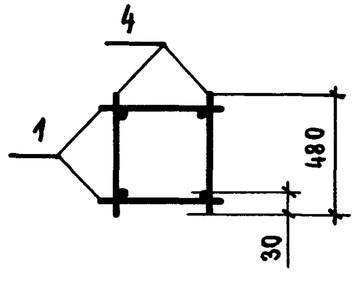

2 - 2

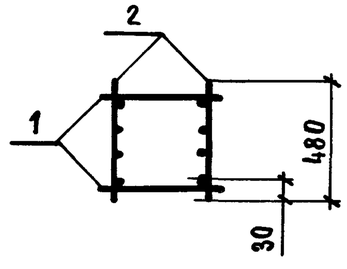

Арматура класса А-I по ГОСТ 5781-82*;
класса Вр-I по ГОСТ 6727-80*

Марка каркаса	Поз.	Наименование	Кол.	Обозначение документа	Масса каркаса, кг
КП 12-1	1	Каркас КР4-29	2	1.423.1-3/88.2-190	61.2
	3	Сетка С13	4	-238	
	4	ф5ВрI, ℓ=480; 0,069 кг	32	без черт.	
КП 12-2	1	Каркас КР4-30	2	1.423.1-3/88.2-190	71,2
	3	Сетка С13	4	-238	
	4	ф5ВрI, ℓ=480; 0,069 кг	28	без черт.	
КП 12-3	1	Каркас КР4-46	2	1.423.1-3/88.2-191	85,4
	3	Сетка С13	4	-238	
	4	ф6АI, ℓ=480; 0,107 кг	28	без черт.	
КП 12-4	1	Каркас КР4-30	2	1.423.1-3/88.2-190	104,0
	2	КР4-47	2	-192	
	3	Сетка С13	4	-238	
	4	ф5ВрI, ℓ=480; 0,069 кг	10	без черт.	
КП 12-5	1	Каркас КР4-34	2	1.423.1-3/88.2-190	105,9
	2	КР4-48	2	-192	
	3	Сетка С13	4	-238	
	4	ф5ВрI, ℓ=480; 0,069 кг	12	без черт.	
КП 12-6	1	Каркас КР4-36	2	1.423.1-3/88.2-190	127,9
	2	КР4-49	2	-192	
	3	Сетка С13	4	-238	
	4	ф6АI, ℓ=480; 0,107 кг	12	без черт.	

Нач.СКО-1	Михайлов	
Н. контр.	Матвеев	
ГИП	Григорьев	
Рук. бр.	Акишина	
Рук. бр.	Кужков	
Проверил	Никонова	
Рук. бр.	Григорян	
Проверил	Михеева	

1.423.1-3/88.2-26

Каркас пространственный КП12-1 ... КП12-6

Стадия	Лист	Листов
Р		1

ПРОМСТРОЙПРОЕКТ

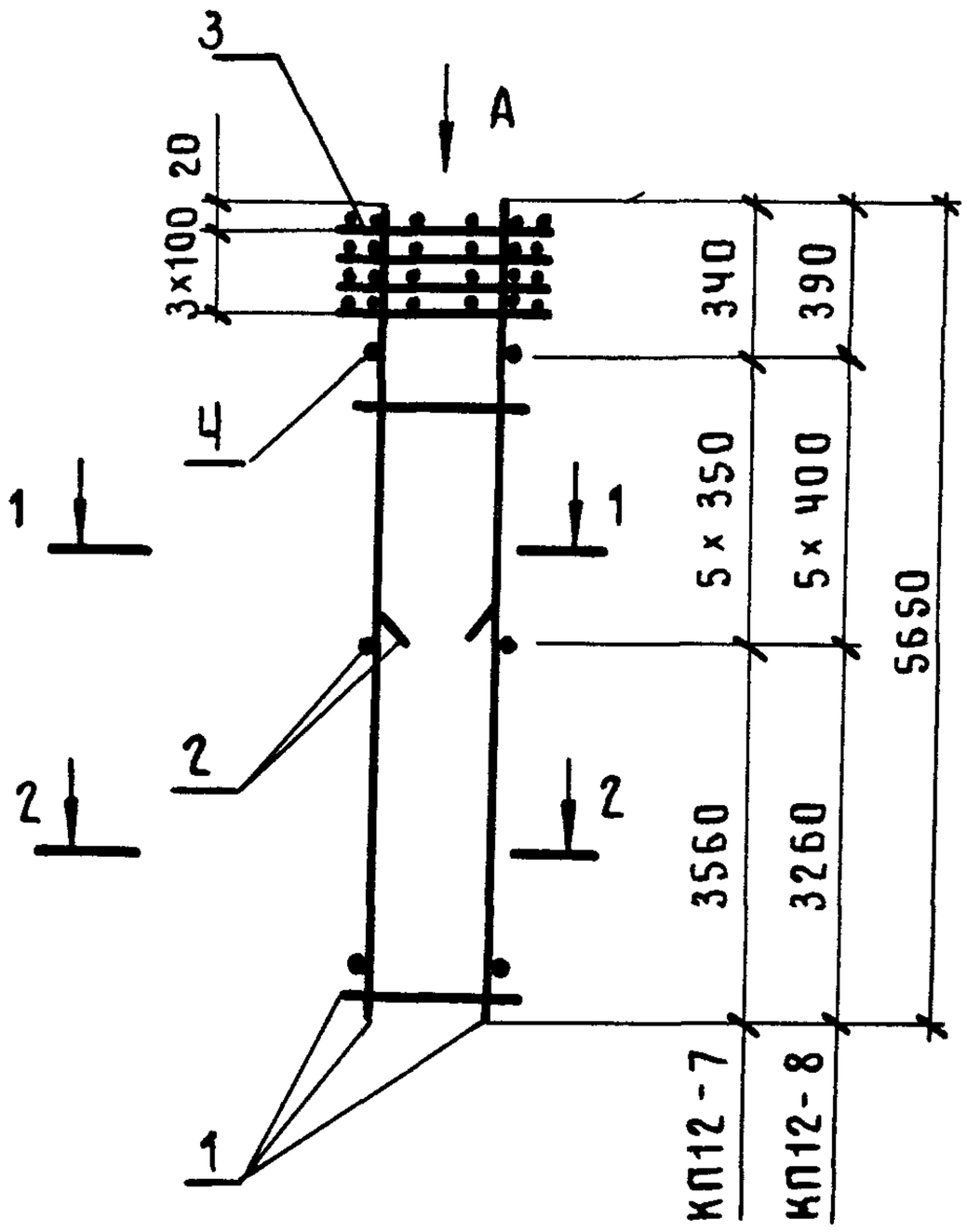

Вид А

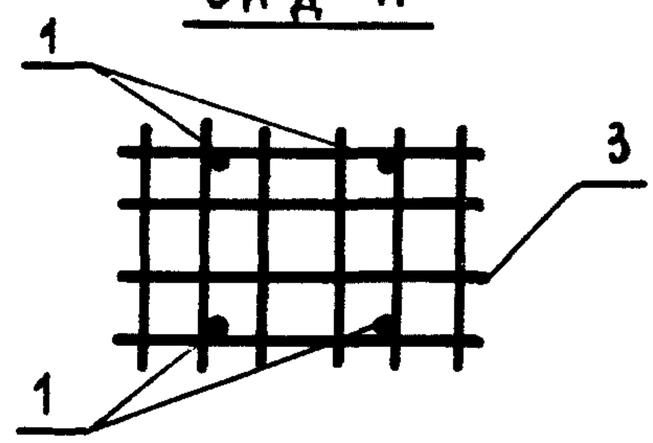

1 – 1

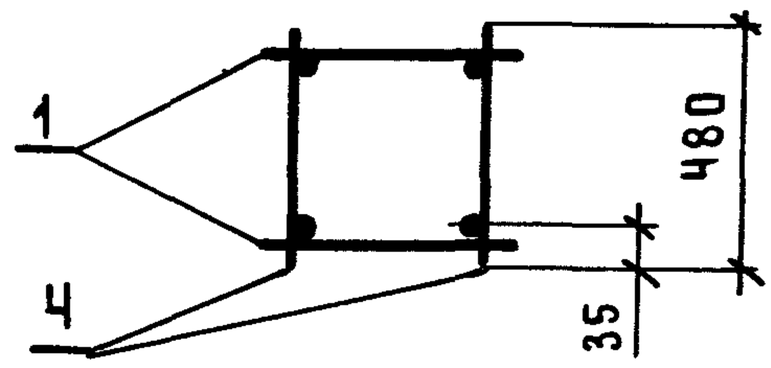

2 – 2

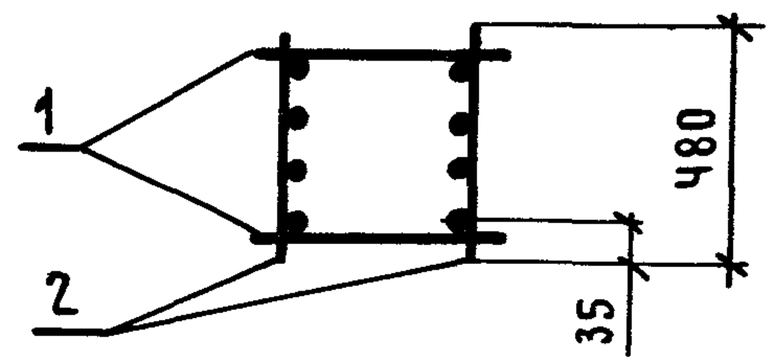

Марка каркаса	Поз.	Наименование	Кол.	Обозначение документа	Масса каркаса, кг
КП12-7	1	Каркас КРЧ-38	2	1.423.1-3/88.2-191	166,3
	2	КРЧ-50	2	-192	
	3	Сетка С13	4	-238	
	4	ф 8 А I, ℓ=480; 0,189 кг	10	Без черт.	
КП12-8	1	Каркас КРЧ-40	2	1.423.1-3/88.2-192	195,4
	2	КРЧ-51	2	-192	
	3	Сетка С13	4	-238	
	4	ф 8 А I, ℓ=480; 0,189 кг	10	Без черт.	

Арматура класса А-I по ГОСТ 5781-82*.

Нач.СКО-1	Михайлов	
Н. контр.	Матвеев	
ГИП	Григорьев	
Рук.бр.	Акишина	
Рук.бр.	Кумков	
Пров.	Никонова	
Рук.бр.	Григорян	
Пров.	Михеева	

1.423.1-3/88.2-27

Каркас пространственный

КП12-7; КП12-8

Стадия	Лист	Листов
Р		1

ПРОМСТРОЙПРОЕКТ

Взам. инв. № | Подпись и дата | Инв. № подл.

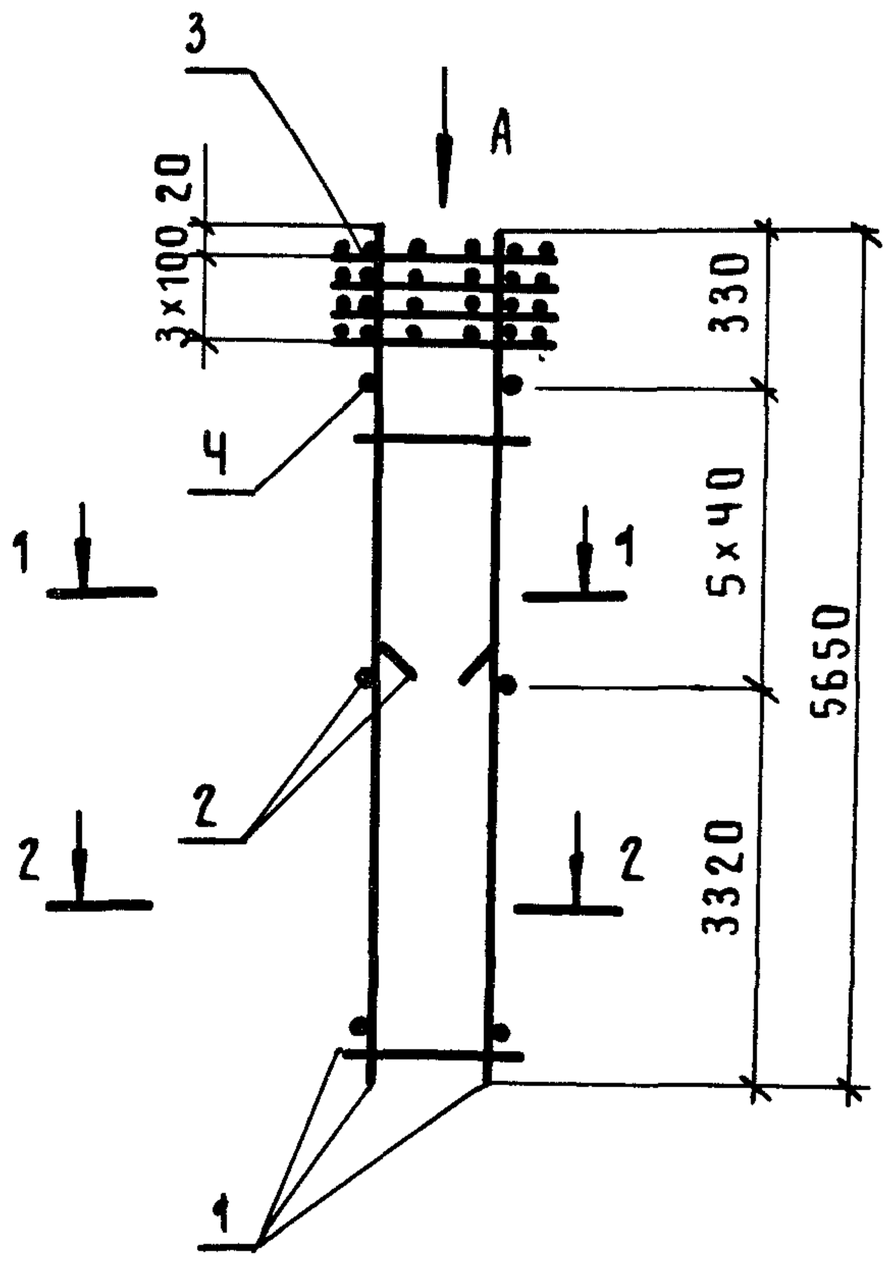

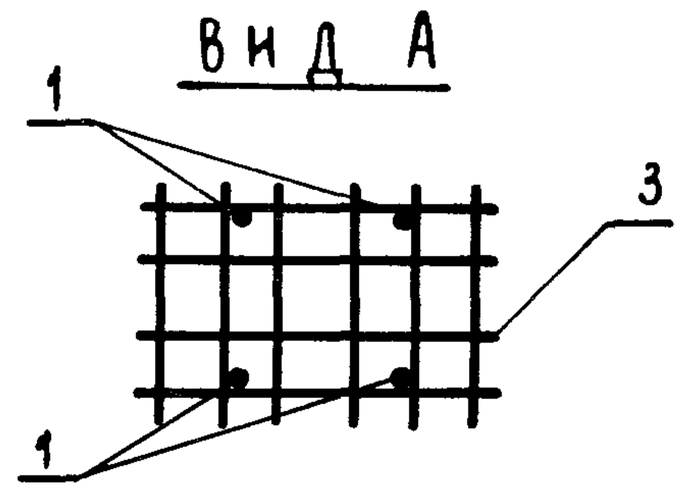

1 - 1

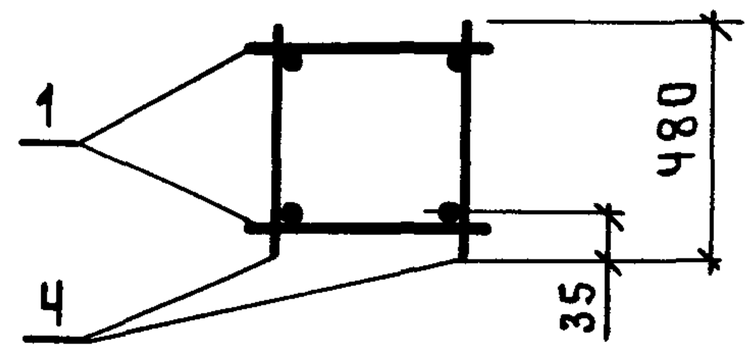

2 - 2

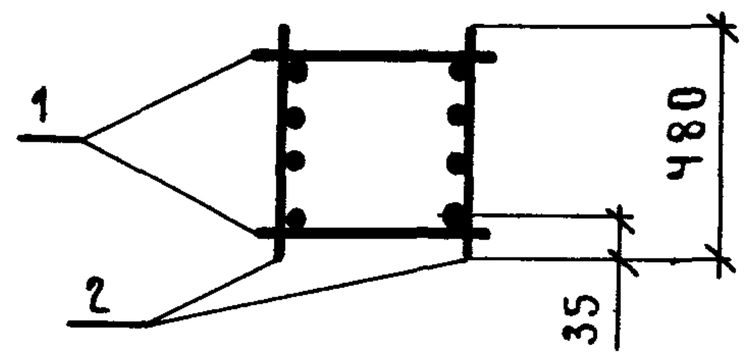

Марка каркаса	Поз.	Наименование	Кол.	Обозначение документа	Масса каркаса, кг
КП12-9	1	Каркас КРЧ-52	2	1.423.1-3/88.2-192	55,6
	2	КРЧ-53	2	-192	
	3	Сетка С13	4	-238	
	4	ф8АI, ℓ=480; 0,189 кг	10	Без черт.	

Арматура класса А-I по ГОСТ 5781-82*

Нач.СКО-1	Михайлов		1.423.1-3/88.2-28
Н.контр.	Матвеев		
ГИП	Григорьев		
Рук.бр.	Акишина		Каркас пространственный КП12-9
Рук.бр.	Кумков		
Пров.	Никонова		
Рук.бр.	Григорян		
Пров.	Михеева		

Стадия	Лист	Листов
Р		1

ПРОМСТРОЙПРОЕКТ

Инв.№ подл. | Подпись и дата | Взам.инв.№

23584-04 30

КП 13-1 ... КП 13-3

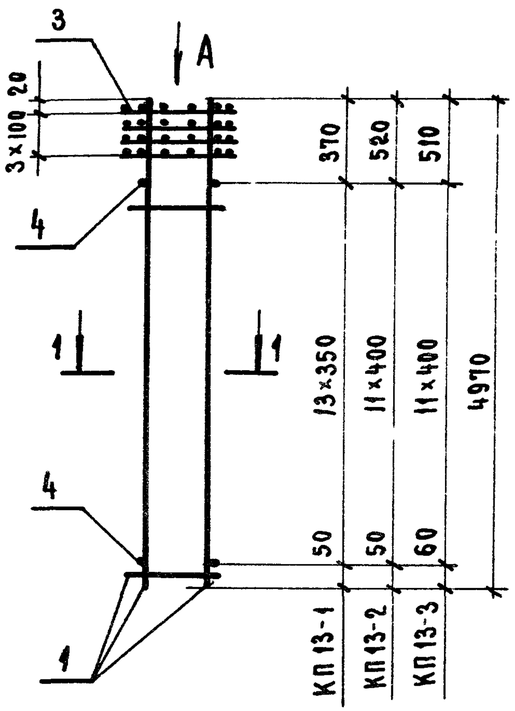

КП 13-4 ... КП 13-7

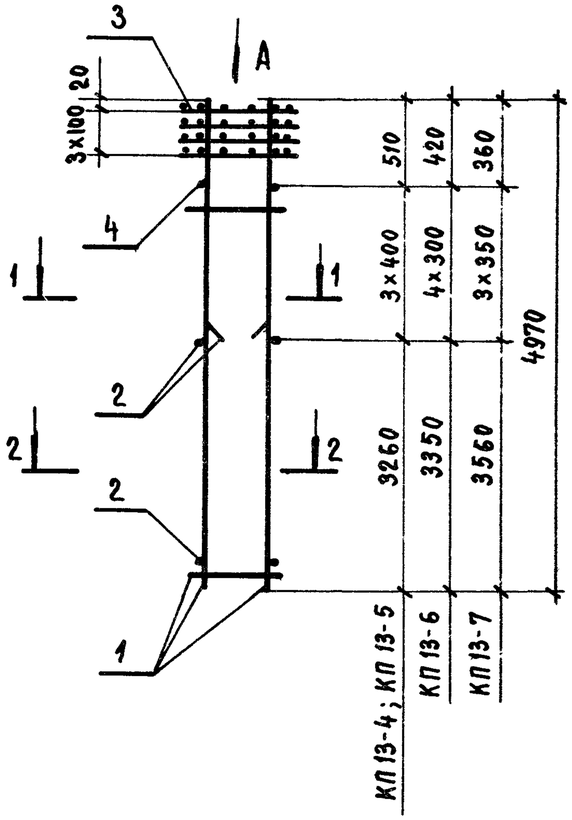

Вид А

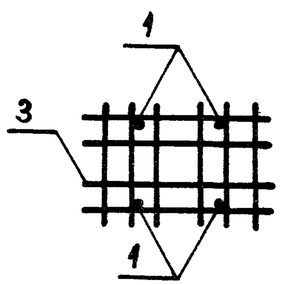

1-1

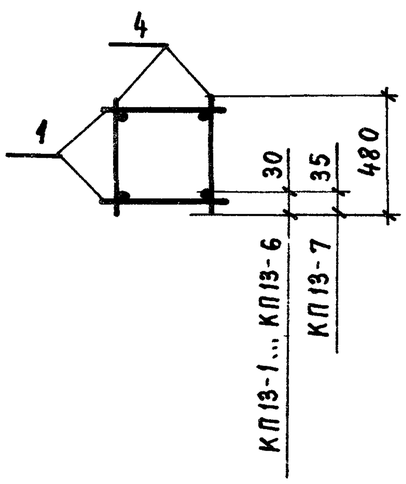

2-2

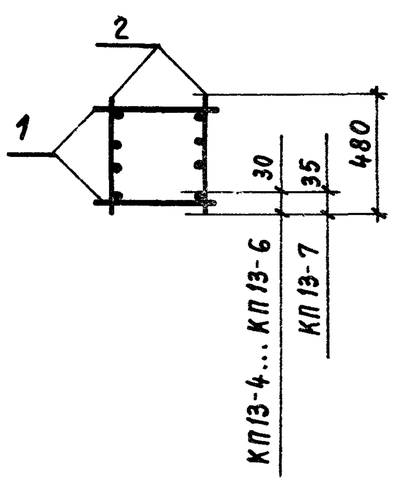

Марка каркаса	Поз.	Наименование	Кол.	Обозначение документа	Масса каркаса, кг
КП 13-1	1	Каркас КР4-54	2	1.423.1-3/88.2-192	55,2
	3	Сетка С13	4	-238	
	4	ф5Вр$\overline{I}$, ℓ=480; 0,069 кг	28	БЕЗ ЧЕРТ.	
КП 13-2	1	Каркас КР4-55	2	1.423.1-3/88.2-192	64,2
	3	Сетка С13	4	-238	
	4	ф5Вр$\overline{I}$, ℓ=480; 0,069 кг	24	БЕЗ ЧЕРТ.	
КП 13-3	1	Каркас КР4-56	2	1.423.1-3/88.2-192	76,0
	3	Сетка С13	4	-238	
	4	ф6А$\overline{I}$, ℓ=480; 0,107 кг	24	БЕЗ ЧЕРТ.	
КП 13-4	1	Каркас КР4-55	2	1.423.1-3/88.2-192	97,0
	2	КР4-47	2	-192	
	3	Сетка С13	4	-238	
	4	ф5Вр$\overline{I}$, ℓ=480; 0,069 кг	6	БЕЗ ЧЕРТ.	
КП 13-5	1	Каркас КР4-56	2	1.423.1-3/88.2-192	115,7
	2	КР4-57	2	-192	
	3	Сетка С13	4	-238	
	4	ф6А$\overline{I}$, ℓ=480; 0,107 кг	6	БЕЗ ЧЕРТ.	
КП 13-6	1	Каркас КР4-58	2	1.423.1-3/88.2-192	98,9
	2	КР4-48	2	-192	
	3	Сетка С13	4	-238	
	4	ф5Вр$\overline{I}$, ℓ=480; 0,069 кг	8	БЕЗ ЧЕРТ.	
КП 13-7	1	Каркас КР4-59	2	1.423.1-3/88.2-192	154,2
	2	КР4-50	2	-192	
	3	Сетка С13	4	-238	
	4	ф8А$\overline{I}$, ℓ=480; 0,189 кг	6	БЕЗ ЧЕРТ.	

Арматура класса А-$\overline{I}$ по ГОСТ 5781-82*; класса Вр-$\overline{I}$ по ГОСТ 6727-80*

Нач.СКО-1	Михайлов		
Н. контр.	Матвеев		
ГИП	Григорьев		
Рук. бр.	Акишина		
Рук. бр.	Кузиков		
Проверил	Никонова		
Рук. бр.	Григорян		
Проверил	Михеева		

1.423.1-3/88.2-29

Каркас пространственный

КП 13-1 ... КП 13-7

Стадия	Лист	Листов
Р		1

ПРОМСТРОЙПРОЕКТ

КП 14-1 ... КП 14-3

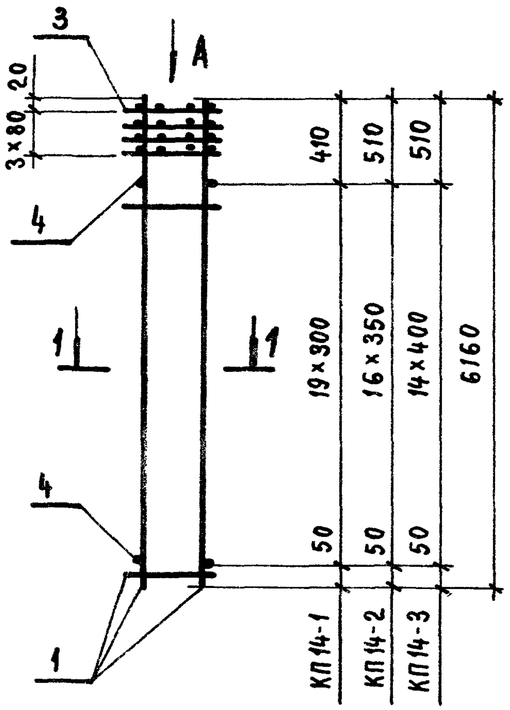

КП 14-4 ... КП 14-6

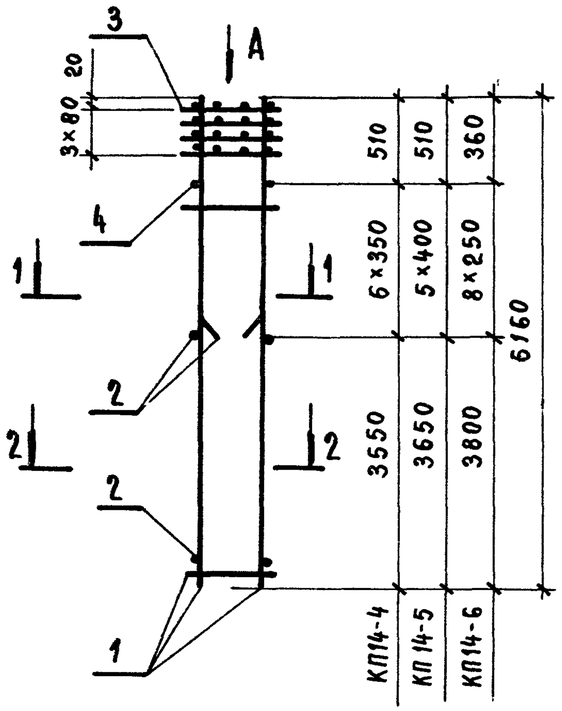

Вид А

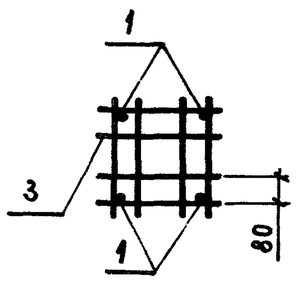

1 - 1

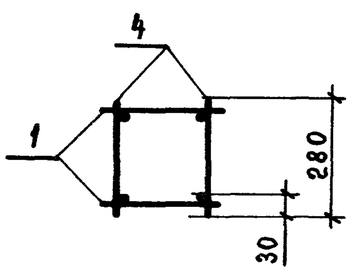

2 - 2

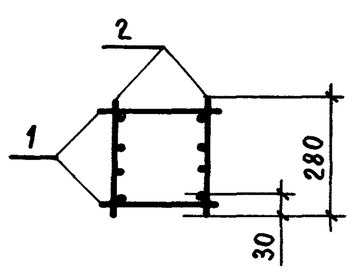

Марка каркаса	Поз.	Наименование	Кол.	Обозначение документа	Масса каркаса, кг
КП 14-1	1	Каркас КР5-1	2	1.423.1-3/88.2-193	45,2
	3	Сетка С1	4	-237	
	4	ф4ВрI, ℓ=280; 0,026 кг	40	БЕЗ ЧЕРТ.	
КП 14-2	1	Каркас КР5-2	2	1.423.1-3/88.2-193	56,4
	3	Сетка С1	4	-237	
	4	ф5ВрI, ℓ=280; 0,040 кг	34	БЕЗ ЧЕРТ.	
КП 14-3	1	Каркас КР5-3	2	1.423.1-3/88.2-193	67,6
	3	Сетка С1	4	-237	
	4	ф5ВрI, ℓ=280; 0,040 кг	30	БЕЗ ЧЕРТ.	
КП 14-4	1	Каркас КР5-2	2	1.423.1-3/88.2-193	85,2
	2	КР5-4	2	-193	
	3	Сетка С1	4	-237	
	4	ф5ВрI, ℓ=280; 0,040 кг	12	БЕЗ ЧЕРТ.	
КП 14-5	1	Каркас КР5-3	2	1.423.1-3/88.2-193	104,1
	2	КР5-5	2	-193	
	3	Сетка С1	4	-237	
	4	ф5ВрI, ℓ=280; 0,040 кг	10	БЕЗ ЧЕРТ.	
КП 14-6	1	Каркас КР5-6	2	1.423.1-3/88.2-193	88,2
	2	КР5-7	2	-193	
	3	Сетка С1	4	-237	
	4	ф5ВрI, ℓ=280; 0,040 кг	16	БЕЗ ЧЕРТ.	

Арматура класса А-I по ГОСТ 5781-82*; класса Вр-I по ГОСТ 6727-80*

Нач. СКО-1	Михайлов	
Н. контр.	Матвеев	
ГИП	Григорьев	
Рук. бр.	Акишина	
Ст. инж.	Никонова	
Проверил	Милютина	
Рук. бр.	Григорян	
Проверил	Михеева	

1.423.1-3/88.2-30

Каркас пространственный КП 14-1 ... КП14-6

Стадия	Лист	Листов
Р		1

ПРОМСТРОЙПРОЕКТ

Взам. инв. № | Подпись и дата | Инв. № подл.

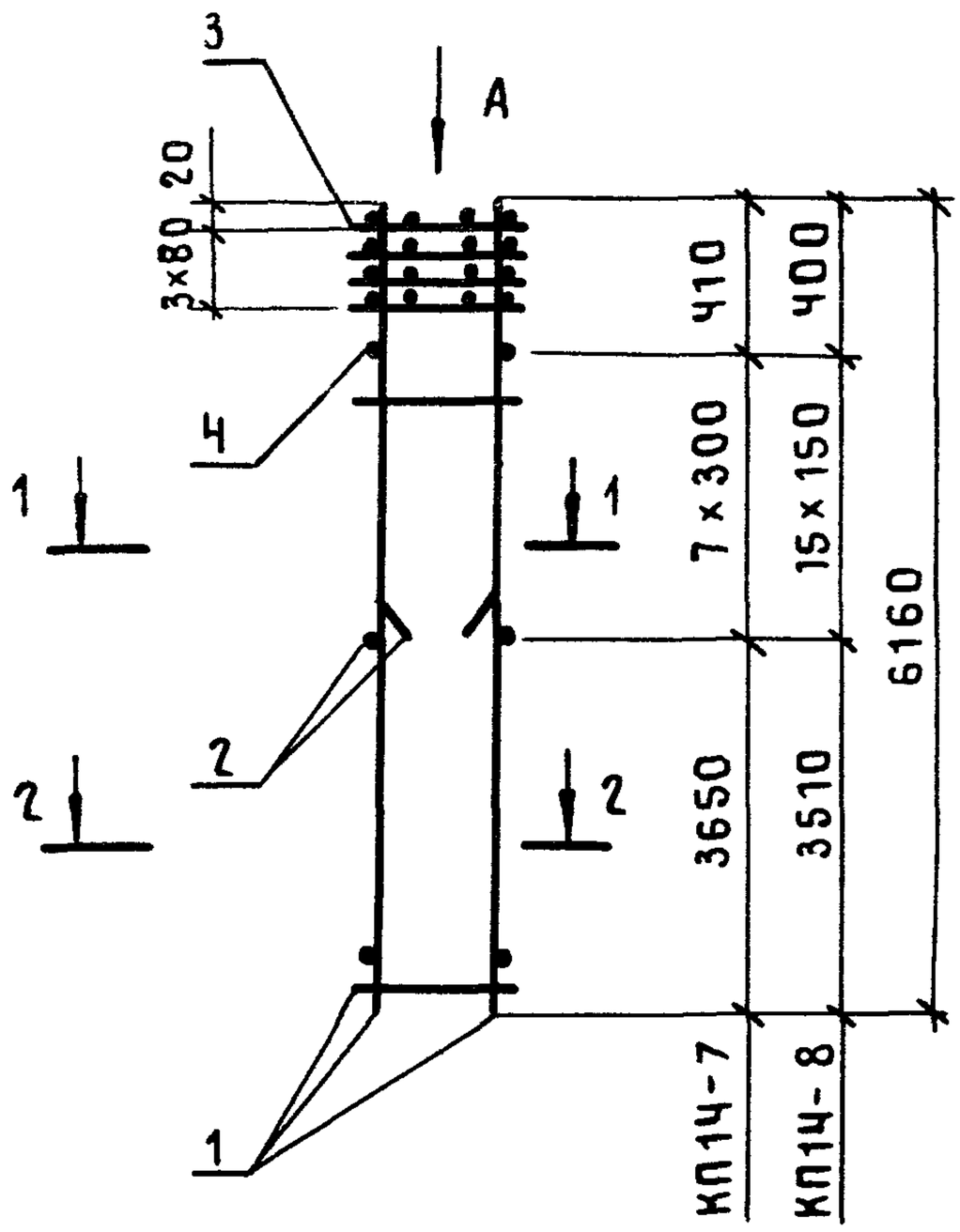

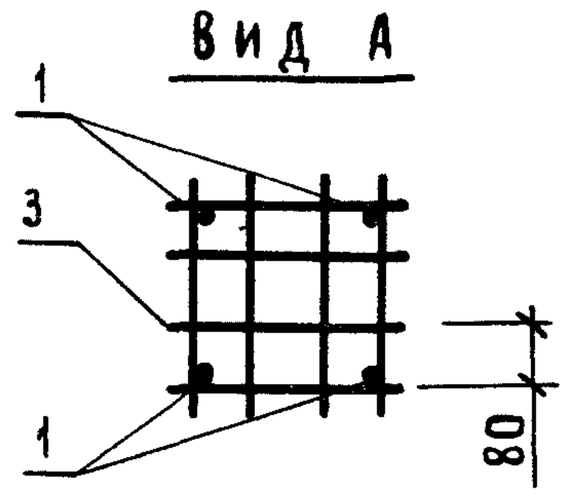

1-1

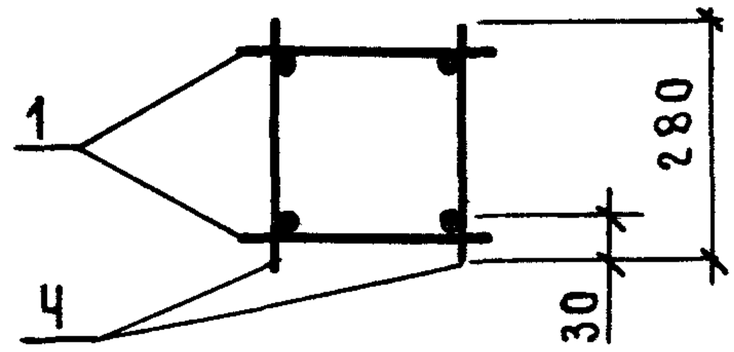

2-2

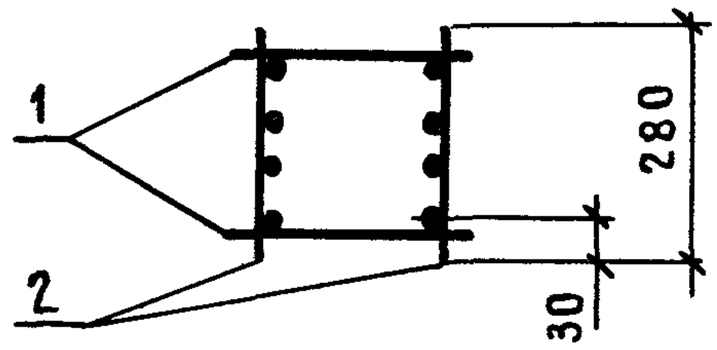

Марка каркаса	Поз.	Наименование	Кол.	Обозначение документа	Масса каркаса, кг
КП 14-7	1	Каркас КР5 – 8	2	1.423.1-3/88.2-193	104,9
	2	КР5 – 9	2	–193	
	3	Сетка С1	4	–237	
	4	ф5 Вр I, ℓ=280; 0,040 кг	14	Без черт.	
КП 14-8	1	Каркас КР5–10	2	1.423.1-3/88.2-193	130,2
	2	КР5–11	2	–193	
	3	Сетка С1	4	–237	
	4	ф6 А I, ℓ=280; 0,062 кг	30	Без черт.	

Арматура класса А-I по ГОСТ 5781-82*;
класса Вр-I по ГОСТ 6727-80*.

Нач.СКО-1	Михайлов		
Н. контр.	Матвеев		
ГИП	Григорьев		
Рук.бр.	Акишина		
Ст.инж.	Никонова		
Пров.	Милютина		
Рук.бр.	Григорян		
Пров.	Михеева		

1.423.1-3/88.2-31

Каркас пространственный
КП 14-7; КП 14-8

Стадия	Лист	Листов
Р		1

ПРОМСТРОЙПРОЕКТ

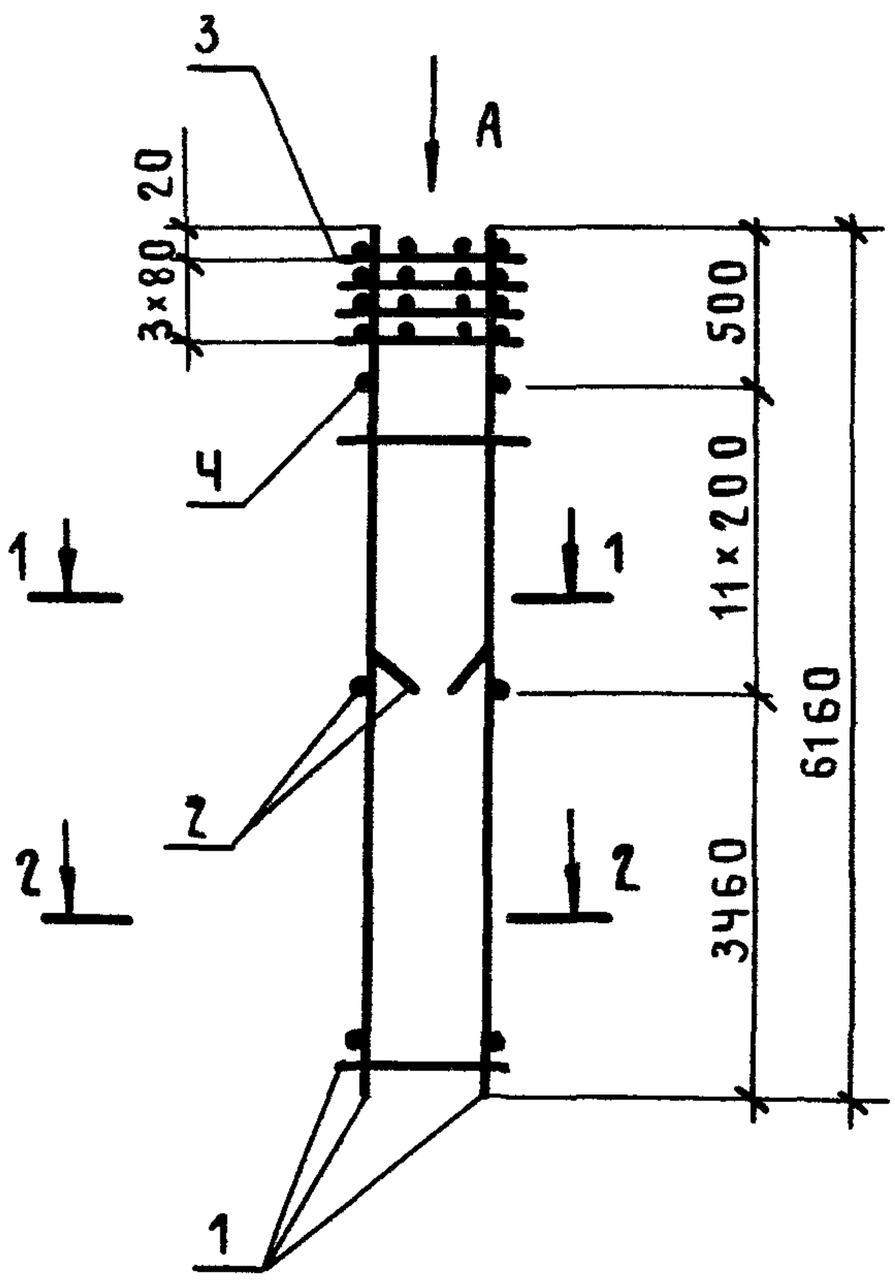

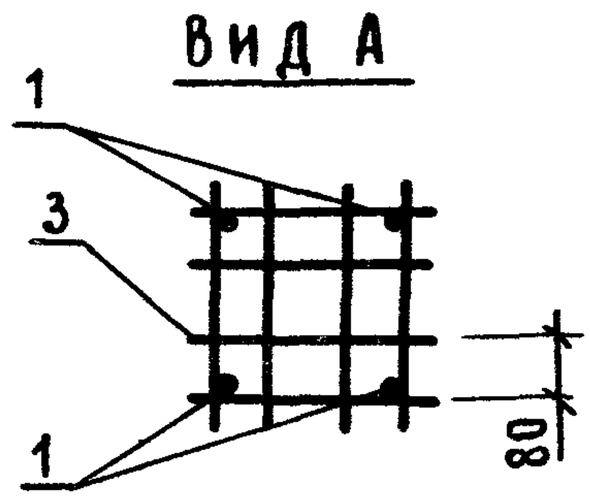

1 - 1

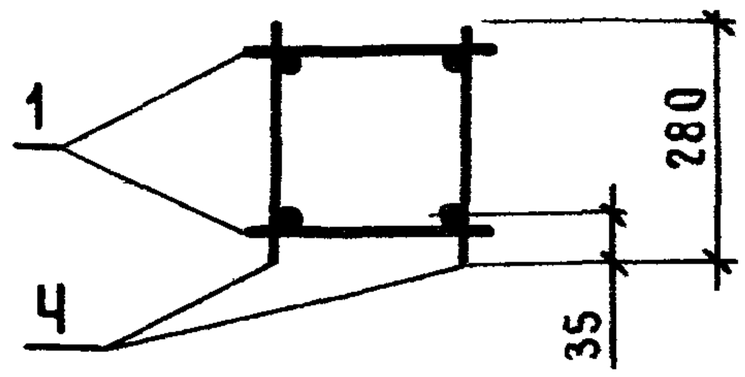

2 - 2

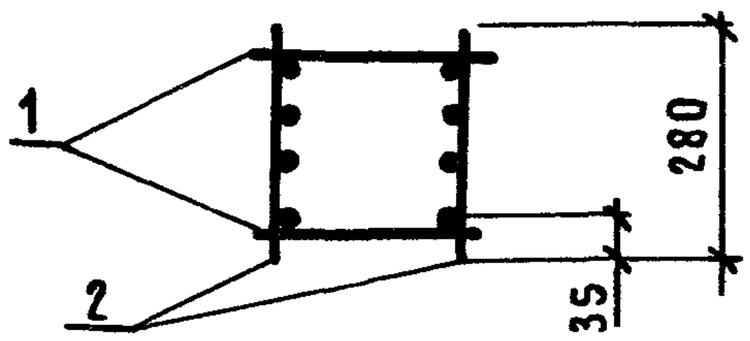

Марка каркаса	Поз.	Наименование	Кол.	Обозначение документа	Марка каркаса, кг
КП14-9	1	Каркас КР 5-12	2	1.423.1-3/88.2-193	166,5
	2	КР 5-13	2	-194	
	3	Сетка С1	4	-237	
	4	ф 8 А I, ℓ=280; 0,111 кг	22	Без черт.	

Арматура класса А-I по ГОСТ 5781-82*.

Нач.СКО-1	Михайлов		1.423.1-3/88.2-32
Н.контр.	Матвеев		
ГИП	Григорьев		
Рук.бр.	Акишина		Каркас пространственный КП14-9
Ст.инж.	Никонова		
Пров.	Милютина		
Рук.бр.	Григорян		
Пров.	Михеева		

Стадия	Лист	Листов
Р		1

ПРОМСТРОЙПРОЕКТ

Инв.№ подл. | Подпись и дата | Взам.инв.№

23584-04 33

КП 15-1 ... КП 15-3

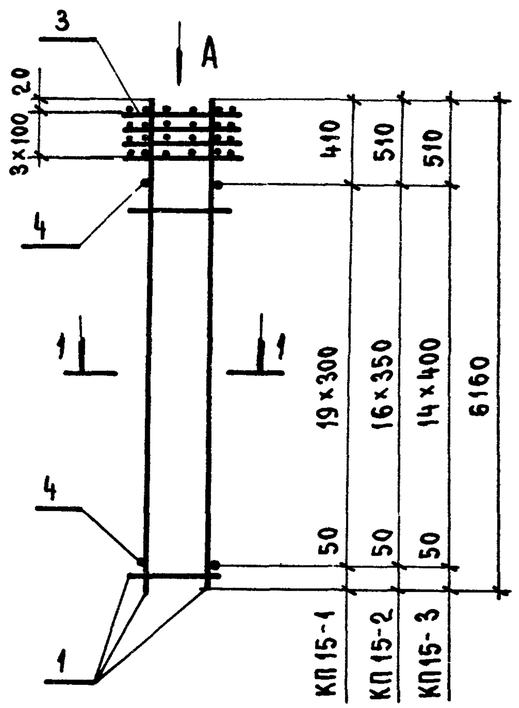

КП 15-4 ... КП 15-6

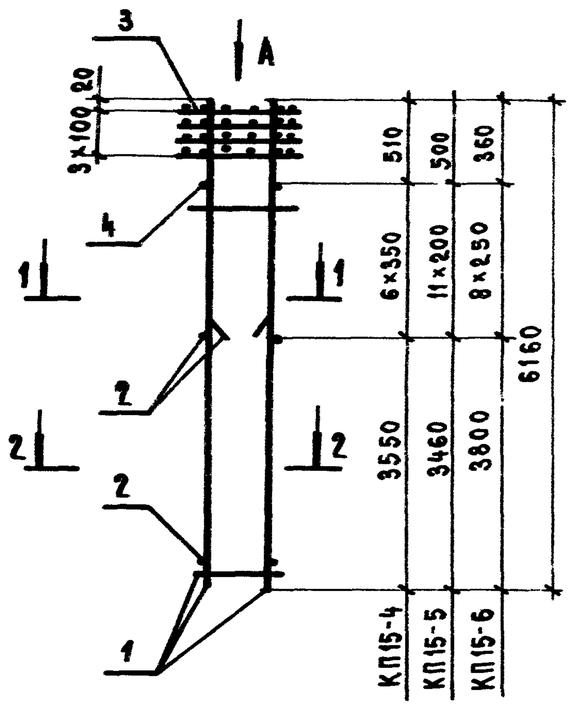

Вид А

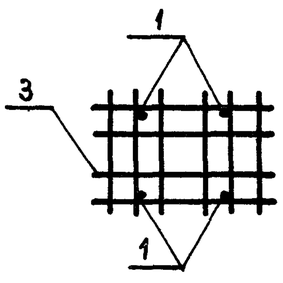

1-1

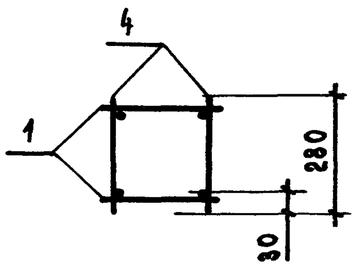

2-2

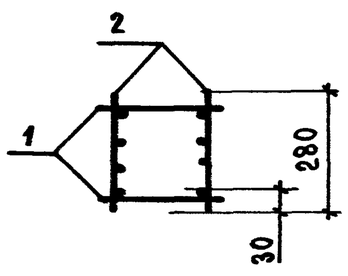

Марка каркаса	Поз.	Наименование	Кол.	Обозначение документа	Масса каркаса, кг
КП 15-1	1	Каркас КР5-1	2	1.423.1-3/88.2-193	46,4
	3	Сетка С9	4	-238	
	4	ф4Вр$\overline{I}$, ℓ=280 ; 0,026 кг	40	БЕЗ ЧЕРТ.	
КП 15-2	1	Каркас КР5-2	2	1.423.1-3/88.2-193	57,6
	3	Сетка С9	4	-238	
	4	ф5Вр$\overline{I}$, ℓ=280 ; 0,040 кг	34	БЕЗ ЧЕРТ.	
КП 15-3	1	Каркас КР5-3	2	1.423.1-3/88.2-193	68,8
	3	Сетка С9	4	-238	
	4	ф5Вр$\overline{I}$, ℓ=280 ; 0,040 кг	30	БЕЗ ЧЕРТ.	
КП 15-4	1	Каркас КР5-2	2	1.423.1-3/88.2-193	86,4
	2	КР5-4	2	-193	
	3	Сетка С9	4	-238	
	4	ф5Вр$\overline{I}$, ℓ=280 ; 0,040 кг	12	БЕЗ ЧЕРТ.	
КП 15-5	1	Каркас КР5-14	2	1.423.1-3/88.2-194	128,3
	2	КР5-15	2	-194	
	3	Сетка С9	4	-238	
	4	ф6А$\overline{I}$, ℓ=280 ; 0,062 кг	22	БЕЗ ЧЕРТ.	
КП 15-6	1	Каркас КР5-6	2	1.423.1-3/88.2-193	89,4
	2	КР5-7	2	-193	
	3	Сетка С9	4	-238	
	4	ф5Вр$\overline{I}$, ℓ=280 ; 0,040 кг	16	БЕЗ ЧЕРТ.	

Арматура класса А-$\overline{I}$ по ГОСТ 5781-82*; класса Вр-$\overline{I}$ по ГОСТ 6727-80*

Нач. СКО-1	Михайлов	
Н. контр.	Матвеев	
ГИП	Григорьев	
Рук. бр.	Акишина	
Ст. инж.	Никонова	
Проверил	Милютина	
Рук. бр.	Григорян	
Проверил	Михеева	

1.423.1-3/88.2-33

Каркас пространственный

КП 15-1 ... КП 15-6

Стадия	Лист	Листов
Р		1

ПРОМСТРОЙПРОЕКТ

Взам. инв. № | Подпись и дата | Инв. № подл.

23584-04 34

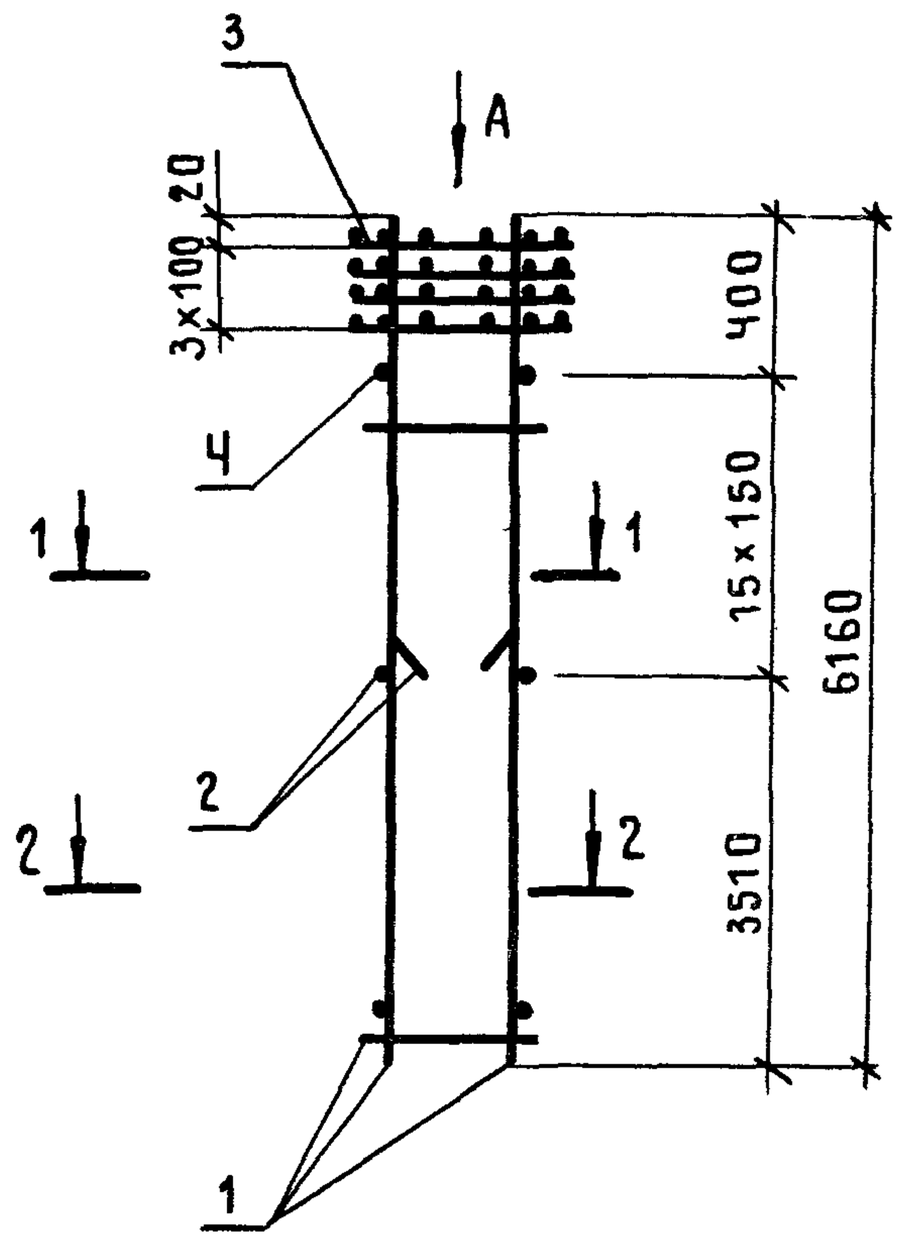

Вид А

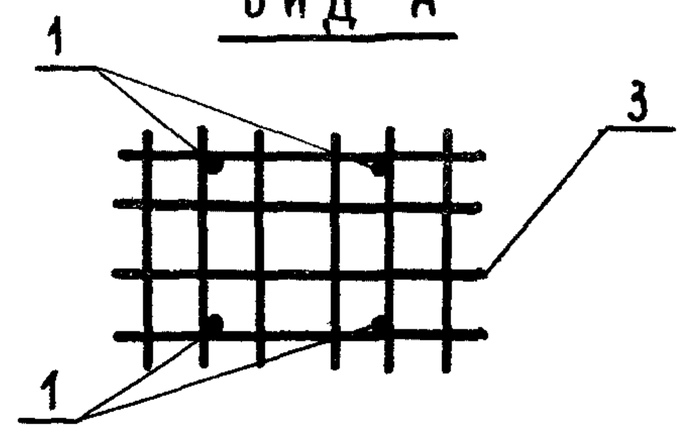

1 - 1

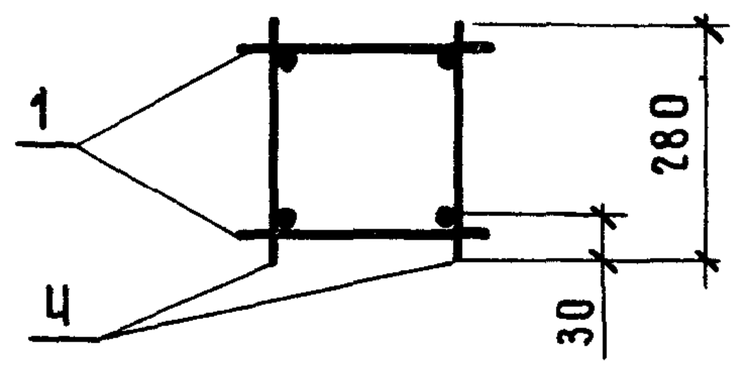

2 - 2

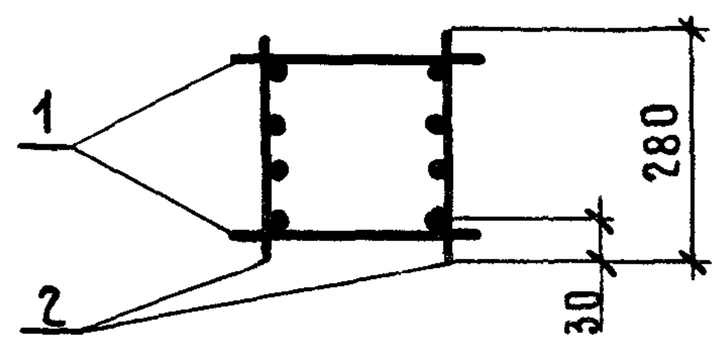

Марка каркаса	Поз.	Наименование	Кол.	Обозначение документа	Масса каркаса, кг
КП 15-7	1	Каркас КР5-10	2	1.423.1-3|88.2-193	131,4
	2	КР5-11	2	-193	
	3	Сетка С9	4	-238	
	4	⌀6АI, ℓ=280; 0,062	30	Без черт.	

Арматура класса А-I по ГОСТ 5781-82*.

Нач.СКО-1	Михайлов		
Гл. контр.	Матвеев		
ГИП	Григорьев		
Рук.бр.	Акишина		
Гл.инж.	Никонова		
Пров.	Милютина		
Рук.бр.	Григорян		
Пров.	Михеева		

1.423.1-3|88.2-34

Каркас пространственный КП15-7

Стадия	Лист	Листов
Р		1

ПРОМСТРОЙПРОЕКТ

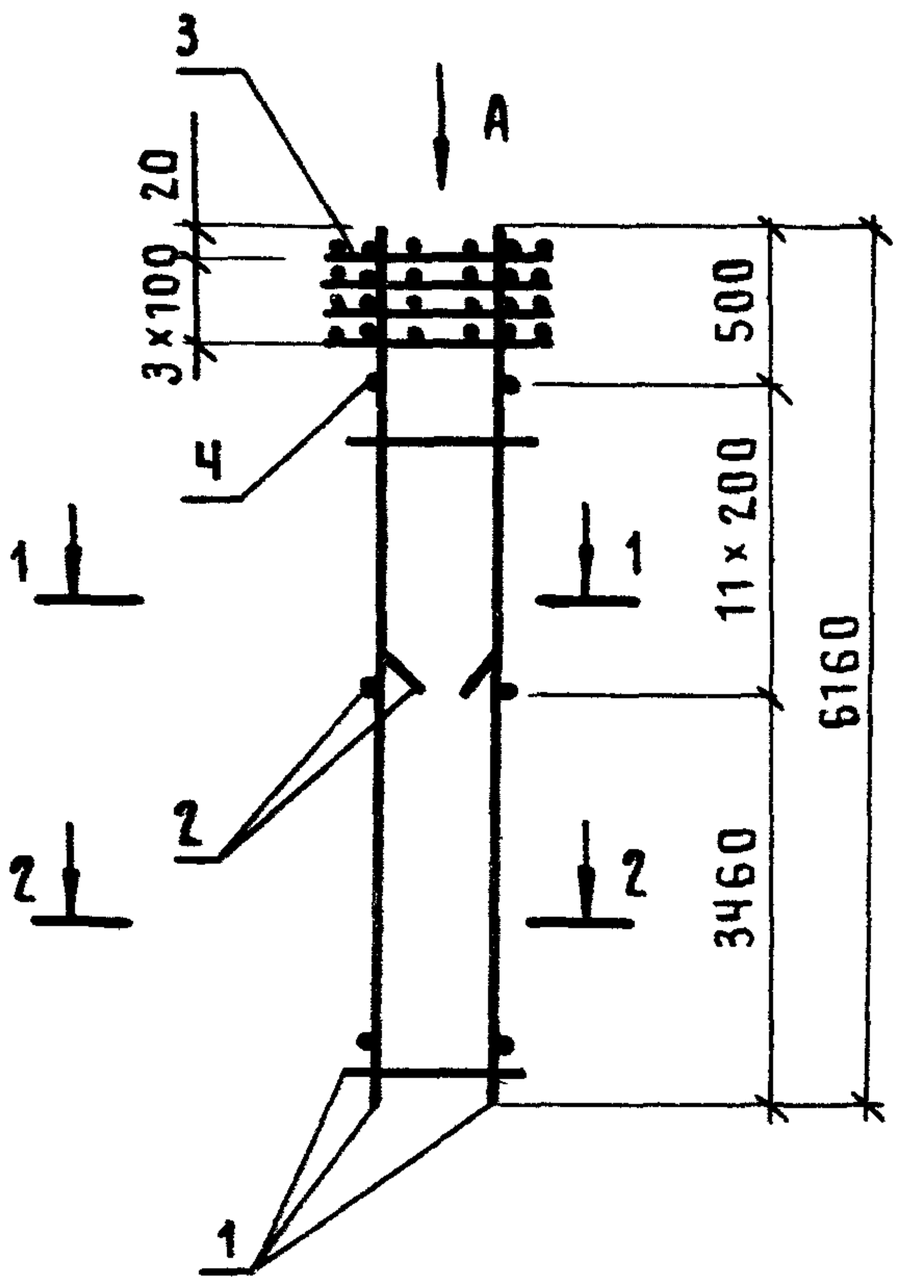

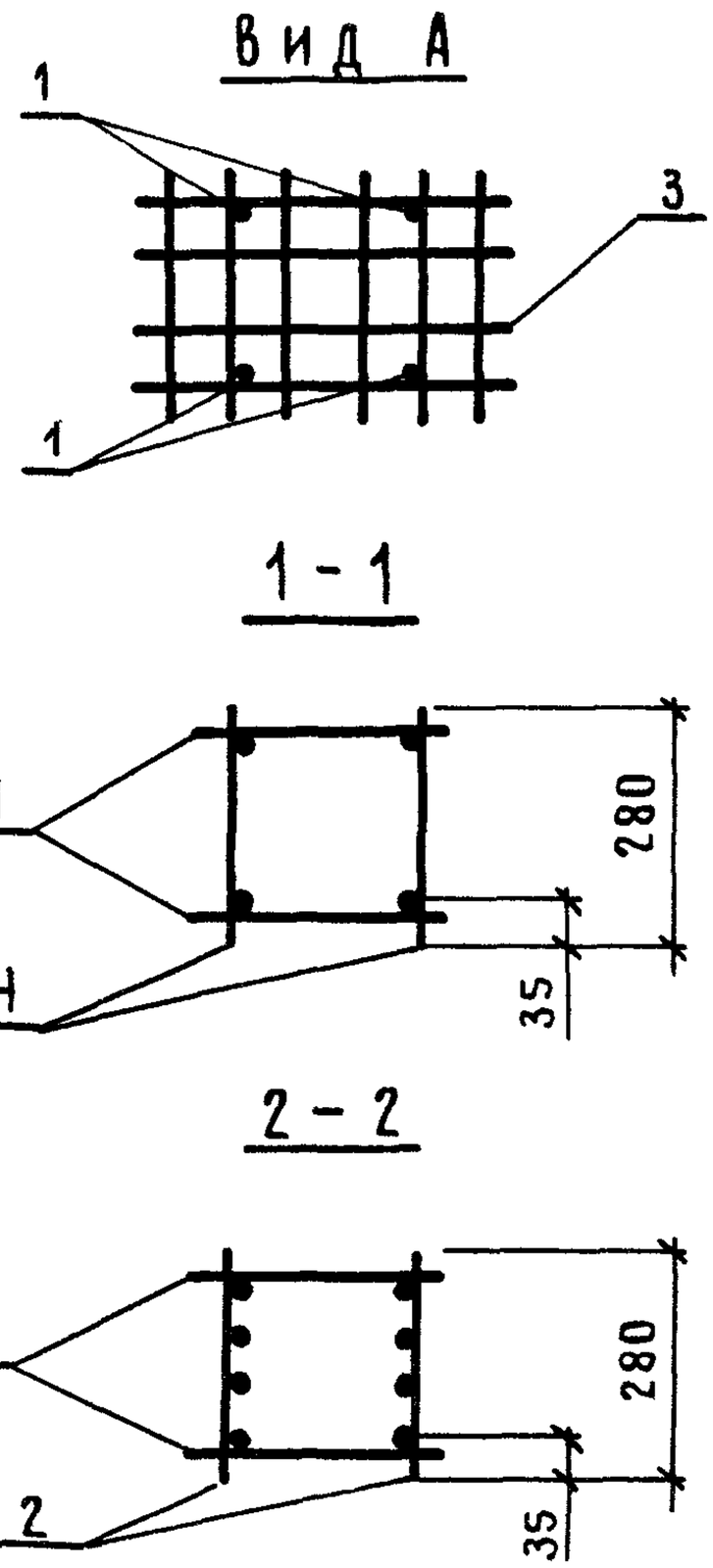

Марка каркаса	Поз.	Наименование	Кол.	Обозначение документа	Масса каркаса, кг
КП15-8	1	Каркас КР5-12	2	1.423.1-3/88.2-193	167,7
	2	КР5-13	2	-194	
	3	Сетка С9	4	-238	
	4	ф 8АI, ℓ=280; 0,111 кг	22	Без черт.	

Арматура класса А-I по ГОСТ 5781-82*.

Нач.СКО-1	Михайлов		1.423.1-3/88.2-35
Н. контр.	Матвеев		
ГИП	Григорьев		
Рук.бр.	Акишина		Каркас пространственный КП15-8
Ст.инж.	Никонова		
Пров.	Милютина		
Рук.бр.	Григорян		
Пров.	Михеева		

Стадия	Лист	Листов
Р		1

ПРОМСТРОЙПРОЕКТ

Инв.№ подл. | Подпись и дата | Взам.инв.№

23584-04 35

КП 16-1 ... КП 16-3

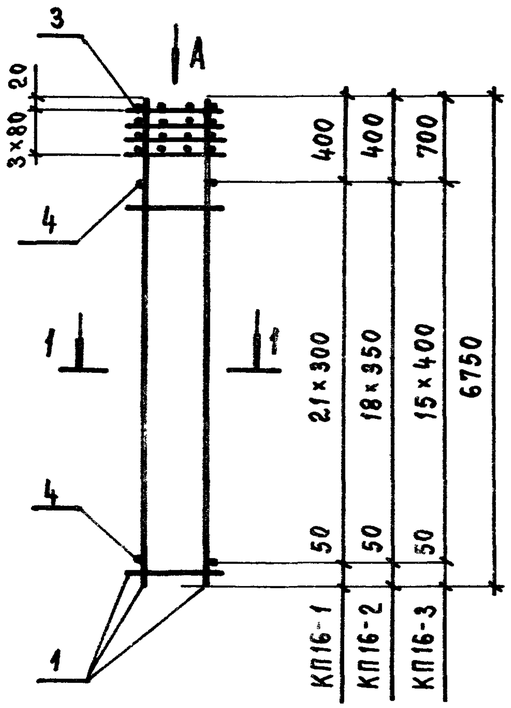

КП 16-4 ... КП 16-6

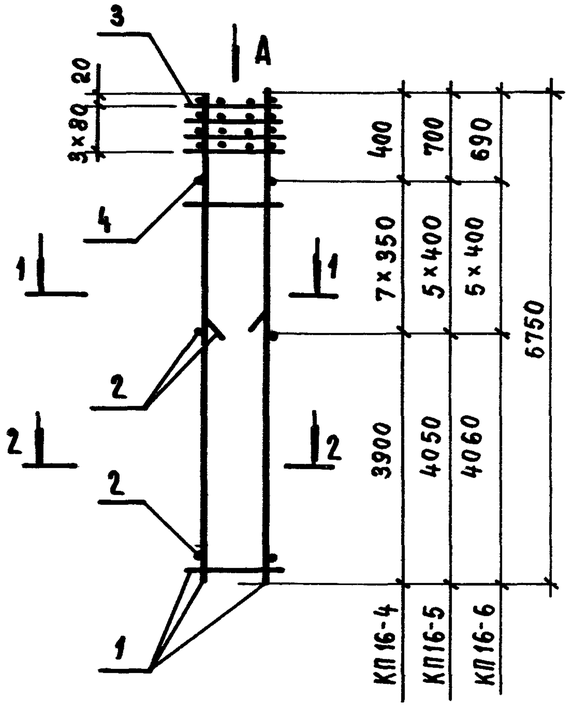

ВИД А

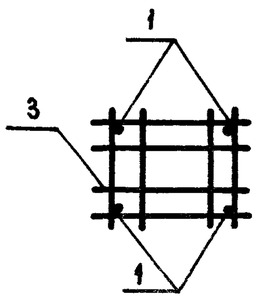

1 - 1

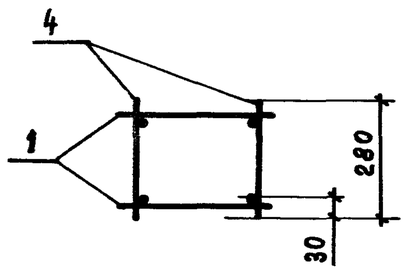

2 - 2

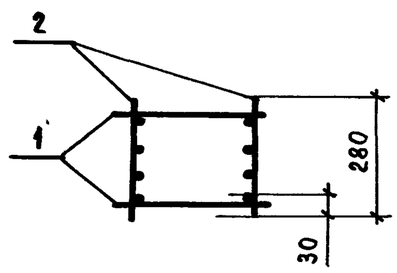

Марка каркаса	Поз.	Наименование	Кол.	Обозначение документа	Масса каркаса, кг.
КП 16-1	1	Каркас КР6-1	2	1.423.1-3/88.2-195	50,4
	3	Сетка С2	4	-237	
	4	ф4Вр I, ℓ=280; 0,026кг	44	БЕЗ ЧЕРТ.	
КП 16-2	1	Каркас КР6-2	2	1.423.1-3/88.2-195	62,8
	3	Сетка С2	4	-237	
	4	ф5Вр I, ℓ=280; 0,04кг	38	БЕЗ ЧЕРТ.	
КП 16-3	1	Каркас КР6-3	2	1.423.1-3/88.2-195	75,0
	3	Сетка С2	4	-237	
	4	ф5Вр I, ℓ=280; 0,04кг	32	БЕЗ ЧЕРТ.	
КП 16-4	1	Каркас КР6-2	2	1.423.1-3/88.2-195	94,4
	2	КР6-4	2	-195	
	3	Сетка С2	4	-237	
	4	ф5Вр I, ℓ=280; 0,04кг	14	БЕЗ ЧЕРТ.	
КП 16-5	1	Каркас КР6-3	2	1.423.1-3/88.2-195	115,3
	2	КР6-5	2	-196	
	3	Сетка С2	4	-237	
	4	ф5Вр I, ℓ=280; 0,04кг	10	БЕЗ ЧЕРТ.	
КП 16-6	1	Каркас КР6-6	2	1.423.1-3/88.2-196	139,8
	2	КР6-7	2	-196	
	3	Сетка С2	4	-237	
	4	ф6А I, ℓ=280; 0,062кг	10	БЕЗ ЧЕРТ.	

Арматура класса А-I по ГОСТ5781-82*; класса Вр I по ГОСТ6727-80*

Нач. СКО-1	Михайлов	
Н. контр.	Матвеев	
ГИП	Григорьев	
Рук. бр.	Акишина	
Ст. инж.	Котова	
Проверил	Эпова	
Рук. бр.	Григорян	
Проверил	Тищенко	

1.423.1-3/88.2-36

Каркас пространственный КП 16-1 ... КП 16-6.

Стадия	Лист	Листов
Р		1

ПРОМСТРОЙПРОЕКТ

Взам. инв. № | Подпись и дата | Инв. № подл.

23584-04 36

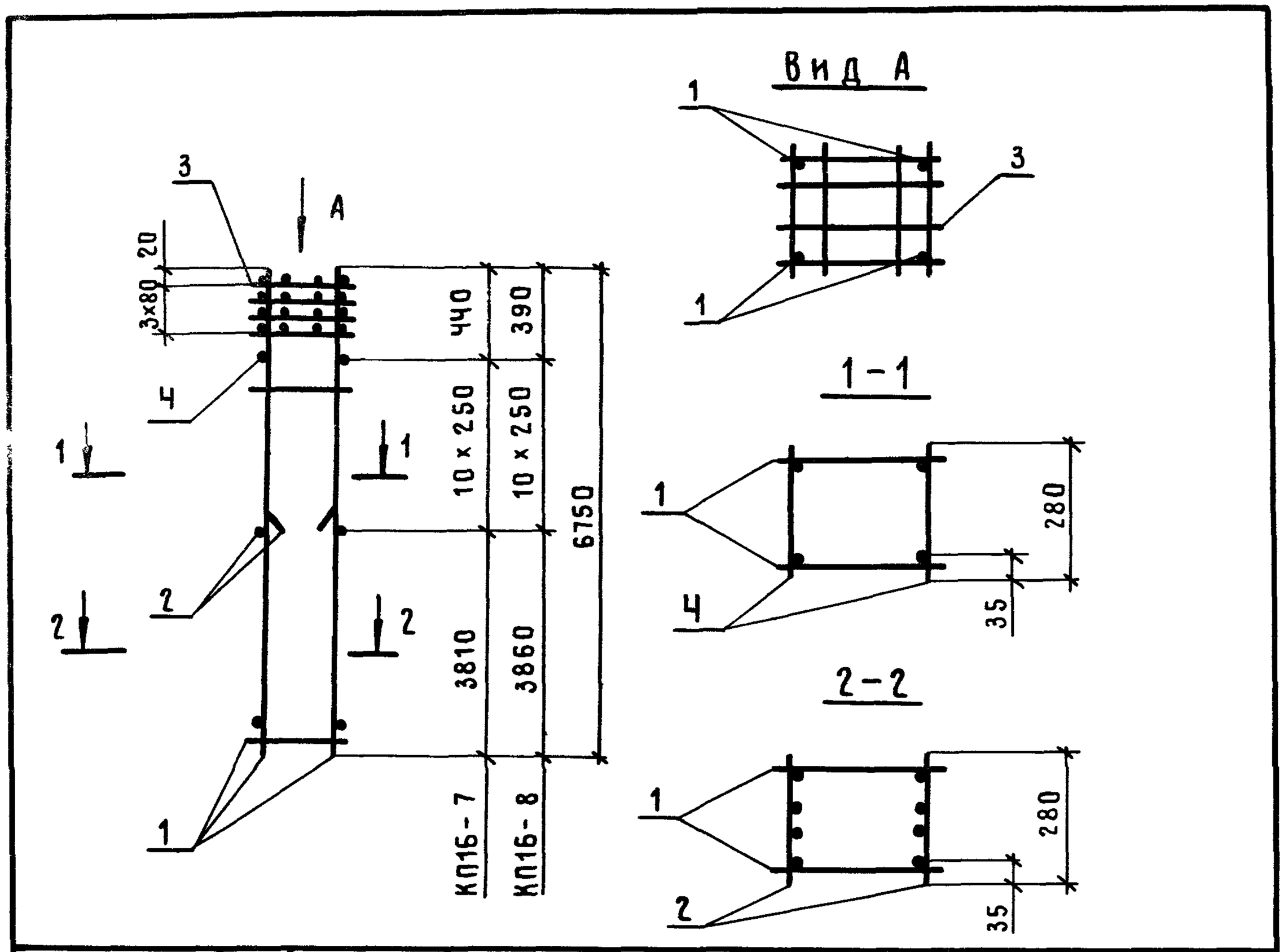

Марка каркаса	Поз.	Наименование	Кол.	Обозначение документа	Масса каркаса, кг
КП16-7	1	Каркас КР6-8	2	1.423.1-3/88.2-196	182,3
	2	КР6-9	2	-196	
	3	Сетка С2	4	-237	
	4	ф8 А I, ℓ=280; 0,11 кг	20	Без черт.	
КП16-8	1	Каркас КР6-10	2	1.423.1-3/88.2-196	228,5
	2	КР6-11	2	-196	
	3	Сетка С2	4	-237	
	4	ф8 А I, ℓ=280; 0,11 кг	20	Без черт.	

Арматура класса А-I по ГОСТ 5781-82*.

Нач.СКО-1	Михайлов		
Н. контр.	Матвеев		
ГИП	Григорьев		
Рук.бр.	Акишина		
Ст.инж.	Котова		
Пров.	Эпова		
Рук.бр.	Григорян		
Пров.	Тищенко		

1.423.1-3/88.2-37

Каркас пространственный

КП16-7; КП16-8

Стадия	Лист	Листов
Р		1

ПРОМСТРОЙПРОЕКТ

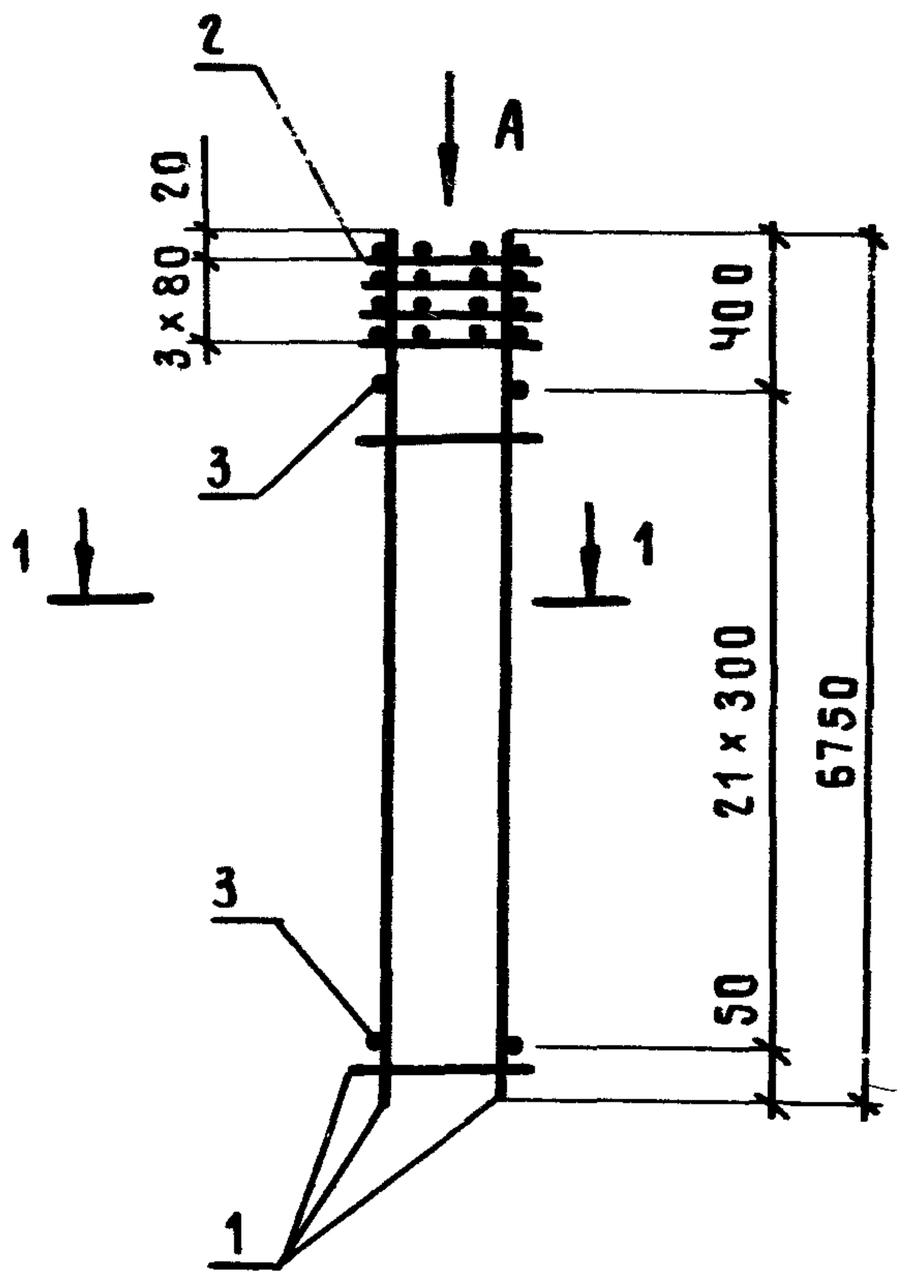

ВИД А

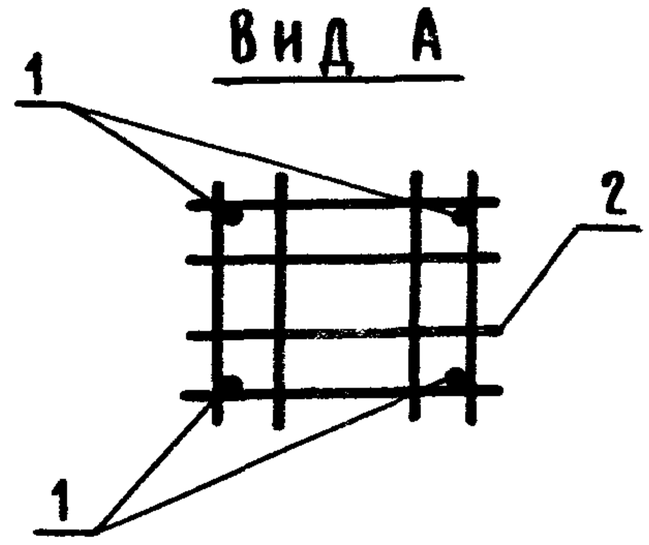

1 - 1

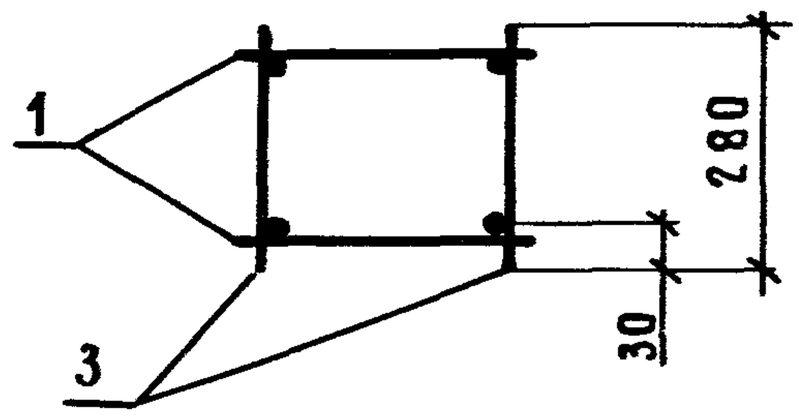

МАРКА КАРКАСА	ПОЗ.	НАИМЕНОВАНИЕ	КОЛ.	ОБОЗНАЧЕНИЕ ДОКУМЕНТА	МАССА КАРКАСА, КГ
КП 16-9	1	КАРКАС КР6-12	2	1.423.1-3/88.2-196	76,0
	2	СЕТКА С2	4	-237	
	3	Ф5 Вр I, ℓ=280; 0,04 кг	44	БЕЗ ЧЕРТ.	

АРМАТУРА КЛАССА Вр-I ПО ГОСТ 6727-80*

НАЧ.СКО-1	МИХАЙЛОВ		1.423.1-3/88.2-38
Н. КОНТР.	МАТВЕЕВ		
ГИП	ГРИГОРЬЕВ		
РУК.БР.	АКИШИНА		КАРКАС ПРОСТРАНСТВЕННЫЙ КП 16-9
СТ.ИНЖ.	КОТОВА		
ПРОВ.	ЭПОВА		
РУК.БР.	ГРИГОРЯН		
ПРОВ.	ТИЩЕНКО		

СТАДИЯ	ЛИСТ	ЛИСТОВ
Р		1

ПРОМСТРОЙПРОЕКТ

ПОДПИСЬ И ДАТА | ВЗАМ.ИНВ.№ | ИНВ.№ ПОДЛ.

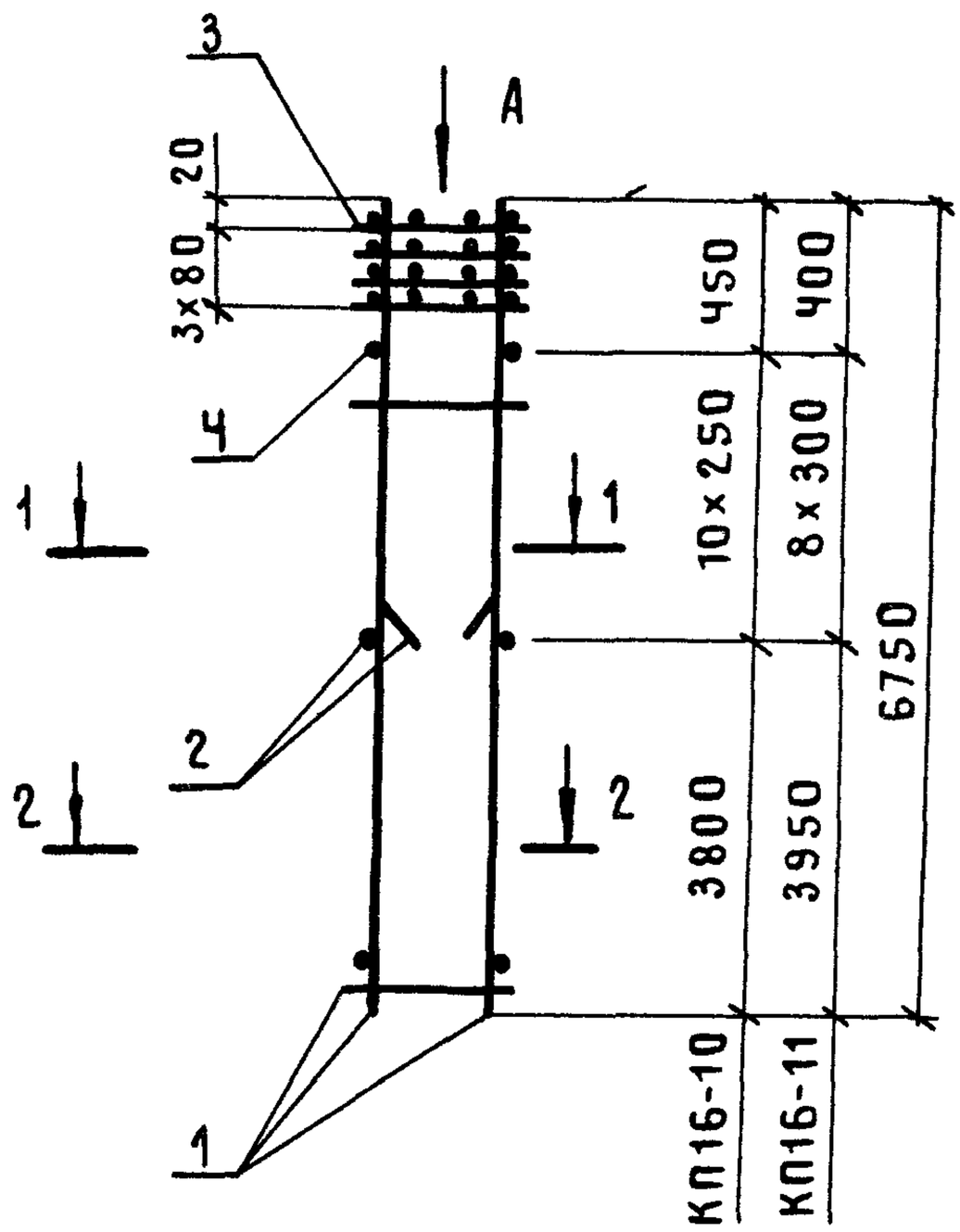

ВИД А

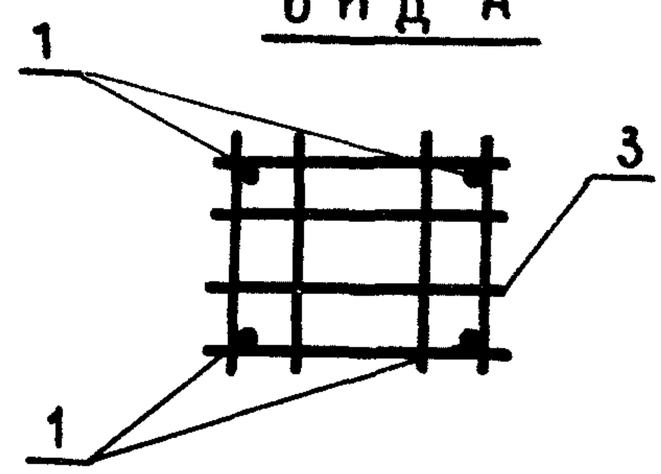

1 - 1

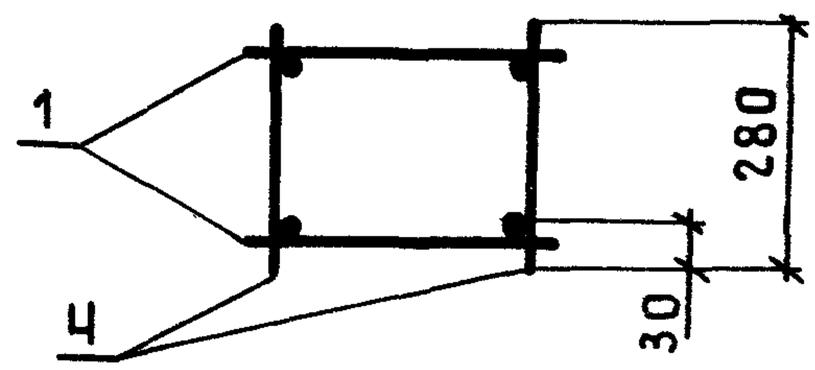

2 - 2

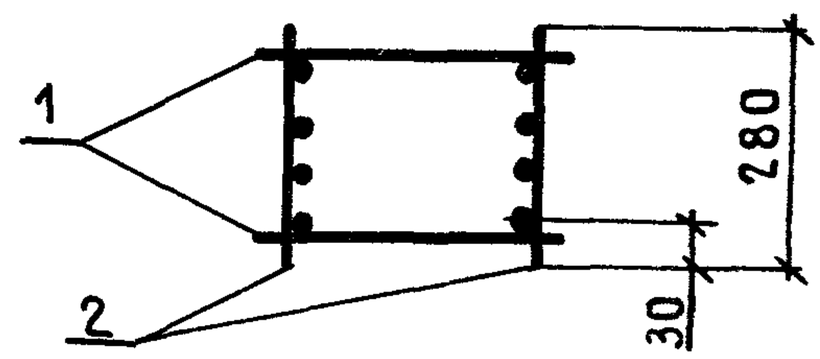

Марка каркаса	Поз.	Наименование	Кол.	Обозначение документа	Масса каркаса, кг
КП16-10	1	Каркас КР6-13	2	1.423.1-3/88.2-196	94,9
	2	КР6-14	2	-196	
	3	Сетка С2	4	-237	
	4	ф5Вр I, ℓ=280; 0,04кг	20	Без черт.	
КП16-11	1	Каркас КР6-12	2	1.423.1-3/88.2-196	115,6
	2	КР6-15	2	-196	
	3	Сетка С2	4	-237	
	4	ф5Вр I, ℓ=280; 0,04кг	16	Без черт.	

Арматура класса Вр-I по ГОСТ 6727-80*.

Нач.СКО-1	Михайлов		1.423.1-3/88.2-39
Н.контр.	Матвеев		
ГИП	Григорьев		
Рук.бр.	Акишина		Каркас пространственный КП16-10; КП16-11
Ст.инж.	Котова		
Пров.	Эпова		
Рук.бр.	Григорян		
Пров.	Тищенко		

Стадия	Лист	Листов
Р		1

ПРОМСТРОЙПРОЕКТ

Инв.№ подл. | Подпись и дата | Взам.инв.№

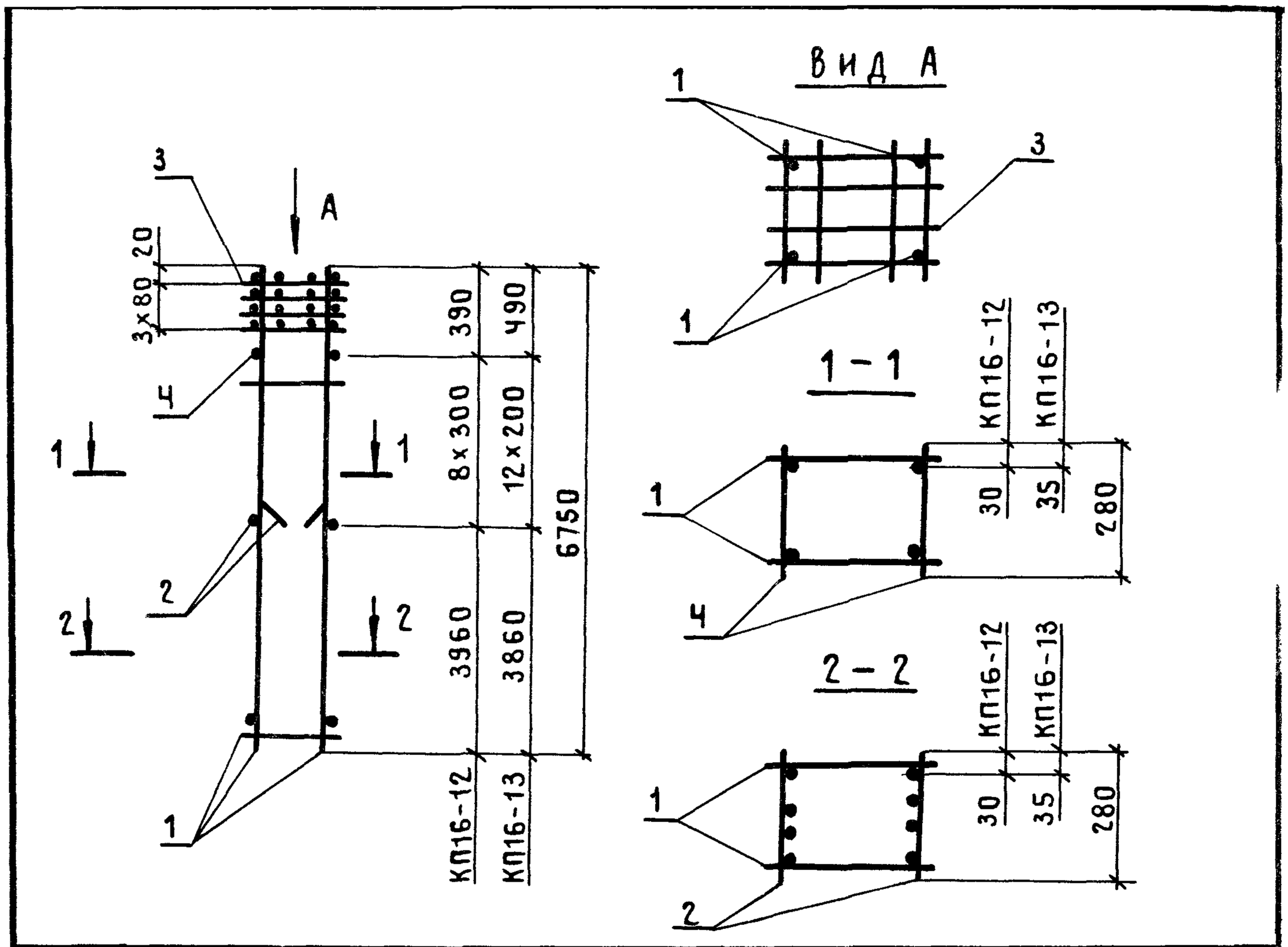

Марка каркаса	Поз.	Наименование	Кол.	Обозначение документа	Масса каркаса, кг
КП16-12	1	Каркас КР6-16	2	1.423.1-3/88.2-197	140,1
	2	КР6-17	2	-197	
	3	Сетка С2	4	-237	
	4	ф6АI, ℓ=280; 0,062кг	16	Без черт.	
КП16-13	1	Каркас КР6-18	2	1.423.1-3/88.2-197	186,1
	2	КР6-19	2	-197	
	3	Сетка С2	4	-237	
	4	ф8АI, ℓ=280; 0,11кг	24	Без черт.	

Арматура класса А-I по ГОСТ 5781-82*.

Нач.СКО-1	Михайлов		1.423.1-3/88.2-40
Н.контр.	Матвеев		
ГИП	Григорьев		
Рук.бр.	Акишина		Каркас пространственный КП16-12; КП16-13
Ст.инж.	Котова		
Пров.	Эпова		
Рук.бр.	Григорян		
Пров.	Тищенко		

Стадия	Лист	Листов
Р		1

ПРОМСТРОЙПРОЕКТ

Инв.№ подл. | Подпись и дата | Взам.инв.№

23584-04 38

КП 17-1 ... КП 17-3

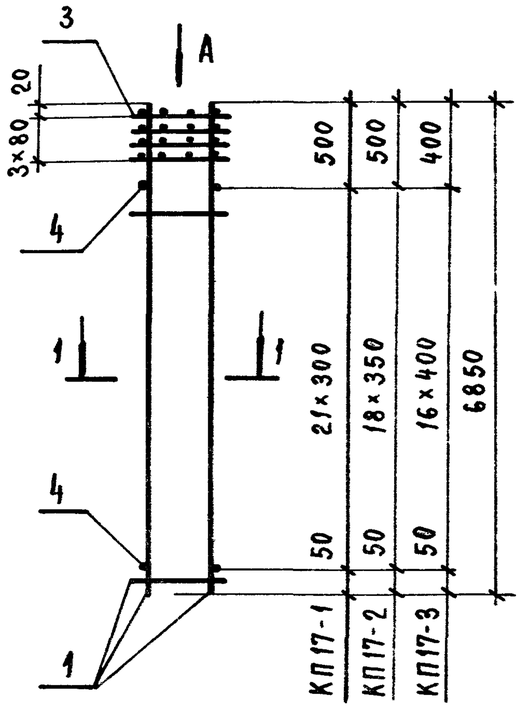

КП 17-4 ... КП 17-6

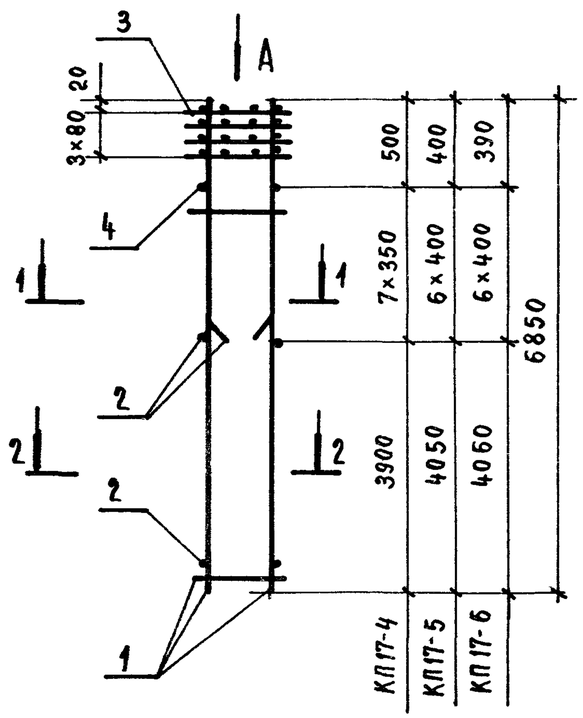

Вид А

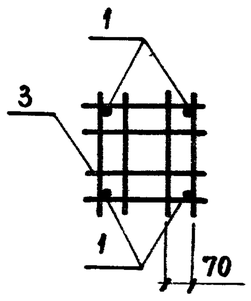

1 - 1

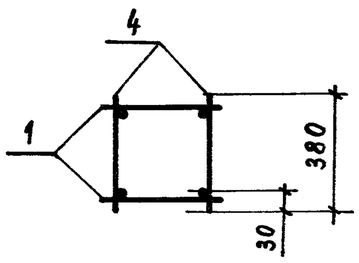

2 - 2

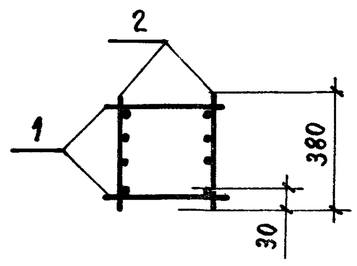

Марка каркаса	Поз.	Наименование	Кол.	Обозначение документа	Масса каркаса, кг
КП 17-1	1	Каркас КР6-20	2	1.423.1-3/88.2-197	53,9
	3	Сетка С3	4	-237	
	4	ф4Вр I, ℓ=380; 0,035 кг	44	Без черт.	
КП 17-2	1	Каркас КР6-21	2	1.423.1-3/88.2-197	66,5
	3	Сетка С3	4	-237	
	4	ф5Вр I, ℓ=380; 0,055 кг	38	Без черт.	
КП 17-3	1	Каркас КР6-22	2	1.423.1-3/88.2-197	78,8
	3	Сетка С3	4	-237	
	4	ф5Вр I, ℓ=380; 0,055 кг	34	Без черт.	
КП 17-4	1	Каркас КР6-21	2	1.423.1-3/88.2-197	98,1
	2	КР6-23	2	-197	
	3	Сетка С3	4	-237	
	4	ф5Вр I, ℓ=380; 0,055 кг	14	Без черт.	
КП 17-5	1	Каркас КР6-22	2	1.423.1-3/88.2-197	119,3
	2	КР6-24	2	-197	
	3	Сетка С3	4	-237	
	4	ф5Вр I, ℓ=380; 0,055 кг	12	Без черт.	
КП 17-6	1	Каркас КР6-25	2	1.423.1-3/88.2-197	144,3
	2	КР6-26	2	-197	
	3	Сетка С3	4	-237	
	4	ф6А I, ℓ=380; 0,084 кг	12	Без черт.	

Арматура класса А-I по ГОСТ 5781-82*; класса Вр-I по ГОСТ 6727-80*

Нач. СКО-1	Михайлов		
Н. контр.	Матвеева		
ГИП	Григорьев		
Рук. бр.	Акишина		
Ст. инж.	Котова		
Проверил	Эпова		
Рук. бр.	Григорян		
Проверил	Тищенко		

1.423.1-3/88.2-41

Каркас пространственный

КП 17-1 ... КП 17-6.

Стадия	Лист	Листов
Р		1

ПРОМСТРОЙПРОЕКТ

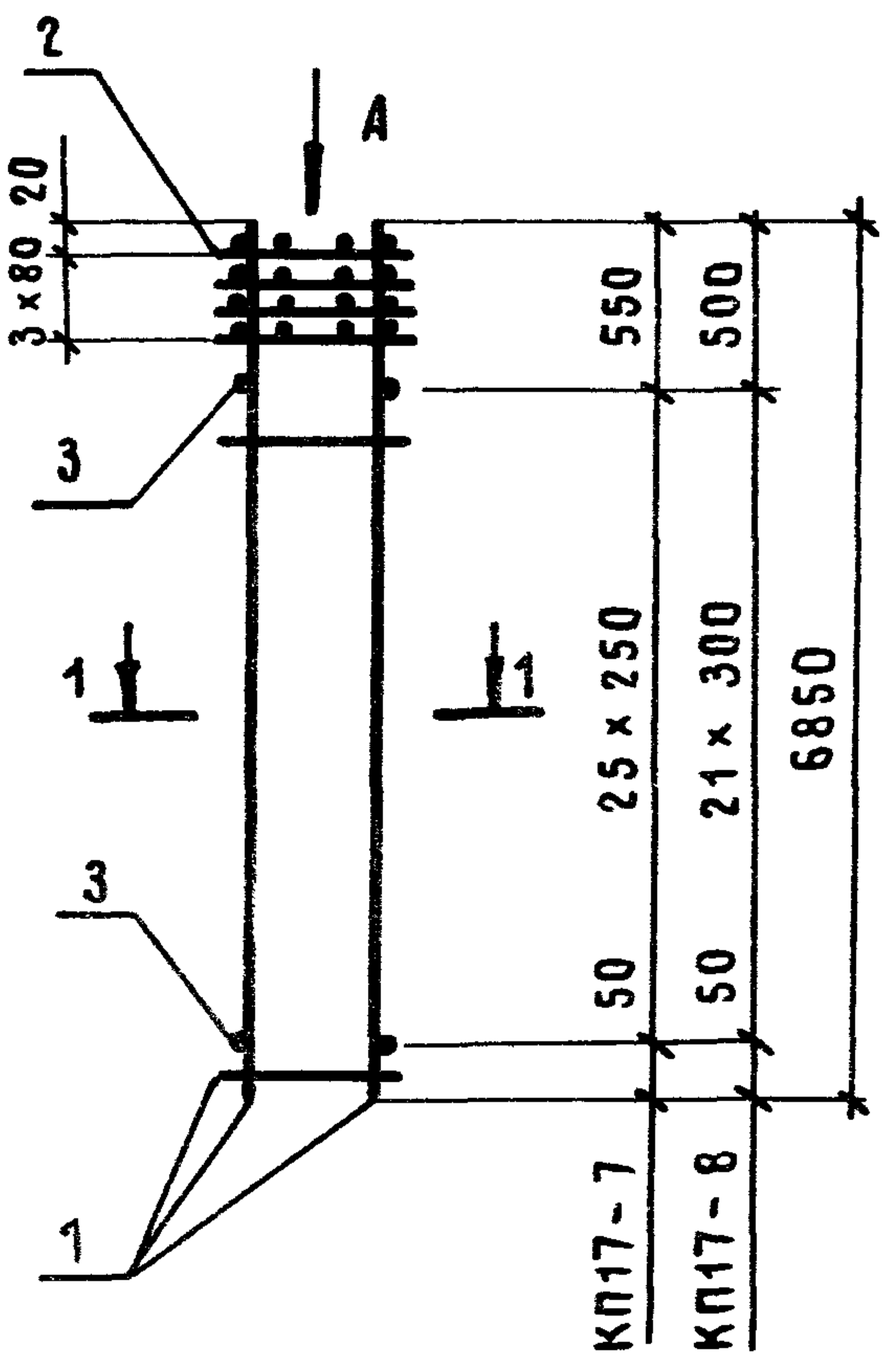

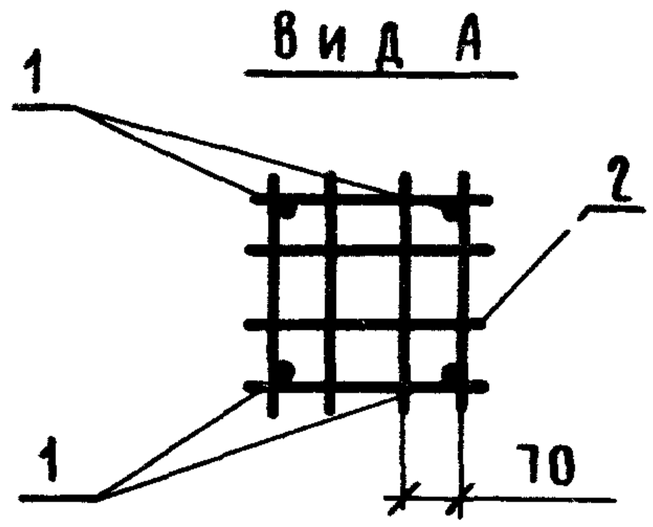

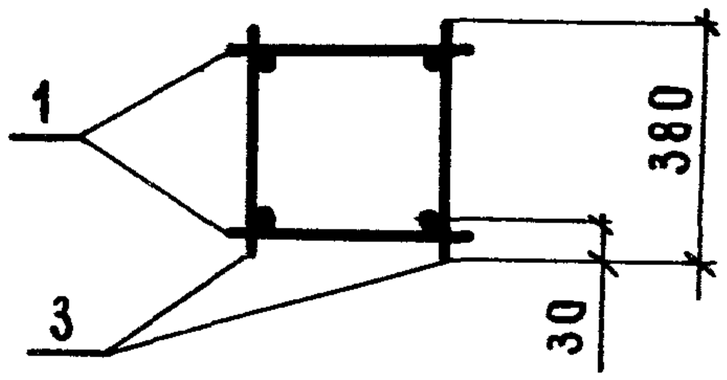

Марка каркаса	Поз.	Наименование	Кол.	Обозначение документа	Масса каркаса, кг
КП17-7	1	Каркас КР 6-27	2	1.423.1-3/88.2-198	62,2
	2	Сетка С3	4	-237	
	3	ф5Вр I, ℓ=380; 0,055кг	52	Без черт.	
КП17-8	1	Каркас КР6-28	2	1.423.1-3/88.2-198	80,0
	2	Сетка С3	4	-237	
	3	ф5Вр I, ℓ=380; 0,055кг	44	Без черт.	

Арматура класса Вр-I по ГОСТ 6727-80*

Нач.СКО-1	Михайлов		1.423.1-3/88.2-42
Н. контр.	Матвеев		
ГИП	Григорьев		
Рук.бр.	Акишина		Каркас пространственный КП17-7; КП17-8
Ст.инж.	Котова		
Пров.	Эпова		
Рук.бр.	Григорян		
Пров	Тищенко		

Стадия	Лист	Листов
Р		1

ПРОМСТРОЙПРОЕКТ

Инв № подл. | Подпись и дата | Взам инв №

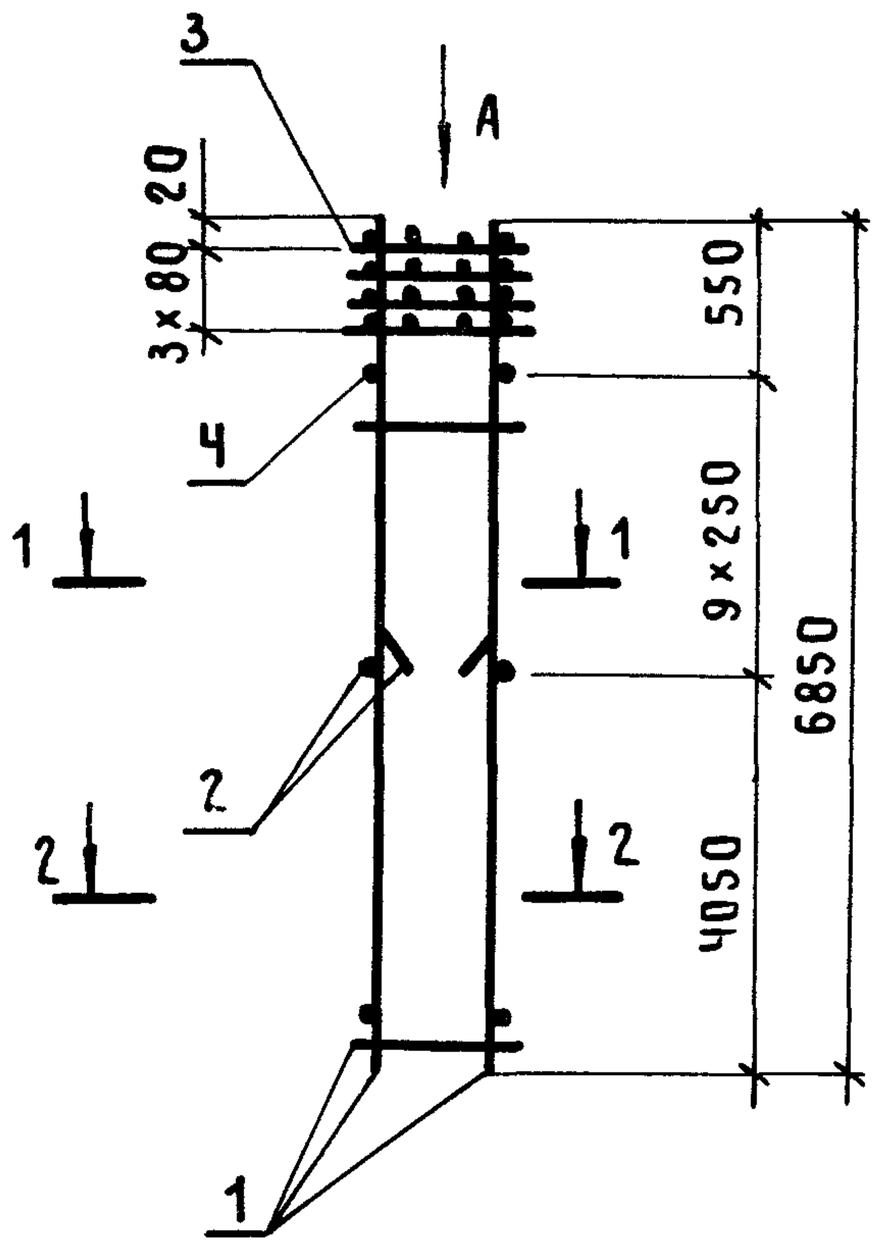

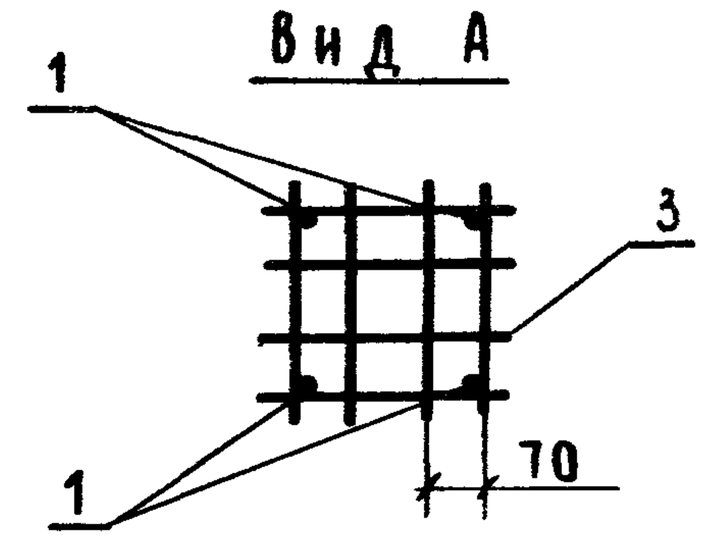

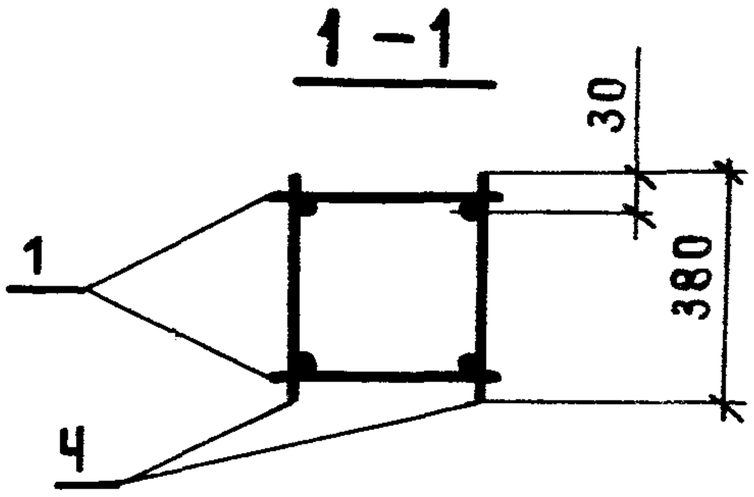

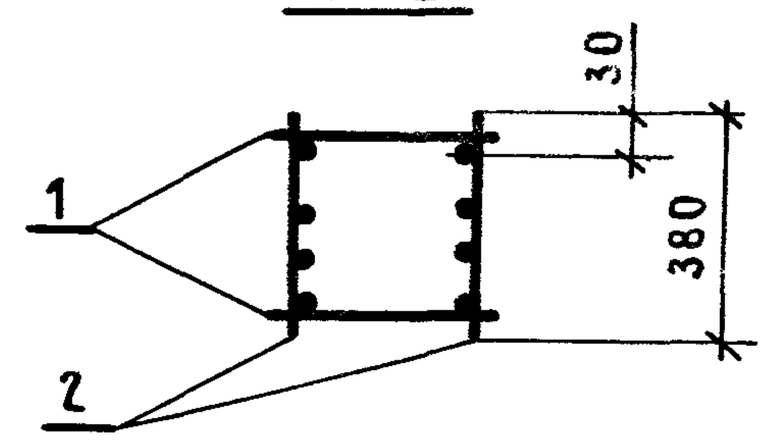

Марка каркаса	Поз.	Наименование	Кол.	Обозначение документа	Масса каркаса, кг
КП17-9	1	Каркас КР6-27	2	1.423.1-3/88.2-198	100,9
	2	КР6-29	2	-198	
	3	Сетка С3	4	-237	
	4	ф5 Вр I, ℓ=380; 0,055 кг	18	Без черт.	

Арматура класса Вр-I по ГОСТ 6727-80*.

Нач.СКО-1	Михайлов		
Н.контр.	Матвеев		
ГИП	Григорьев		
Рук.бр.	Акишина		
Ст.инж.	Котова		
Пров.	Эпова		
Рук.бр.	Григорян		
Пров.	Тищенко		

1.423.1-3/88.2-43

Каркас пространственный КП17-9

Стадия	Лист	Листов
Р		1

ПРОМСТРОЙПРОЕКТ

Инв. № подл. | Подпись и дата | Взам. инв. №

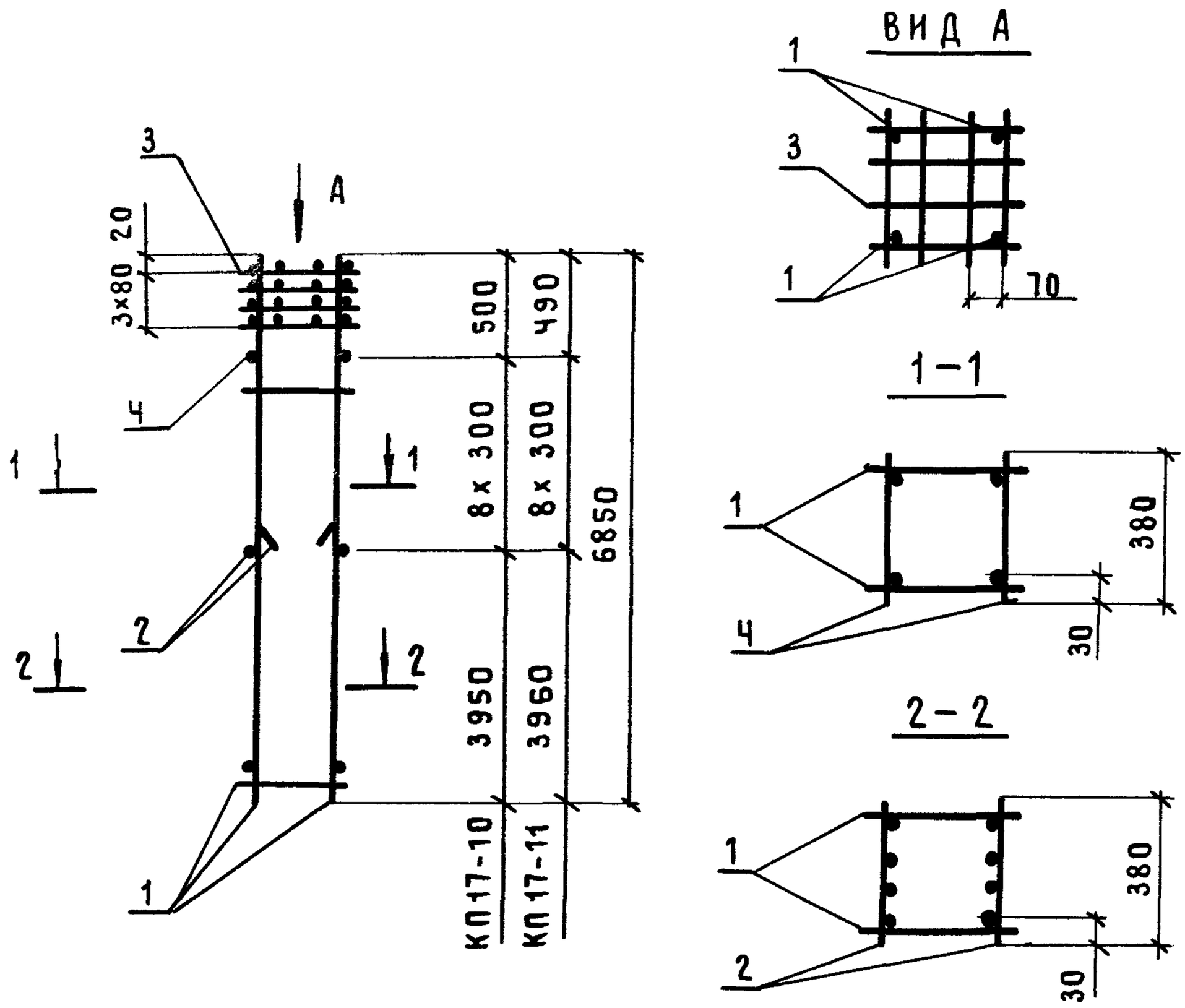

Марка каркаса	Поз.	Наименование	Кол.	Обозначение документа	Масса каркаса, кг
КП17-10	1	Каркас КР6-28	2	1.423.1-3|88.2-198	119,5
	2	КР6-30	2	-198	
	3	Сетка С3	4	-237	
	4	ф5Вр I, ℓ=380; 0,055кг	16	Без черт.	
КП17-11	1	Каркас КР6-31	2	1.423.1-3|88.2-198	144,7
	2	КР6-32	2	-198	
	3	Сетка С3	4	-237	
	4	ф6А I, ℓ=380; 0,084кг	16	Без черт.	

Арматура класса А-I по ГОСТ 5781-82*; класса Вр-I по ГОСТ 6727-80*

Нач.СКО-1	Михайлов		
Н.контр.	Матвеев		
ГИП	Григорьев		
Рук.бр.	Акишина		
Ст.инж.	Котова		
Пров.	Эпова		
Рук.бр.	Григорян		
Пров.	Тищенко		

1.423.1-3|88.2-44

Каркас пространственный

КП17-10; КП17-11

Стадия	Лист	Листов
Р		1

ПРОМСТРОЙПРОЕКТ

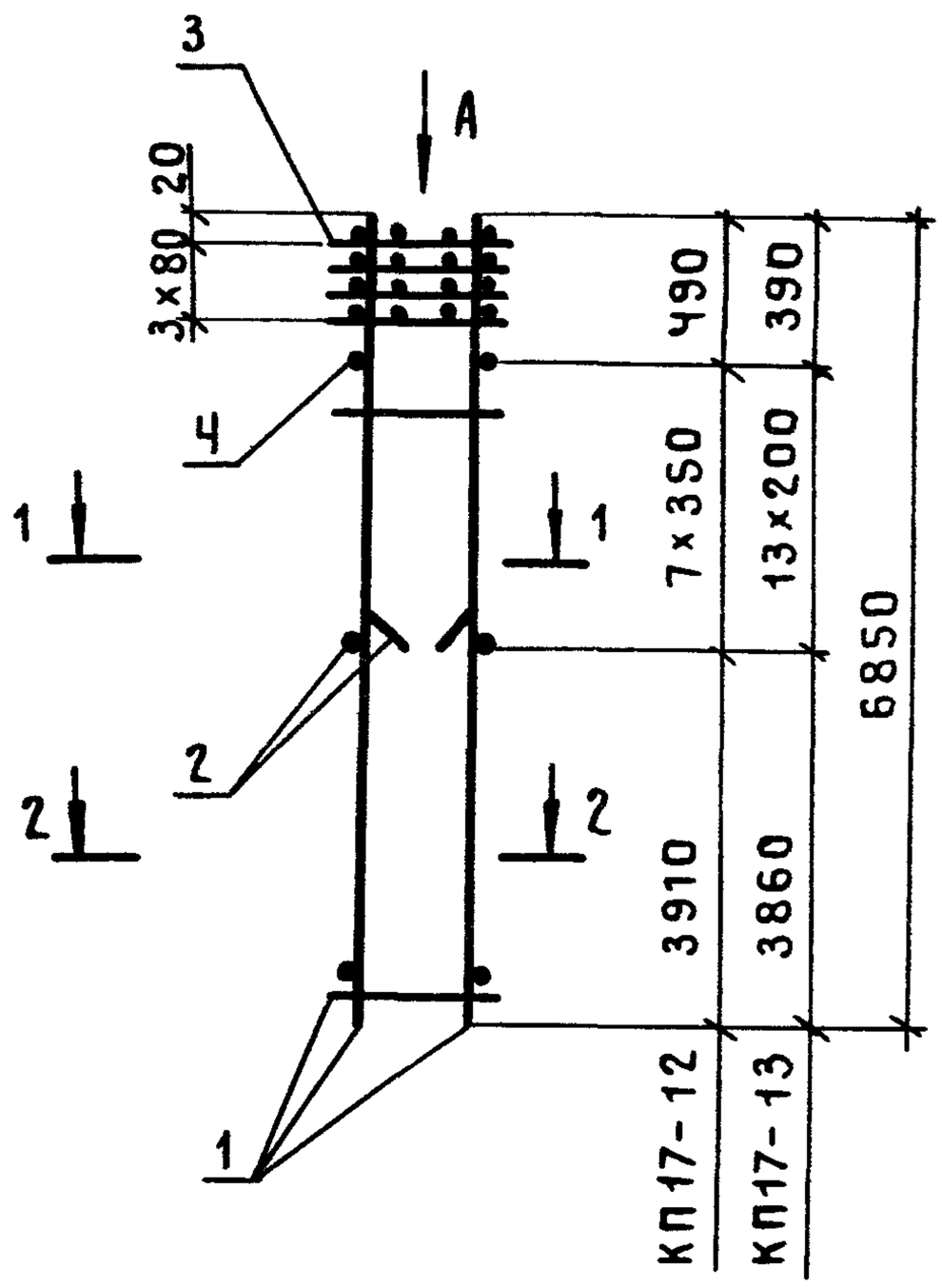

Вид А

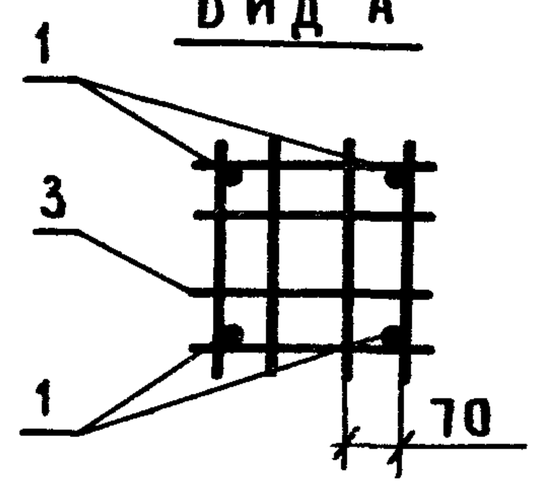

1 – 1

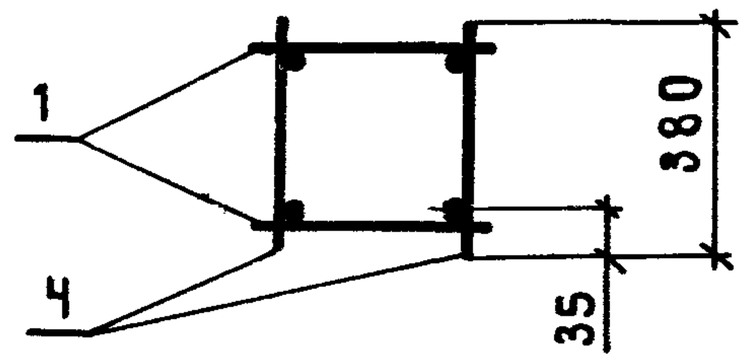

2 – 2

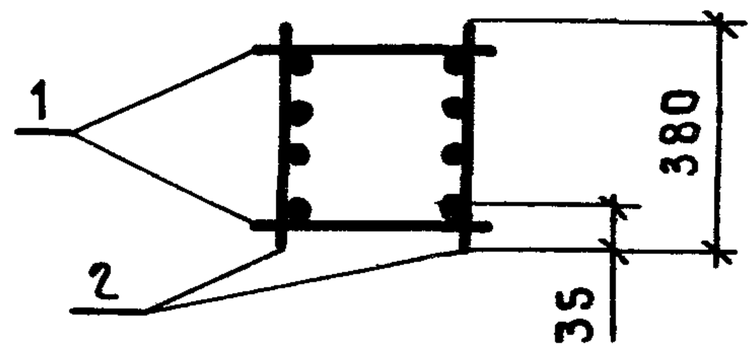

Марка каркаса	Поз.	Наименование	Кол.	Обозначение документа	Масса каркаса, кг
КП17-12	1	Каркас КР6-33	2	1.423.1-3|88.2-198	186,1
	2	КР6-34	2	-198	
	3	Сетка С3	4	-237	
	4	ф8АI, ℓ=380; 0,15 кг	14	Без черт.	
КП17-13	1	Каркас КР6-35	2	1.423.1-3|88.2-198	235,5
	2	КР6-36	2	-198	
	3	Сетка С3	4	-237	
	4	ф8АI, ℓ=380; 0,15 кг	26	Без черт.	

Арматура класса А-I по ГОСТ 5781-82*

Нач.СКО-1	Михайлов	
Н.контр.	Матвеев	
ГИП	Григорьев	
Рук.бр.	Акишина	
Ст.инж.	Котова	
Пров.	Эпова	
Рук.бр.	Григорян	
Пров.	Тищенко	

1.423.1-3|88.2-45

Каркас пространственный КП17-12; КП17-13

Стадия	Лист	Листов
Р		1

ПРОМСТРОЙПРОЕКТ

Инв.№ подл. | Подпись и дата | Взам.инв.№

КП 18–1 ... КП 18–3

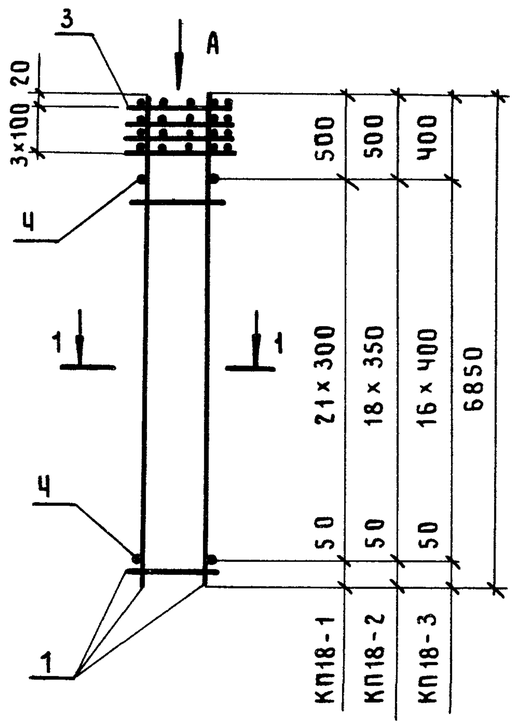

КП18–4 ... КП18–6

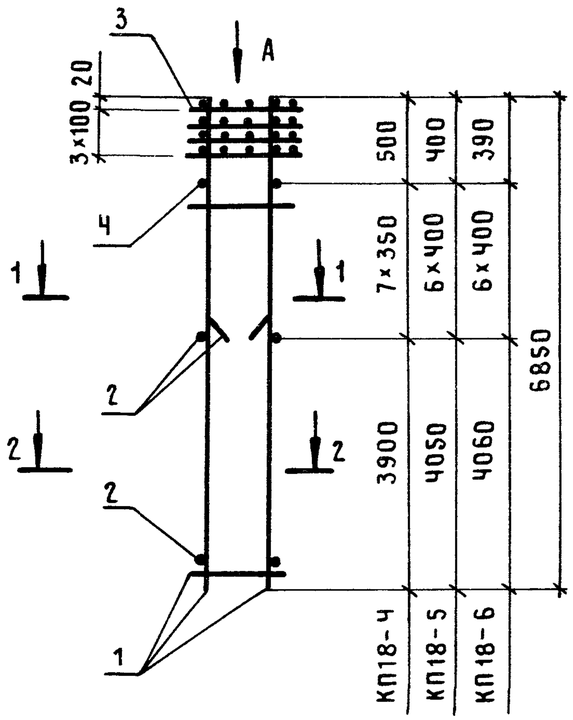

Вид А

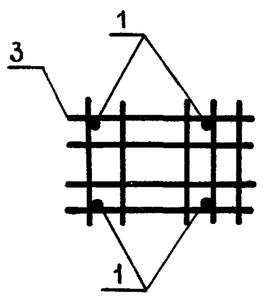

1 – 1

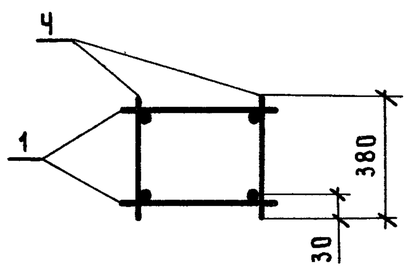

2 – 2

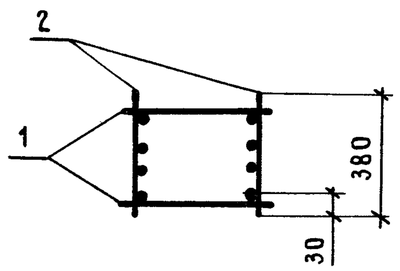

Марка каркаса	Поз.	Наименование	Кол.	Обозначение документа	Масса каркаса, кг
КП 18–1	1	Каркас КР6-39	2	1.423.1-3|88.2-199	55,5
	3	Сетка С5	4	–237	
	4	ф4Вр I, ℓ=380; 0,035кг	44	Без черт.	
КП 18–2	1	Каркас КР6-40	2	1.423.1-3|88.2-199	68,3
	3	Сетка С5	4	–237	
	4	ф5Вр I, ℓ=380; 0,055кг	38	Без черт.	
КП 18–3	1	Каркас КР6-41	2	1.423.1-3|88.2-199	80,1
	3	Сетка С5	4	–237	
	4	ф5Вр I, ℓ=380; 0,055кг	34	Без черт.	
КП 18–4	1	Каркас КР6-40	2	1.423.1-3|88.2-199	99,9
	2	КР6-23	2	–197	
	3	Сетка С5	4	–237	
	4	ф5Вр I; ℓ=380; 0,055кг	14	Без черт.	
КП 18–5	1	Каркас КР6-41	2	1.423.1-3|88.2-199	121,1
	2	КР6-24	2	–197	
	3	Сетка С5	4	–237	
	4	ф5Вр I, ℓ=380; 0,055кг	12	Без черт.	
КП 18–6	1	Каркас КР6-42	2	1.423.1-3|88.2-199	146,2
	2	КР6-26	2	–197	
	3	Сетка С5	4	–237	
	4	ф6А I, ℓ=380; 0,084кг	12	Без черт.	

Арматура класса А-I по ГОСТ 5781-82*; класса Вр-I по ГОСТ 6727-80*

Нач. СКО-1	Михайлов	
Н. контр.	Матвеев	
ГИП	Григорьев	
Рук. бр.	Акишина	
Ст. ин ж.	Котова	
Пров.	Эпова	
Рук. бр.	Григорян	
Пров.	Тищенко	

1.423.1 – 3|88.2-46

Каркас пространственный КП 18 –1 ... КП 18–6

Стадия	Лист	Листов
Р		1

ПРОМСТРОЙПРОЕКТ

Взам. инв. № | Подпись и дата | Инв. № подл.

23584-04 42

КП 18-7 ... КП 18-9

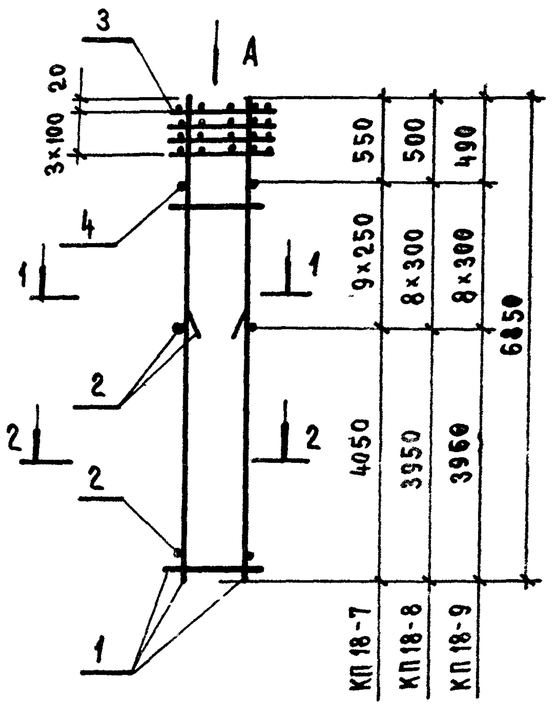

КП 18-10 ... КП 18-12

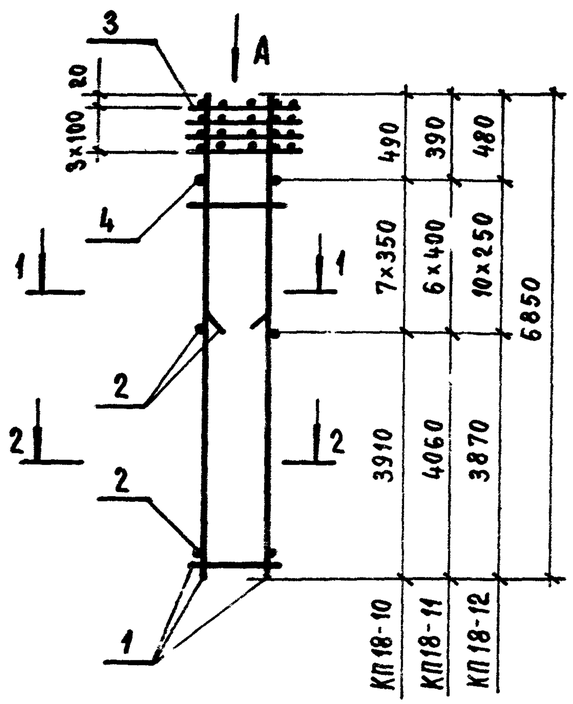

ВИД А

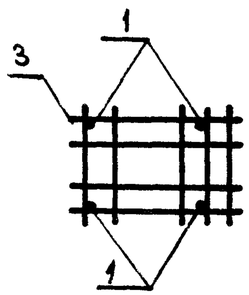

1 - 1

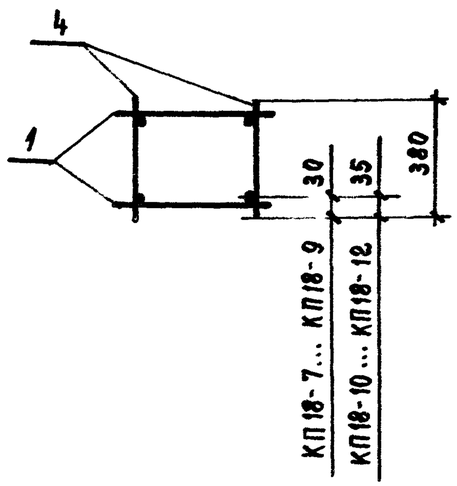

2 - 2

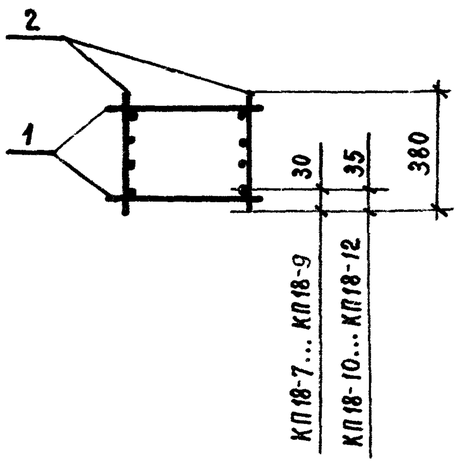

Марка каркаса	Поз.	Наименование	Кол.	Обозначение документа	Масса каркаса, кг
КП 18-7	1	Каркас КР6-43	2	1.423.1-3/88.2-199	109,0
	2	КР6-29	2	-198	
	3	Сетка С5	4	-237	
	4	ф5ВрI, ℓ=380; 0,055кг	18	БЕЗ ЧЕРТ.	
КП 18-8	1	Каркас КР6-44	2	1.423.1-3/88.2-199	121,3
	2	КР6-30	2	-198	
	3	Сетка С5	4	-237	
	4	ф5ВрI, ℓ=380; 0,055кг	16	БЕЗ ЧЕРТ.	
КП 18-9	1	Каркас КР6-45	2	1.423.1-3/88.2-199	146,9
	2	КР6-32	2	-198	
	3	Сетка С5	4	-237	
	4	ф6АI, ℓ=380; 0,084кг	16	БЕЗ ЧЕРТ.	
КП 18-10	1	Каркас КР6-46	2	1.423.1-3/88.2-199	188,5
	2	КР6-34	2	-198	
	3	Сетка С5	4	-237	
	4	ф8АI, ℓ=380; 0,15кг	14	БЕЗ ЧЕРТ.	
КП 18-11	1	Каркас КР6-47	2	1.423.1-3/88.2-199	232,3
	2	КР6-48	2	-199	
	3	Сетка С5	4	-237	
	4	ф8АI, ℓ=380; 0,15 кг	12	БЕЗ ЧЕРТ.	
КП 18-12	1	Каркас КР6-49	2	1.423.1-3/88.2-199	303,1
	2	КР6-50	2	-199	
	3	Сетка С5	4	-237	
	4	ф8АI, ℓ=380; 0,15 кг	20	БЕЗ ЧЕРТ.	

Арматура класса А-I по ГОСТ 5781-82*; класса Вр-I по ГОСТ 6727-80*

Нач. СКО-1	Михайлов		
Н. контр.	Матвеев		
ГИП	Григорьев		
Рук. бр.	Акишина		
Ст. инж.	Котова		
Проверил	Элова		
Рук. бр.	Григорян		
Проверил	Тищенко		

1.423.1-3/88.2-47

Каркас пространственный КП 18-7... КП 18-12

Стадия	Лист	Листов
Р		1

ПРОМСТРОЙПРОЕКТ

КП19-1... КП19-3; КП19-6

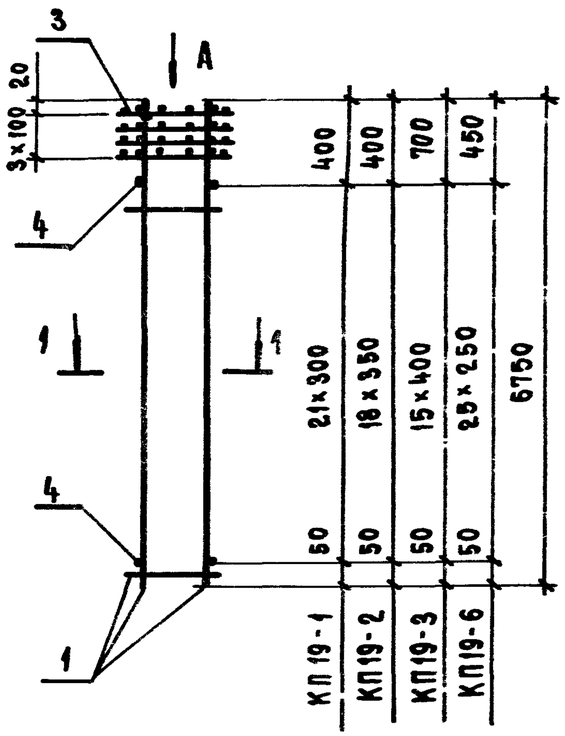

КП19-4; КП19-5

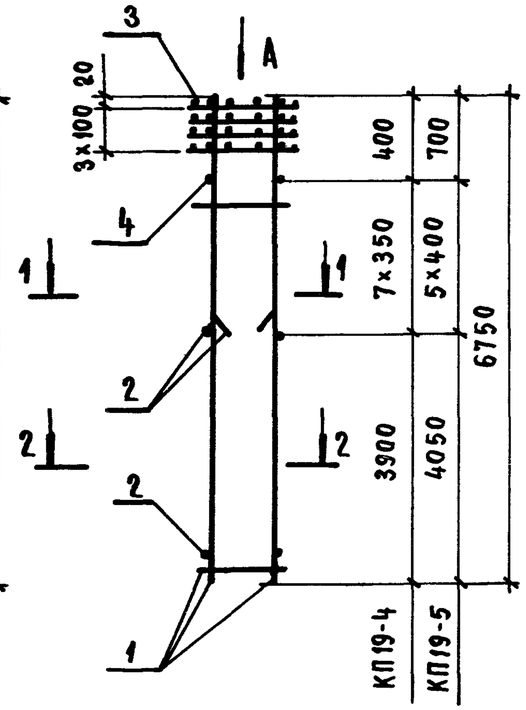

Вид А

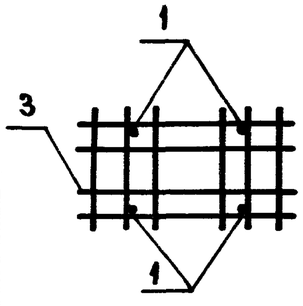

1-1

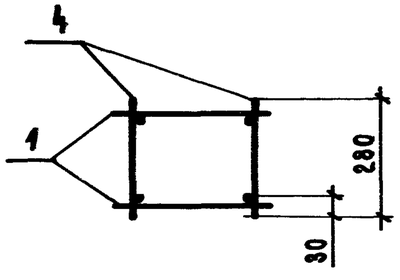

2-2

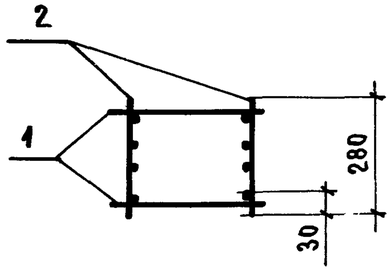

Марка каркаса	Поз.	Наименование	Кол.	Обозначение документа	Масса каркаса, кг
КП19-1	1	Каркас КР6-1	2	1.423.1-3/88.2-195	53,1
	3	Сетка С10	4	-238	
	4	Ф4ВрI, ℓ=280; 0,026кг	44	без черт.	
КП19-2	1	Каркас КР6-2	2	1.423.1-3/88.2-195	65,6
	3	Сетка С10	2	-238	
	4	Ф5ВрI, ℓ=280; 0,04кг	38	без черт.	
КП19-3	1	Каркас КР6-3	2	1.423.1-3/88.2-195	77,6
	3	Сетка С10	4	-238	
	4	Ф5ВрI, ℓ=280; 0,04кг	30	без черт.	
КП19-4	1	Каркас КР6-2	2	1.423.1-3/88.2-195	97,2
	2	КР6-4	2	-195	
	3	Сетка С10	4	-238	
	4	Ф5ВрI, ℓ=280; 0,04кг	14	без черт.	
КП19-5	1	Каркас КР6-3	2	1.423.1-3/88.2-195	118,0
	2	КР6-5	2	-196	
	3	Сетка С10	4	-238	
	4	Ф5ВрI, ℓ=280; 0,04кг	10	без черт.	
КП19-6	1	Каркас КР6-13	2	1.423.1-3/88.2-196	66,9
	3	Сетка С10	4	-238	
	4	Ф5ВрI, ℓ=280; 0,04кг	52	без черт.	

Арматура класса Вр-I по ГОСТ 6727-80*

Нач. СКО-1	Михайлов	
Н. контр.	Матвеев	
ГИП	Григорьев	
Рук. бр.	Акишина	
Ст. инж.	Котова	
Проверил	Эпова	
Рук. бр.	Григорян	
Проверил	Тищенко	

1.423.1-3/88.2-48

Каркас пространственный КП19-1 ... КП19-6

Стадия	Лист	Листов
Р		1

ПРОМСТРОЙПРОЕКТ

Взам. инв. № | Подпись и дата | Инв. № подл.

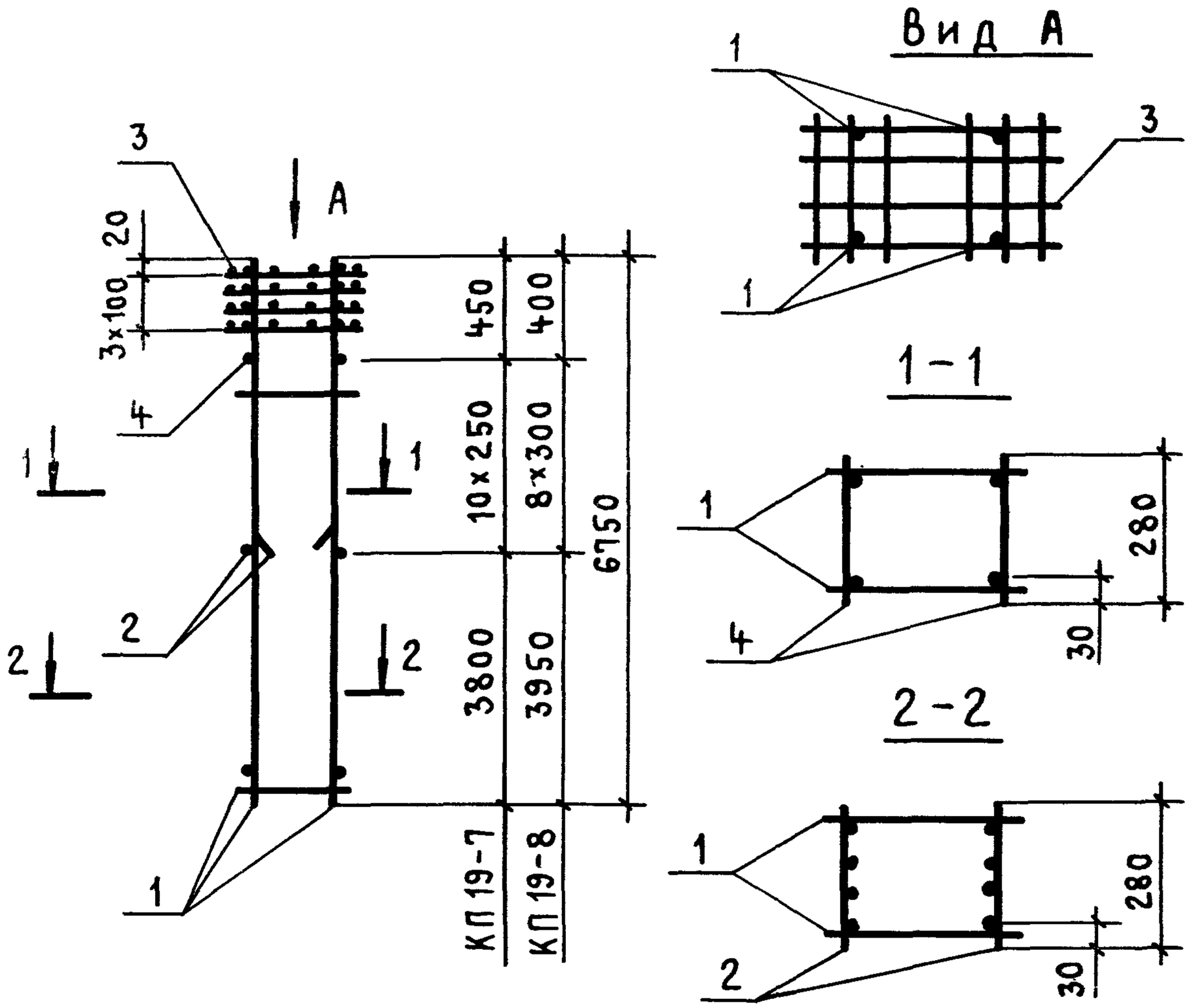

Марка каркаса	Поз.	Наименование	Кол.	Обозначение документа	Масса каркаса, кг
КП19-7	1	Каркас КР6-13	2	1.423.1-3/88.2-196	97,7
	2	КР6-14	2	-196	
	3	Сетка С10	4	-238	
	4	ф5Вр I, ℓ=280; 0,04 кг	20	Без черт.	
КП19-8	1	Каркас КР6-12	2	1.423.1-3/88.2-196	118,4
	2	КР6-15	2	-196	
	3	Сетка С10	4	-238	
	4	ф5Вр I, ℓ=280; 0,04 кг	16	Без черт.	

Арматура класса Вр-I по ГОСТ 6727-80*

Нач.СКО-1	Михайлов	
Н. контр.	Матвеев	
ГИП	Григорьев	
Рук. бр.	Акишина	
Ст. инж.	Котова	
Проверил	Зпова	
Рук. бр.	Григорян	
Проверил	Тищенко	

1.423.1-3/88.2-49

Каркас пространственный КП19-7; КП19-8

Стадия	Лист	Листов
Р		1

ПРОМСТРОЙПРОЕКТ

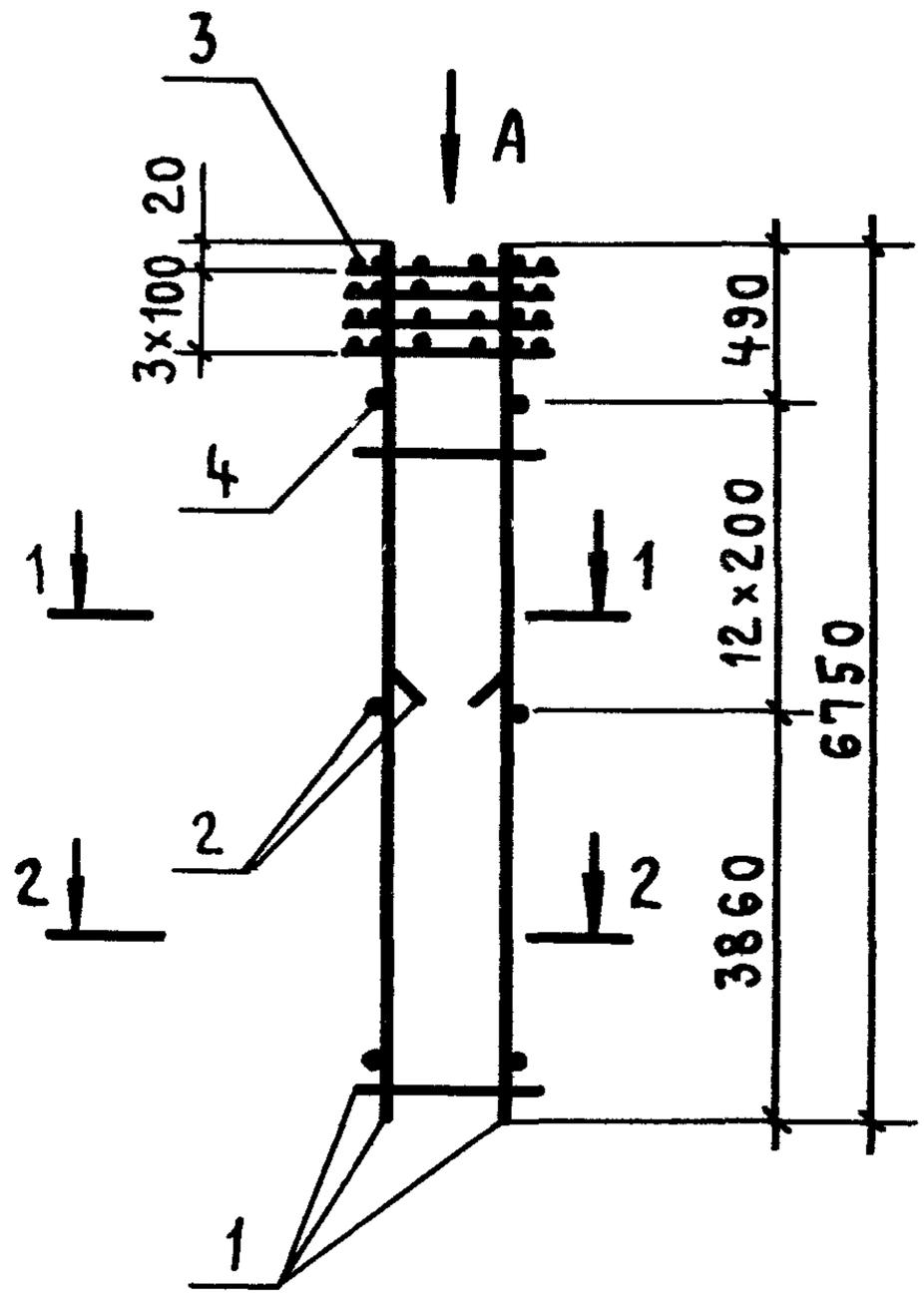

Вид А

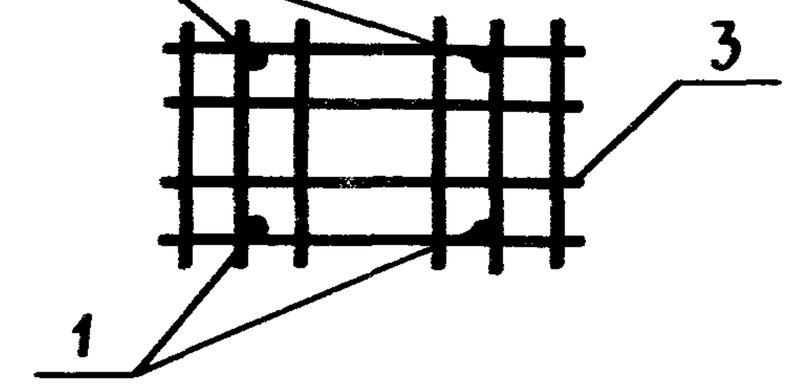

1-1

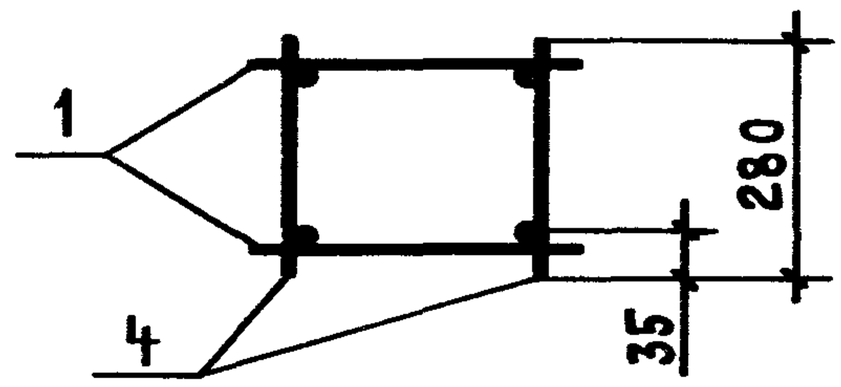

2-2

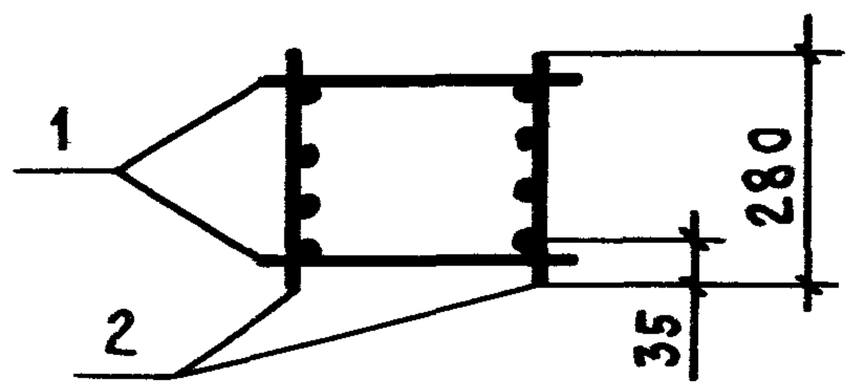

МАРКА КАРКАСА	ПОЗ.	НАИМЕНОВАНИЕ	КОЛ.	ОБОЗНАЧЕНИЕ ДОКУМЕНТА	МАССА КАРКАСА, КГ
КП19-9	1	Каркас КР6-18	2	1.423.1-3/88.2-197	189,0
	2	КР6-19	2	-197	
	3	Сетка С10	4	-238	
	4	ф8АI, ℓ=280; 0,11 кг	24	Без черт.	

Арматура класса А-I по ГОСТ 5781-82*

Нач.СКО-1	Михайлов		
Н. контр.	Матвеев		
ГИП	Григорьев		
Рук. бр.	Акишина		
Ст. инж.	Котова		
Проверил	Эпова		
Рук. бр.	Григорян		
Проверил	Тищенко		

1.423.1-3/88.2-50

Каркас пространственный КП19-9

Стадия	Лист	Листов
Р		1

Промстройпроект

Инв.№ подл. | Подпись и дата | Взам.инв.№

23584-04 45

КП 20 – 1 ... КП 20 – 3

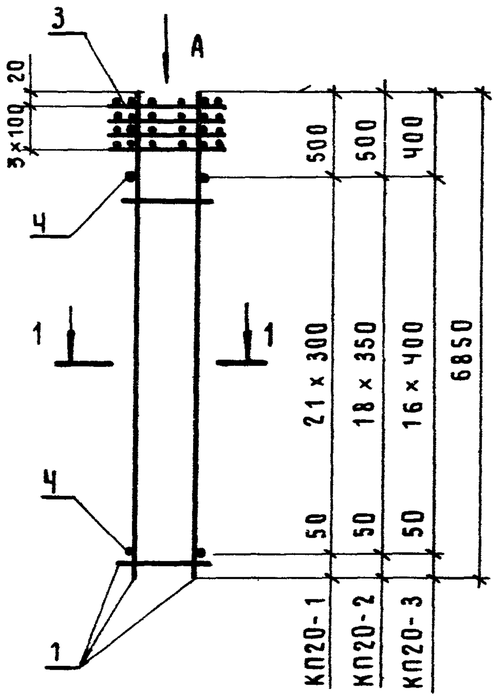

КП 20 – 4 ... КП 20 – 6

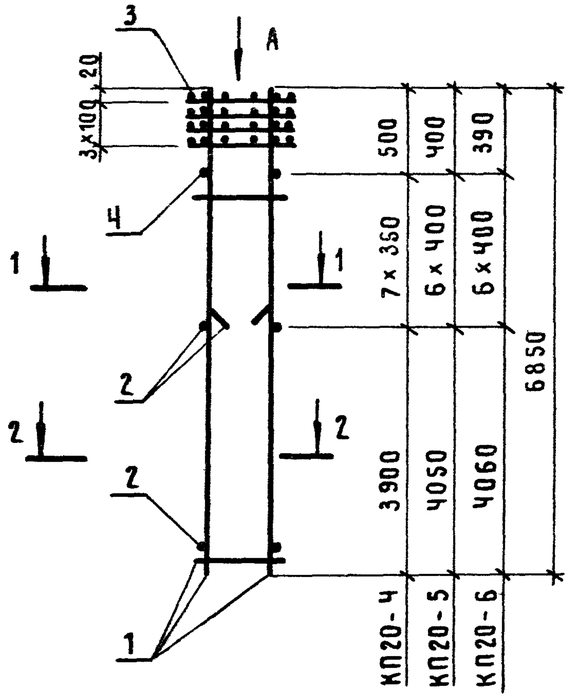

Вид А

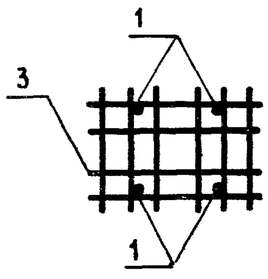

1 – 1

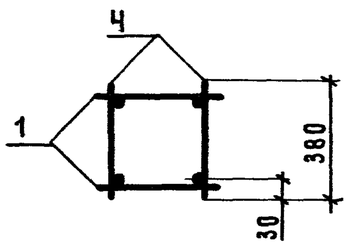

2 – 2

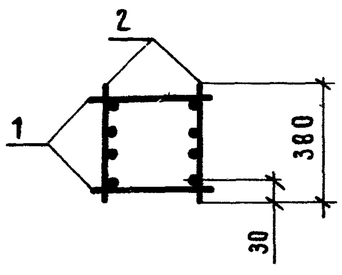

Марка каркаса	Поз.	Наименование	Кол.	Обозначение документа	Масса каркаса, кг
КП20-1	1	Каркас КР6-20	2	1.423.1-3/88.2-197	56,7
	3	Сетка С11	4	-238	
	4	ф4 Вр I, ℓ=380; 0,035кг	44	Без черт.	
КП20-2	1	Каркас КР6-21	2	1.423.1-3/88.2-197	69,3
	3	Сетка С11	4	-238	
	4	ф5 Вр I, ℓ=380; 0,055кг	38	Без черт.	
КП20-3	1	Каркас КР6-22	2	1.423.1-3/88.2-197	81,7
	3	Сетка С11	4	-238	
	4	ф5 Вр I, ℓ=380; 0,055кг	34	Без черт.	
КП20-4	1	Каркас КР6-21	2	1.423.1-3/88.2-197	100,9
	2	КР6-23	2	-197	
	3	Сетка С11	4	-238	
	4	ф5 Вр I, ℓ=380; 0,055кг	14	Без черт.	
КП20-5	1	Каркас КР6-22	2	1.423.1-3/88.2-197	122,0
	2	КР6-24	2	-197	
	3	Сетка С11	4	-238	
	4	ф5 Вр I, ℓ=380; 0,055кг	12	Без черт.	
КП20-6	1	Каркас КР6-25	2	1.423.1-3/88.2-197	147,1
	2	КР6-26	2	-197	
	3	Сетка С11	4	-238	
	4	ф6 А I, ℓ=380; 0,084кг	12	Без черт.	

Арматура класса А-I по ГОСТ 5781-82*; класса Вр-I по ГОСТ 6727-80*

Нач.СКО-1	Михайлов	
Н.контр.	Матвеев	
ГИП	Григорьев	
Рук.бр.	Акишина	
Ст.инж.	Котова	
Пров.	Эпова	
Рук.бр.	Григорян	
Пров.	Тищенко	

1.423.1-3/88.2-51

Каркас пространственный КП 20 –1 ... КП 20-6

Стадия	Лист	Листов
Р		1

ПРОМСТРОЙПРОЕКТ

Инв.№ подл. | Подпись и дата | Взам.инв.№

КП20-7...КП20-9

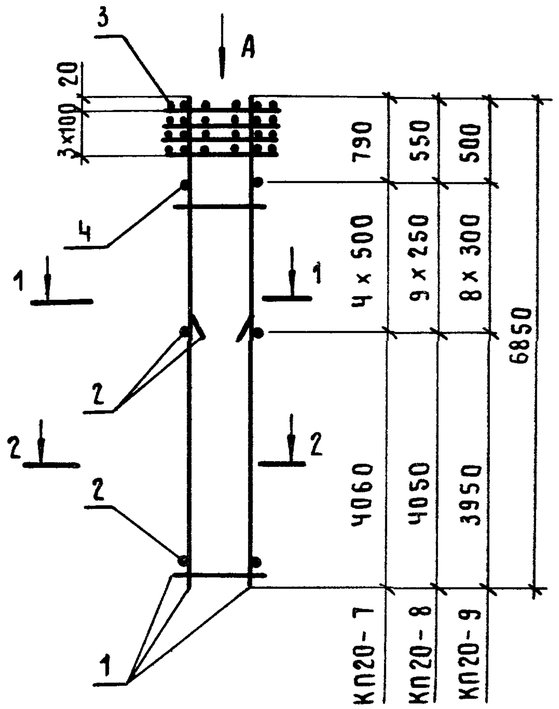

КП20-10; КП20-11

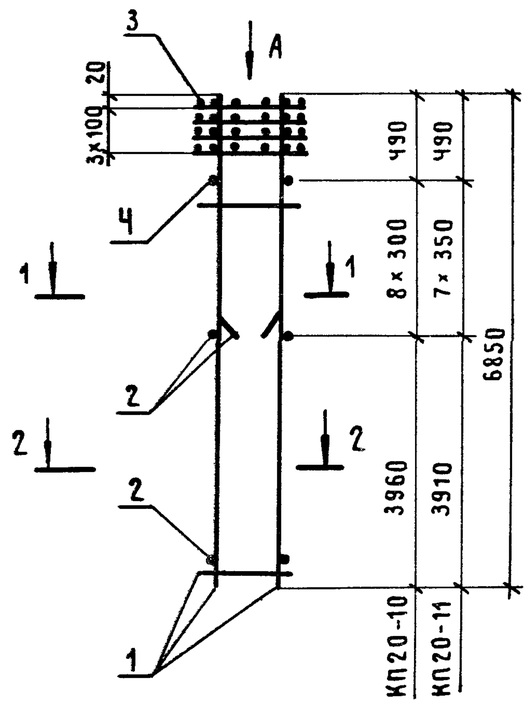

Вид А

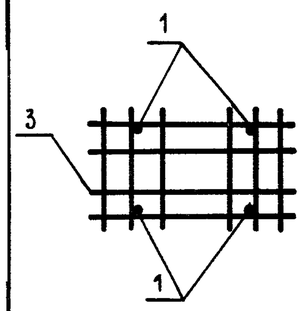

1 – 1

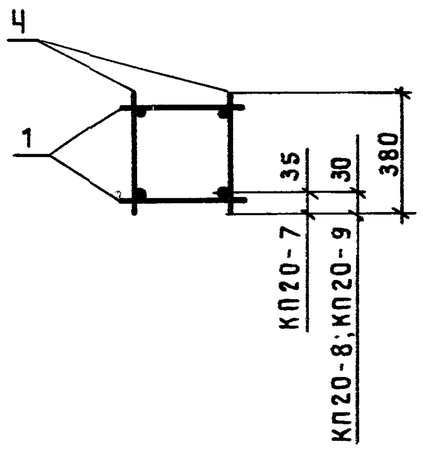

2 – 2

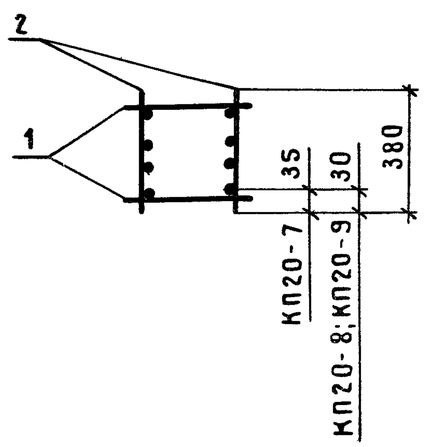

Марка каркаса	Поз.	Наименование	Кол.	Обозначение документа	Масса каркаса, кг
КП20 – 7	1	Каркас КР6 – 37	2	1.423.1-3/88.2-198	187,4
	2	КР6 – 38	2	–199	
	3	Сетка С11	4	–238	
	4	ф 8 А I, ℓ= 380; 0,15 кг	8	Без черт.	
КП20 – 8	1	Каркас КР6 – 27	2	1.423.1-3/88.2-198	103,8
	2	КР6 – 29	2	–198	
	3	Сетка С11	4	–238	
	4	ф 5 Вр I, ℓ=380; 0,055 кг	18	Без черт.	
КП20 – 9	1	Каркас КР6 – 28	2	1.423.1-3/88.2-198	122,3
	2	КР6 – 30	2	–198	
	3	Сетка С11	4	–238	
	4	ф 5 Вр I, ℓ=380; 0,055 кг	16	Без черт.	
КП20 – 10	1	Каркас КР6 – 31	2	1.423.1-3/88.2-198	147,5
	2	КР6 – 32	2	–198	
	3	Сетка С11	4	–238	
	4	ф 6 А I, ℓ=380; 0,084 кг	16	Без черт.	
КП20 – 11	1	Каркас КР6 – 33	2	1.423.1-3/88.2-198	188,6
	2	КР6 – 34	2	–198	
	3	Сетка С11	4	–238	
	4	ф 8 А I, ℓ=380; 0,15 кг	14	Без черт.	

Арматура класса А-I по ГОСТ 5781-82*; класса Вр-I по ГОСТ 6727-80*

Нач.СКО-1	Михайлов		1.423.1-3/88.2-52
Н.контр.	Матвеев		
ГИП	Григорьев		
Рук.бр.	Акишина		Каркас пространственный КП20-7 ... КП20-11
Ст.инж.	Котова		
Пров.	Эпова		
Рук.бр.	Григорян		
Пров.	Тищенко		

Стадия	Лист	Листов
Р		1

ПРОМСТРОЙПРОЕКТ

КП21-1... КП21-3

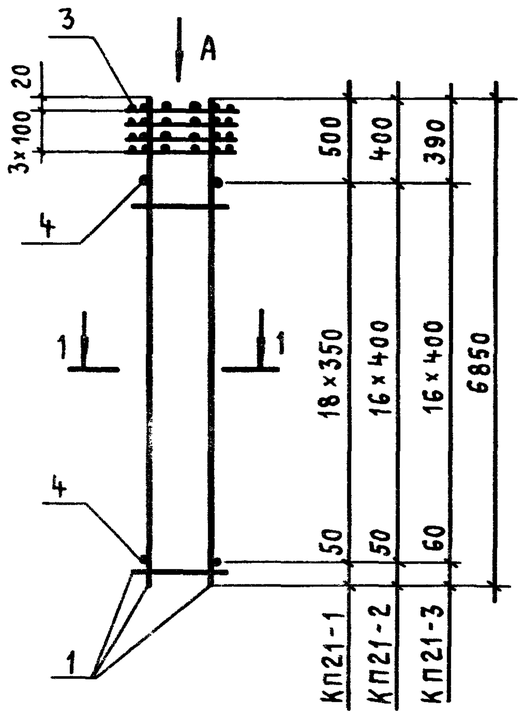

КП21-4 ... КП21-6

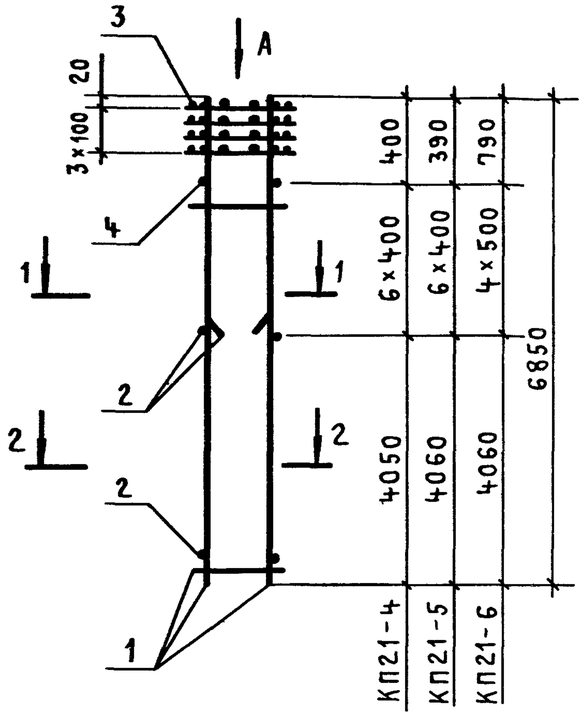

Вид А

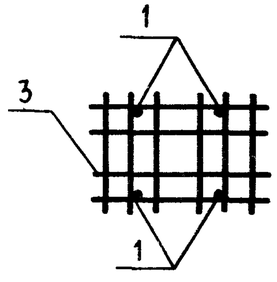

1-1

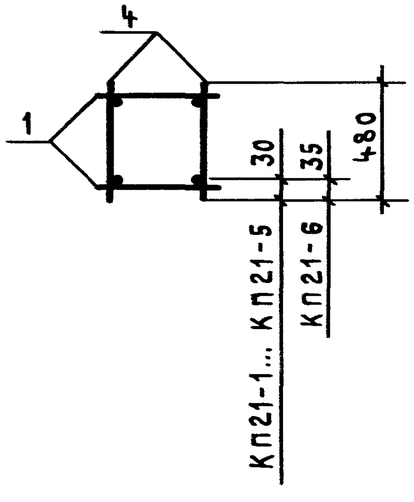

2-2

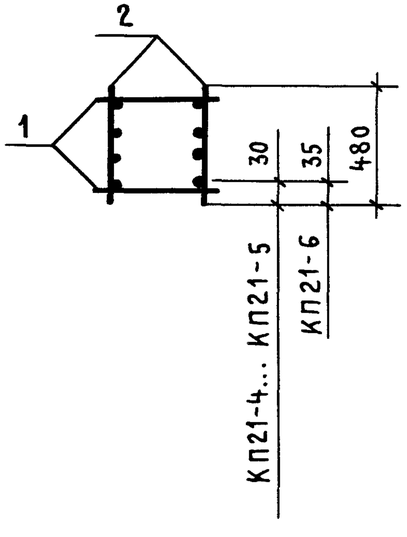

Марка каркаса	Поз.	Наименование	Кол.	Обозначение документа	Масса каркаса, кг
КП21-1	1	Каркас КР6-40	2	1.423.1-3/88.2-199	71,6
	3	Сетка С13	4	-238	
	4	ф 5Вр I, ℓ=480; 0,069 кг	38	Без черт.	
КП21-2	1	Каркас КР6-41	2	1.423.1-3/88.2-199	83,9
	3	Сетка С13	4	-238	
	4	ф 5Вр I, ℓ=480; 0,069 кг	34	Без черт.	
КП21-3	1	Каркас КР6-42	2	1.423.1-3/88.2-199	100,6
	3	Сетка С13	4	-238	
	4	ф 6А I, ℓ=480; 0,107 кг	34	Без черт.	
КП21-4	1	Каркас КР6-41	2	1.423.1-3/88.2-199	124,3
	2	КР6-51	2	-200	
	3	Сетка С13	4	-238	
	4	ф 5Вр I, ℓ=480; 0,069 кг	12	Без черт.	
КП21-5	1	Каркас КР6-42	2	1.423.1-3/88.2-199	149,8
	2	КР6-52	2	-200	
	3	Сетка С13	4	-238	
	4	ф 6А I, ℓ=480; 0,107 кг	12	Без черт.	
КП21-6	1	Каркас КР6-53	2	1.423.1-3/88.2-200	190,6
	2	КР6-54	2	-200	
	3	Сетка С13	4	-238	
	4	ф 8А I, ℓ=480; 0,19 кг	8	Без черт.	

Арматура класса А-I по ГОСТ 5781-82*; класса Вр-I по ГОСТ 6727-80*

Нач. СКО-1	Михайлов	
Н. контр.	Матвеев	
ГИП	Григорьев	
Рук. бр.	Акишина	
Ст. инж.	Котова	
Проверил	Эпова	
Рук. бр.	Григорян	
Проверил	Тищенко	

1.423.1-3/88.2-53

Каркас пространственный

КП21-1 ... КП21-6

Стадия	Лист	Листов
Р		1

ПРОМСТРОЙПРОЕКТ

Взам. инв. № | Подпись и дата | Инв. № подл.

23584-04 48

КП21-7 ... КП21-9

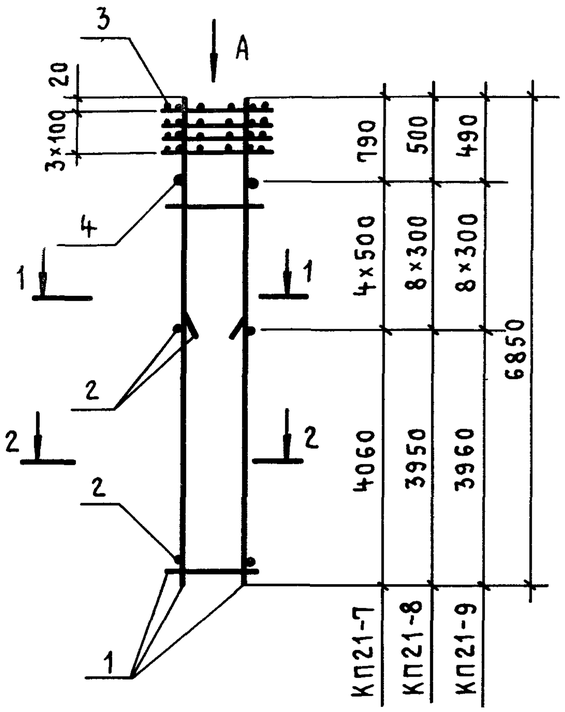

КП21-10; КП21-11

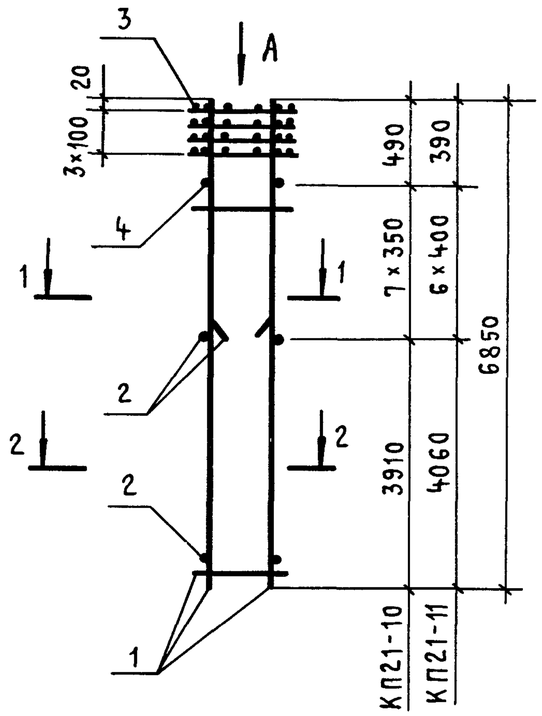

Марка каркаса	Поз.	Наименование	Кол.	Обозначение документа	Масса каркаса, кг
КП21-7	1	Каркас КР6-55	2	1.423.1-3/88.2-200	233,6
	2	КР6-56	2	-200	
	3	Сетка С13	4	-238	
	4	ф8АI, ℓ=480; 0,19кг	8	Без черт.	
КП21-8	1	Каркас КР6-44	2	1.423.1-3/88.2-199	124,7
	2	КР6-57	2	-200	
	3	Сетка С13	4	-238	
	4	ф5ВрI, ℓ=480; 0,069кг	16	Без черт.	
КП21-9	1	Каркас КР6-45	2	1.423.1-3/88.2-199	150,7
	2	КР6-58	2	-200	
	3	Сетка С13	4	-238	
	4	ф6АI, ℓ=480; 0,107кг	16	Без черт.	
КП21-10	1	Каркас КР6-46	2	1.423.1-3/88.2-199	192,9
	2	КР6-59	2	-200	
	3	Сетка С13	4	-238	
	4	ф8АI, ℓ=480; 0,19кг	14	Без черт.	
КП21-11	1	Каркас КР6-47	2	1.423.1-3/88.2-199	236,6
	2	КР6-60	2	-200	
	3	Сетка С13	4	-238	
	4	ф8АI, ℓ=480; 0,19кг	12	Без черт.	

Вид А

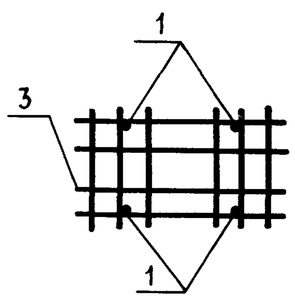

1-1

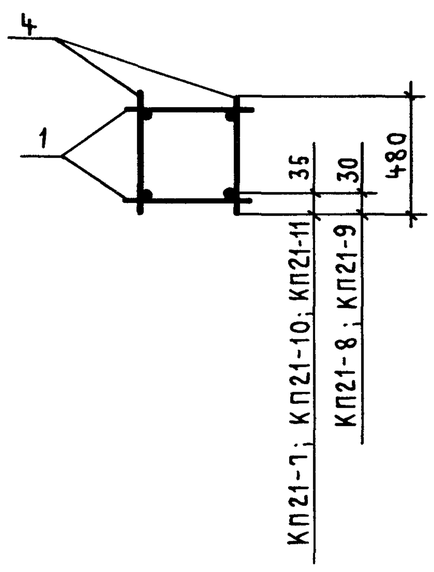

2-2

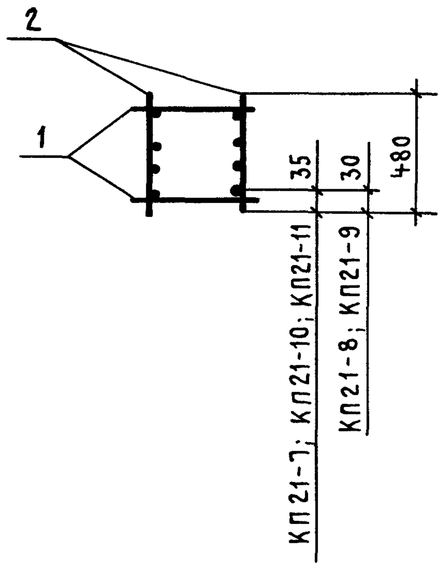

Арматура класса А-I по ГОСТ 5781-82; класса Вр-I по ГОСТ 6727-80*

Нач.СКО-1	Михайлов		1.423.1-3/88.2-54
Н. контр.	Матвеев		
ГИП	Григорьев		
Рук. бр.	Акишина		Каркас пространственный КП21-7 ... КП21-11
Ст. инж.	Котова		Стадия: Р; Лист: 1
Проверил	Эпова		ПРОМСТРОЙПР
К. бр.	Григорян		

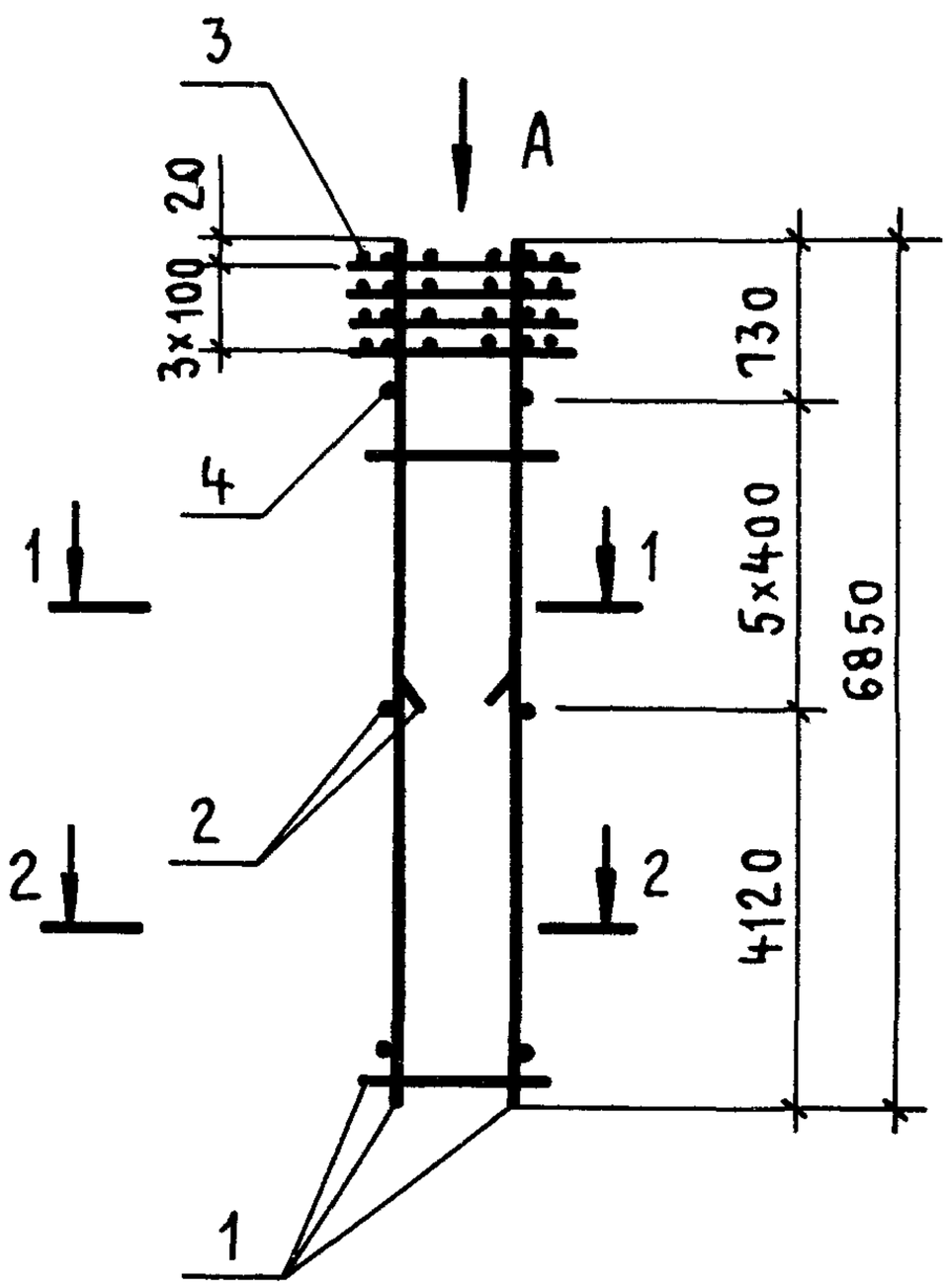

Вид А

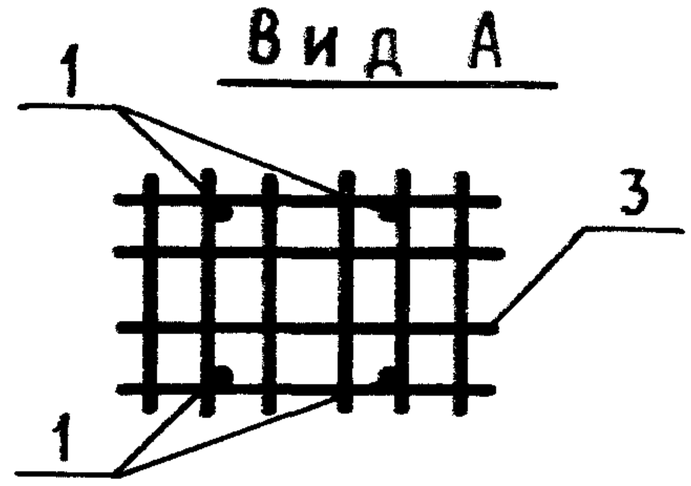

1 - 1

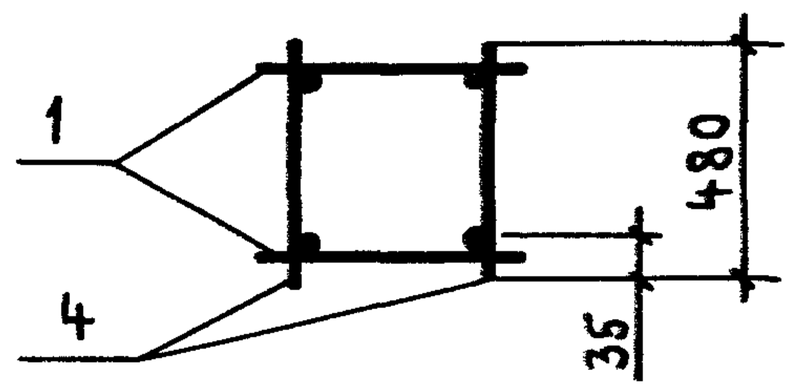

2 - 2

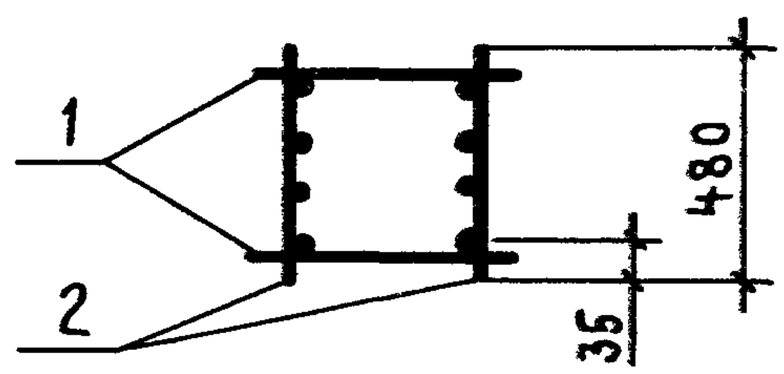

Марка каркаса	Поз.	Наименование	Кол.	Обозначение документа	Масса каркаса, кг
КП21-12	1	Каркас КР6-61	2	1.423.1-3/88.2-200	307,2
	2	КР6-62	2	-201	
	3	Сетка С13	4	-238	
	4	ф8АI, ℓ=480; 0,19 кг	10	Без черт.	

Арматура класса А-I по ГОСТ 5781-82*

Инв. № подл. | Подпись и дата | Взам. инв. №

Нач. СКО-1	Михайлов		
Н. контр.	Матвеев		
ГИП	Григорьев		
Рук. бр.	Акишина		
Ст. инж.	Котова		
Проверил	Эпова		
Рук. бр.	Григорян		
Проверил	Тищенко		

1.423.1-3/88.2-55

Каркас пространственный КП 21-12

Стадия	Лист	Листов
Р		1

ПРОМСТРОЙПРОЕКТ

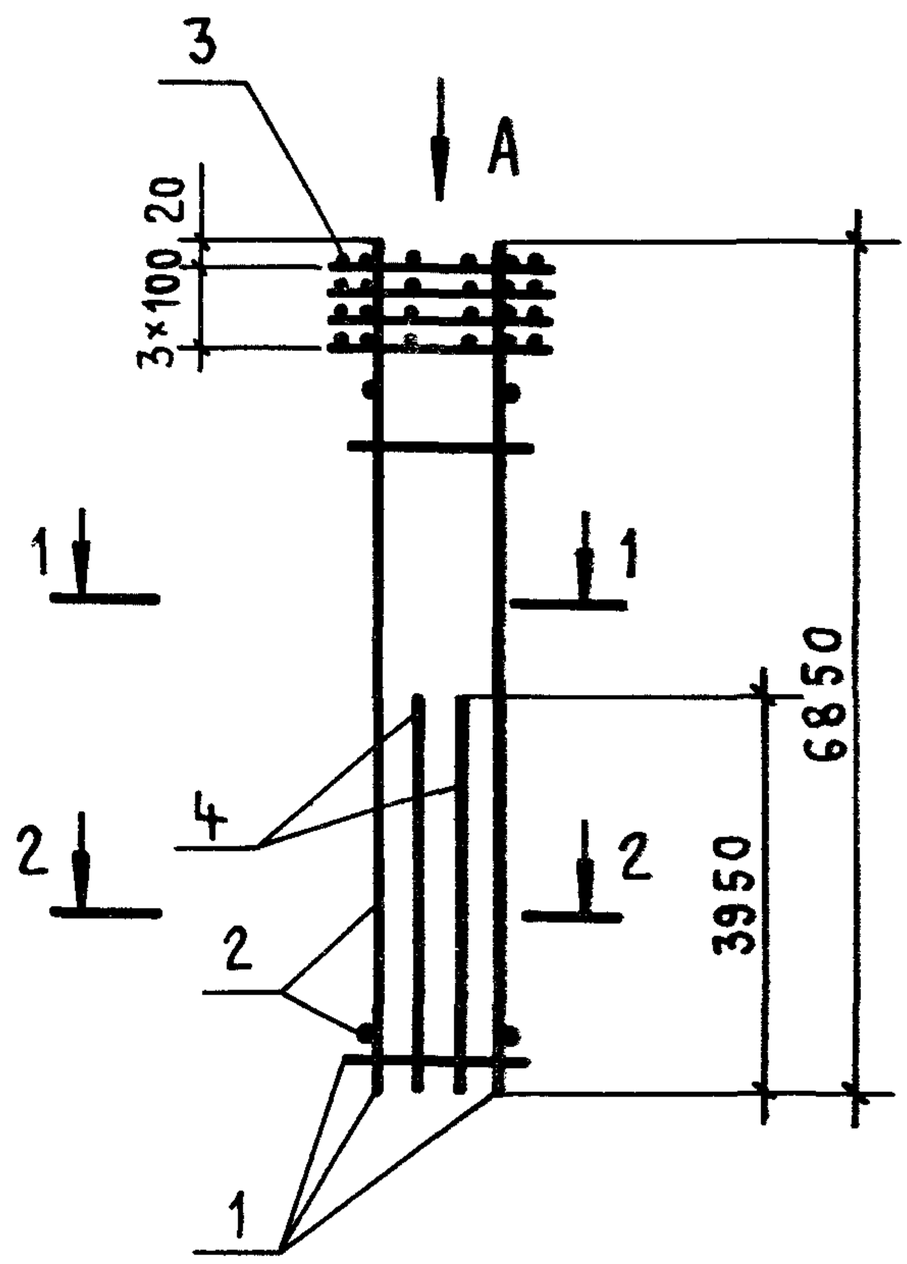

Вид А

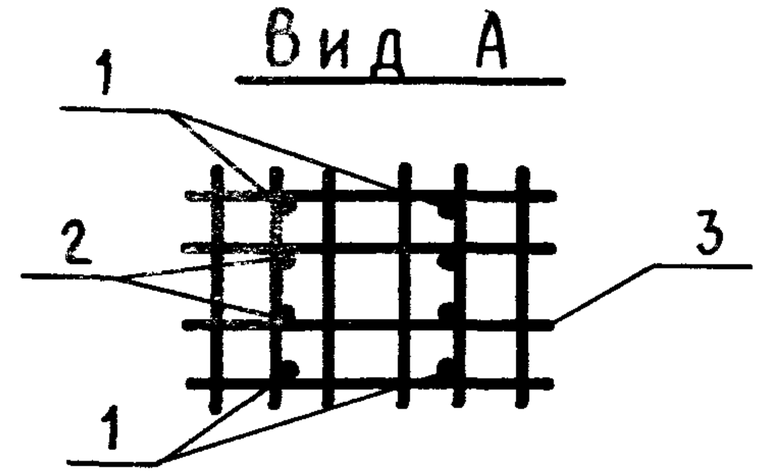

1 - 1

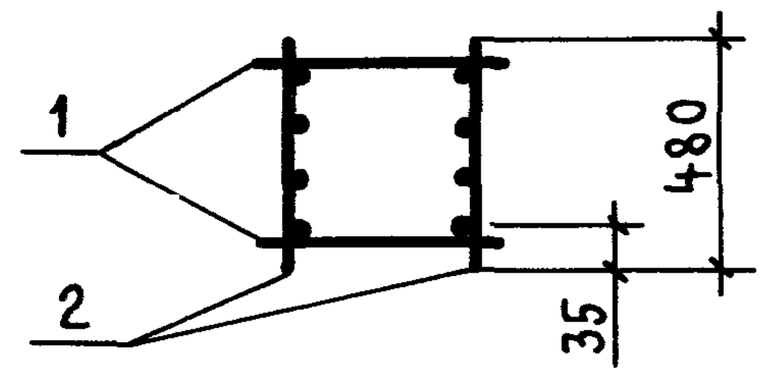

2 - 2

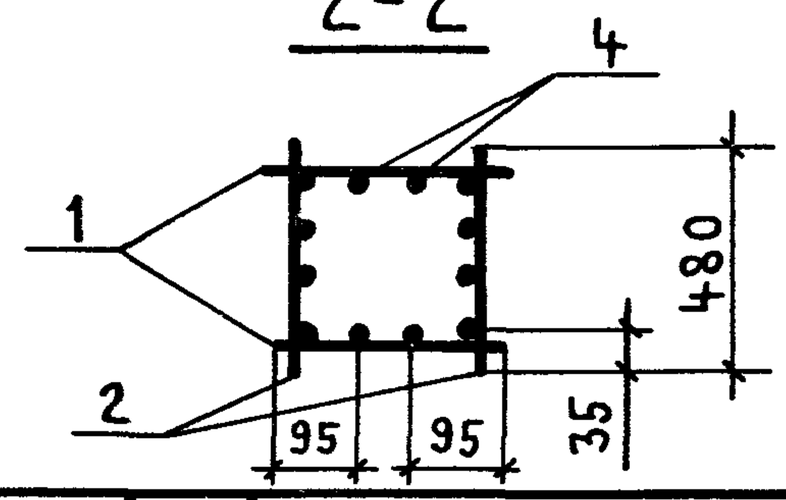

Марка каркаса	Поз.	Наименование	Кол.	Обозначение документа	Масса каркаса, кг
КП21-13	1	Каркас КР 6-49	2	1.423.1-3/88.2-199	480,9
	2	КР 6-63	2	-201	
	3	Сетка С 13	4	-238	
	4	ф 32 А III, ℓ = 3950	4	-236	

Взам. инв. №

Подпись и дата

Инв. № подл.

Нач. СКО-1	Михайлов	
Н. контр.	Матвеев	
ГИП	Григорьев	
Рук. бр.	Акишина	
Ст. инж.	Котова	
Проверил	Эпова	
Рук. бр.	Григорян	
Проверил	Тищенко	

1.423.1-3/88.2-56

Каркас пространственный КП 21-13

Стадия	Лист	Листов
Р		1

ПРОМСТРОЙПРОЕКТ

КП 22-1 ... КП 22-3

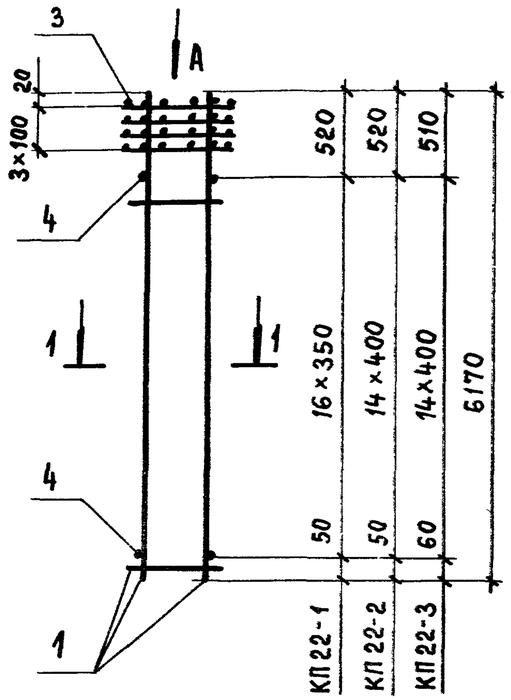

КП 22-4 ... КП 22-6

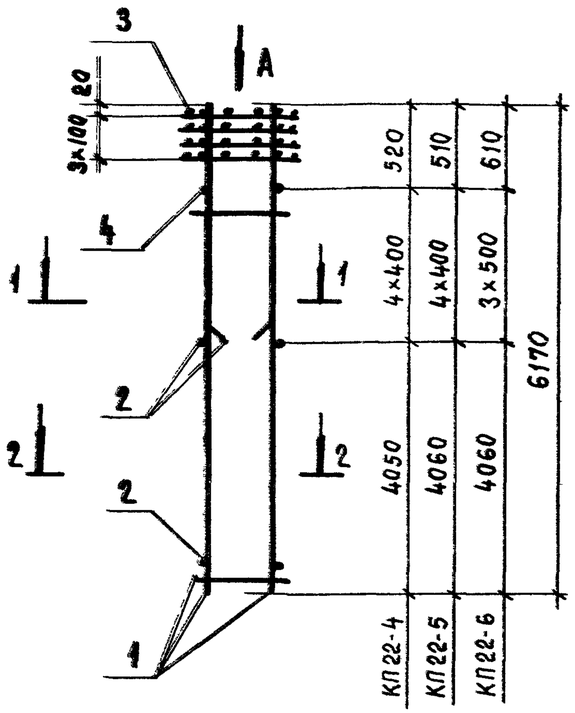

ВИД А

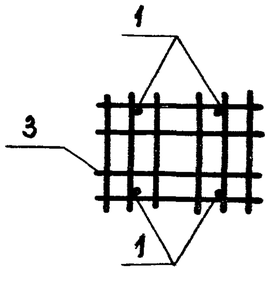

1-1

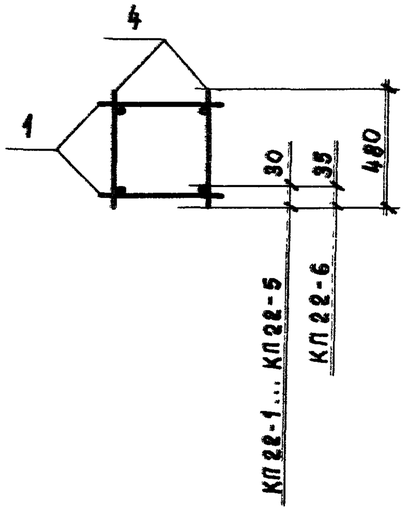

2-2

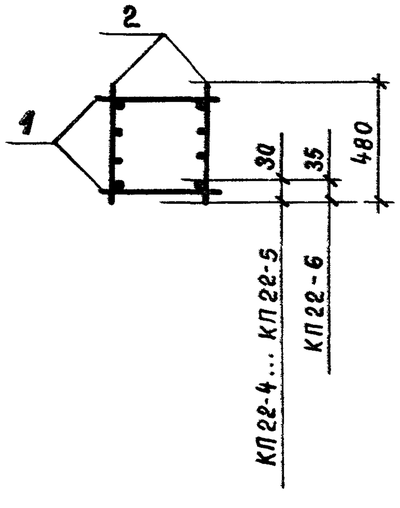

Марка каркаса	Поз.	Наименование	Кол.	Обозначение документа	Масса каркаса, кг
КП 22-1	1	Каркас КР6-64	2	1.423.1-3/88.2-201	65,7
	3	Сетка С13	4	-238	
	4	ф5ВрI, ℓ=480; 0,069кг	34	без черт.	
КП 22-2	1	Каркас КР6-65	2	1.423.1-3/88.2-201	76,7
	3	Сетка С13	4	-238	
	4	ф5ВрI, ℓ=480; 0,069кг	30	без черт.	
КП 22-3	1	Каркас КР6-66	2	1.423.1-3/88.2-201	91,6
	3	Сетка С13	4	-238	
	4	ф6АI, ℓ=480; 0,107кг	30	без черт.	
КП 22-4	1	Каркас КР6-65	2	1.423.1-3/88.2-201	117,1
	2	КР6-51	2	-200	
	3	Сетка С13	4	-238	
	4	ф5ВрI, ℓ=480; 0,069кг	8	без черт.	
КП 22-5	1	Каркас КР6-66	2	1.423.1-3/88.2-201	140,9
	2	КР6-52	2	-200	
	3	Сетка С13	4	-238	
	4	ф6АI, ℓ=480; 0,107кг	8	без черт.	
КП 22-6	1	Каркас КР6-67	2	1.423.1-3/88.2-201	179,4
	2	КР6-54	2	-200	
	3	Сетка С13	4	-238	
	4	ф8АI, ℓ=480, 0,19кг	6	без черт.	

Арматура класса А-I по ГОСТ 5781-82*; класса Вр-I по ГОСТ 6727-80*

Нач.СКО-1	Михайлов		1.423.1-3/88.2-57
Н. контр.	Матвеев		
ГИП	Григорьев		
Рук. бр.	Акишина		Каркас пространственный КП 22-1 ... КП 22-6
Ст. инж.	Котова		
Проверил	Эпова		
Рук. бр.	Григорьев		
Проверил	Тищенко		

Стадия	Лист	Листов
Р		1

ПРОМСТРОЙПРОЕКТ

23584-04 51

КП 22-7... КП 22-9

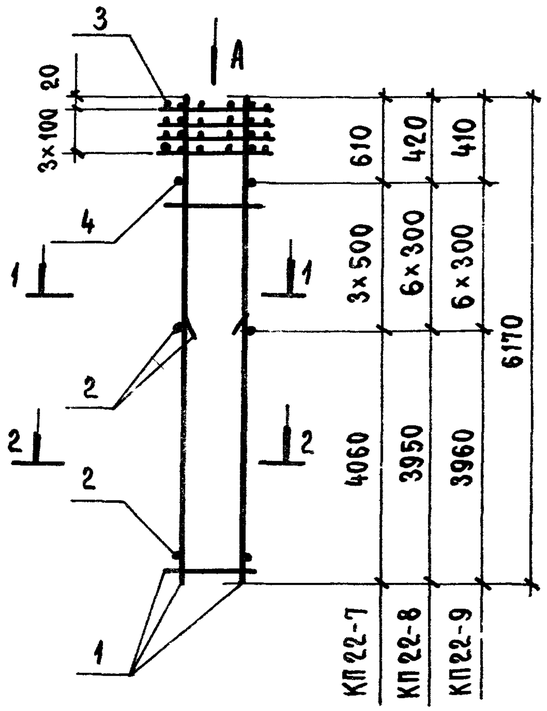

КП 22-10 ... КП 22-12

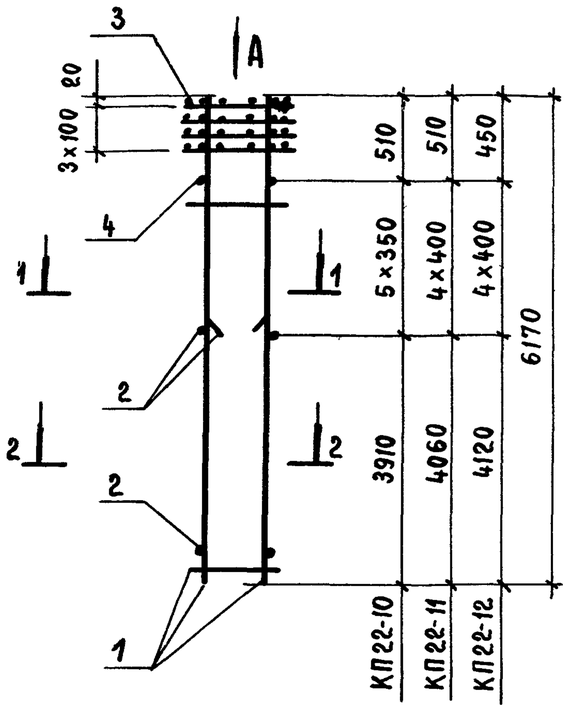

Вид А

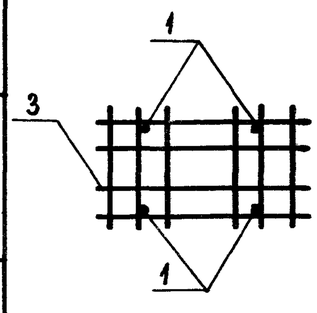

1 - 1

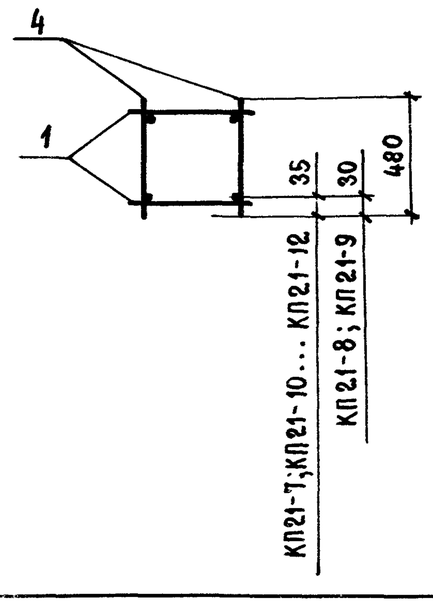

2 - 2

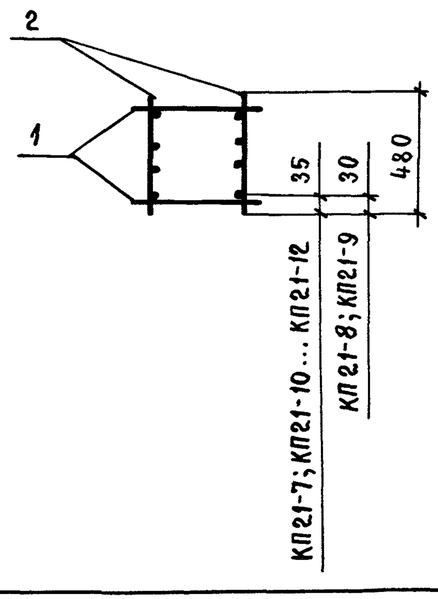

Марка каркаса	Поз.	Наименование	Кол.	Обозначение документа	Масса каркаса, кг
КП 22-7	1	Каркас КР6-68	2	1.423.1-3/88.2-201	219,8
	2	КР6-56	2	-200	
	3	Сетка С13	4	-238	
	4	ф8АI, ℓ=480; 0,19 кг	6	без черт.	
КП 22-8	1	Каркас КР6-69	2	1.423.1-3/88.2-201	117,4
	2	КР6-57	2	-200	
	3	Сетка С13	4	-238	
	4	ф5ВрI, ℓ=480; 0,069 кг	12	без черт.	
КП 22-9	1	Каркас КР6-70	2	1.423.1-3/88.2-201	141,8
	2	КР6-58	2	-200	
	3	Сетка С13	4	-238	
	4	ф6АI, ℓ=480; 0,107 кг	12	без черт.	
КП 22-10	1	Каркас КР6-71	2	1.423.1-3/88.2-201	180,9
	2	КР6-59	2	-200	
	3	Сетка С13	4	-238	
	4	ф8АI, ℓ=480; 0,19 кг	10	без черт.	
КП 22-11	1	Каркас КР6-72	2	1.423.1-3/88.2-201	221,9
	2	КР6-60	2	-200	
	3	Сетка С13	4	-238	
	4	ф8АI, ℓ=480; 0,19 кг	8	без черт.	
КП 22-12	1	Каркас КР6-73	2	1.423.1-3/88.2-201	288,9
	2	КР6-62	2	-201	
	3	Сетка С13	4	-238	
	4	ф8АI, ℓ=480; 0,19 кг	8	без черт.	

Арматура класса А-I по ГОСТ 5781-82*; класса Вр-I по ГОСТ 6727-80*

Нач.СКО-1	Михайлов	
Н. контр.	Матвеев	
ГИП	Григорьев	
Рук. бр.	Акишина	
Ст. инж.	Котова	
Проверил	Эпова	
Рук. бр.	Григорян	
Проверил	Тищенко	

1.423.1-3/88.2-58

Каркас пространственный

КП 22-7... КП 22-12

Стадия	Лист	Листов
Р		1

ПРОМСТРОЙПРОЕКТ

Инв. № подл. | Подпись и дата | Взам. инв. №

КП 23 – 1 ... КП 23 – 3

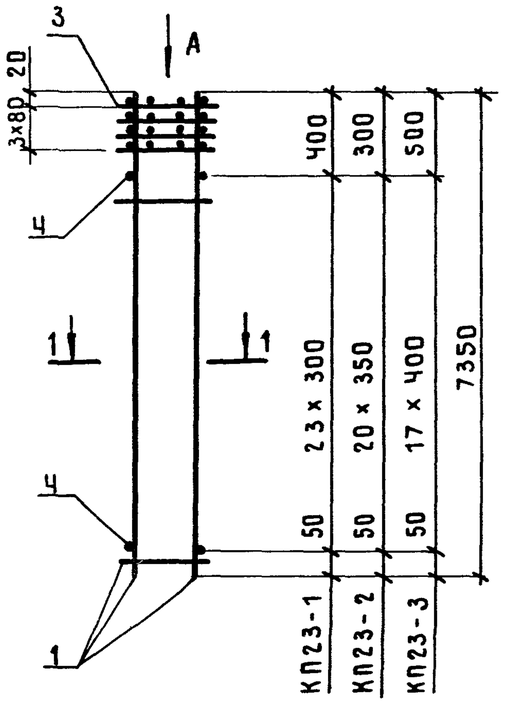

КП 23 – 4 ... КП 23 – 6

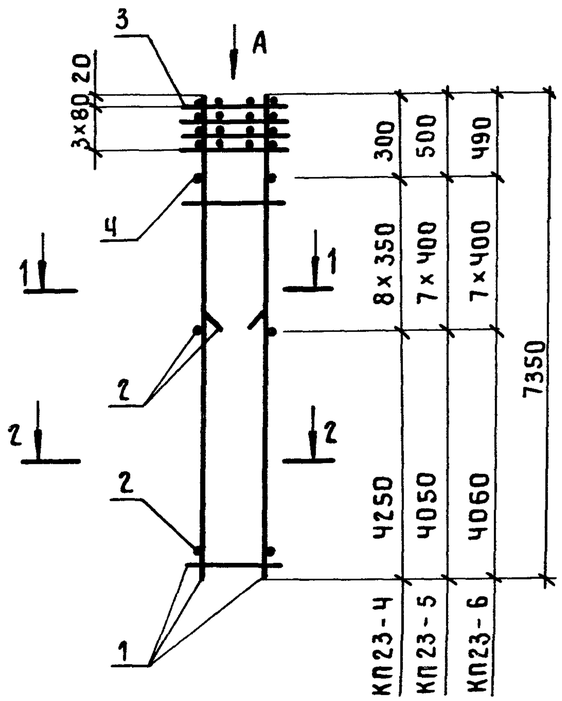

Вид А

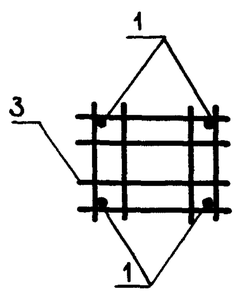

1 – 1

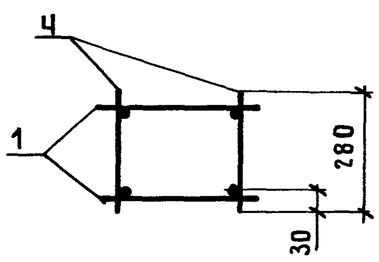

2 – 2

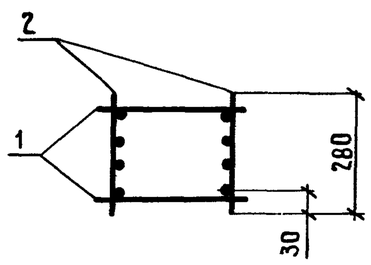

Марка каркаса	Поз.	Наименование	Кол.	Обозначение документа	Масса каркаса, кг
КП 23 – 1	1	Каркас КР7-1	2	1.423.1-3|88.2-202	54,5
	3	Сетка С2	4	-237	
	4	ф4 Вр I, ℓ=280; 0,026 кг	48	Без черт.	
КП 23 – 2	1	Каркас КР7-2	2	1.423.1-3|88.2-202	68,0
	3	Сетка С2	4	-237	
	4	ф5 Вр I, ℓ=280; 0,04 кг	42	Без черт.	
КП 23 – 3	1	Каркас КР7-3	2	1.423.1-3|88.2-202	81,1
	3	Сетка С2	4	-237	
	4	ф5 Вр I, ℓ=280; 0,04 кг	36	Без черт.	
КП 23 – 4	1	Каркас КР7-2	2	1.423.1-3|88.2-202	102,3
	2	КР7-4	2	-202	
	3	Сетка С2	4	-237	
	4	ф5 Вр I, ℓ=280; 0,04 кг	16	Без черт.	
КП 23 – 5	1	Каркас КР7-3	2	1.423.1-3|88.2-202	121,6
	2	КР7-5	2	-202	
	3	Сетка С2	4	-237	
	4	ф5 Вр I, ℓ=280; 0,04 кг	14	Без черт.	
КП 23 – 6	1	Каркас КР7-6	2	1.423.1-3|88.2-202	147,3
	2	КР7-7	2	-202	
	3	Сетка С2	4	-237	
	4	ф6 А I, ℓ=280; 0,062 кг	14	Без черт.	

Арматура класса А-I по ГОСТ 5781-82*;
класса Вр-I по ГОСТ 6727-80*.

Нач.СКО-1	Михайлов	
Н. контр.	Матвеев	
ГИП	Григорьев	
Рук.бр.	Акишина	
Инж.	Михеева	
Пров.	Тищенко	
Рук.бр.	Григорян	
Пров.	Тищенко	

1.423.1-3|88.2-59

Каркас пространственный
КП 23 – 1 ... КП 23 – 6

Стадия	Лист	Листов
Р		1

ПРОМСТРОЙПРОЕКТ

КП 23 - 7... КП 23 - 9

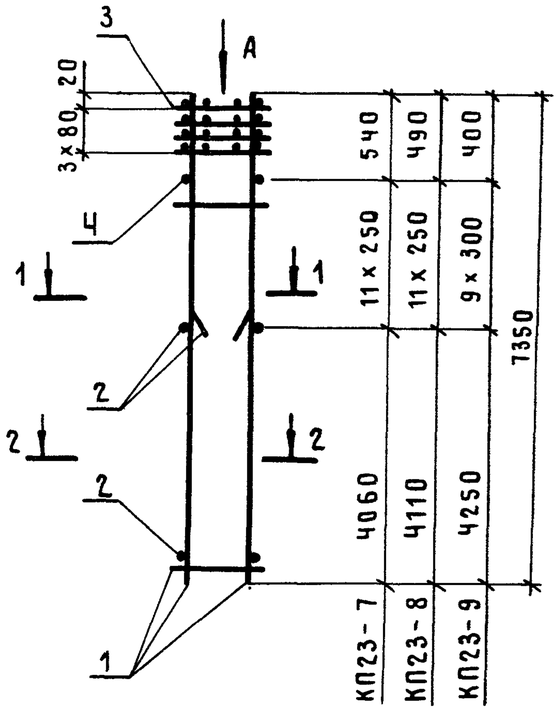

КП 23 - 10; КП 23 - 11

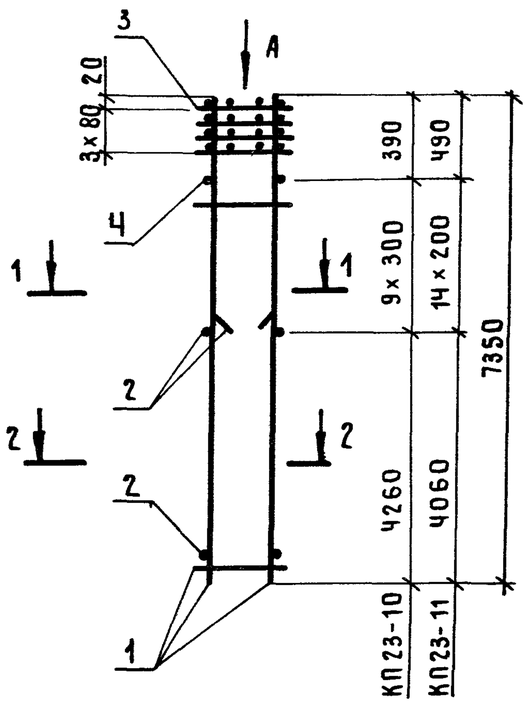

Марка каркаса	Поз.	Наименование	Кол.	Обозначение документа	Масса каркаса, кг
КП23-7	1	Каркас КР7-8	2	1.423.1-3/88.2-202	196,4
	2	КР7-9	2	-202	
	3	Сетка С2	4	-237	
	4	⌀8АI, ℓ=280; 0,111 кг	22	Без черт.	
КП23-8	1	Каркас КР7-10	2	1.423.1-3/88.2-202	246,0
	2	КР7-11	2	-202	
	3	Сетка С2	4	-237	
	4	⌀8АI, ℓ=280; 0,111 кг	22	Без черт.	
КП23-9	1	Каркас КР7-12	2	1.423.1-3/88.2-203	124,8
	2	КР7-13	2	-204	
	3	Сетка С2	4	-237	
	4	⌀5ВрI, ℓ=280; 0,04 кг	18	Без черт.	
КП23-10	1	Каркас КР7-14	2	1.423.1-3/88.2-203	151,4
	2	КР7-15	2	-203	
	3	Сетка С2	4	-237	
	4	⌀6АI, ℓ=280; 0,062 кг	18	Без черт.	
КП23-11	1	Каркас КР7-16	2	1.423.1-3/88.2-203	200,1
	2	КР7-17	2	-203	
	3	Сетка С2	4	-237	
	4	⌀8АI, ℓ=280; 0,111 кг	28	Без черт.	

Вид А

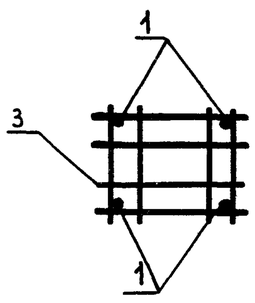

1 - 1

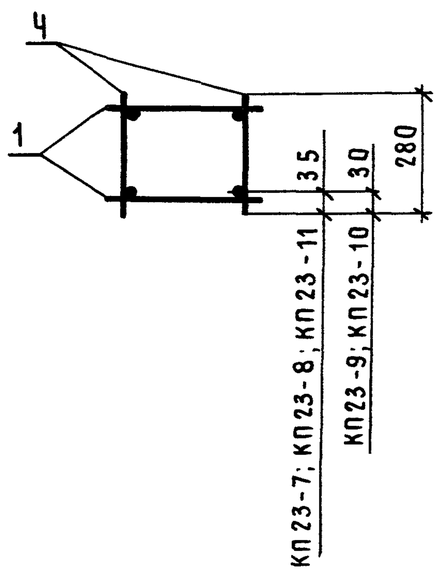

2 - 2

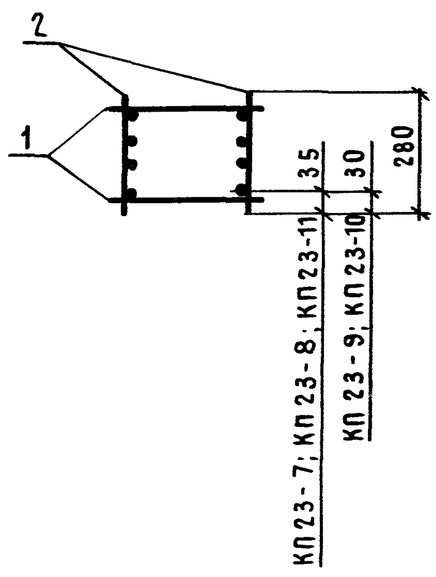

Арматура класса А-I по ГОСТ 5781-82*;
класса Вр-I по ГОСТ 6727-80*.

Нач.ско-т	Михайлов		
Н. контр.	Матвеев		
ГИП	Григорьев		
Рук.бр.	Акишина		
Инж.	Михеева		
Пров.	Тищенко		
Рук.бр	Григорян		
Пров.	Тищенко		

1.423.1-3/88.2-60

Каркас пространственный

КП 23 - 7 ... КП 23 - 11

Стадия	Лист	Листов
Р		1

ПРОМСТРОЙПРОЕКТ

Инв. № подл. | Подпись и дата | Взам. инв. №

23584-04 54

КП 24-1 ... КП 24-3

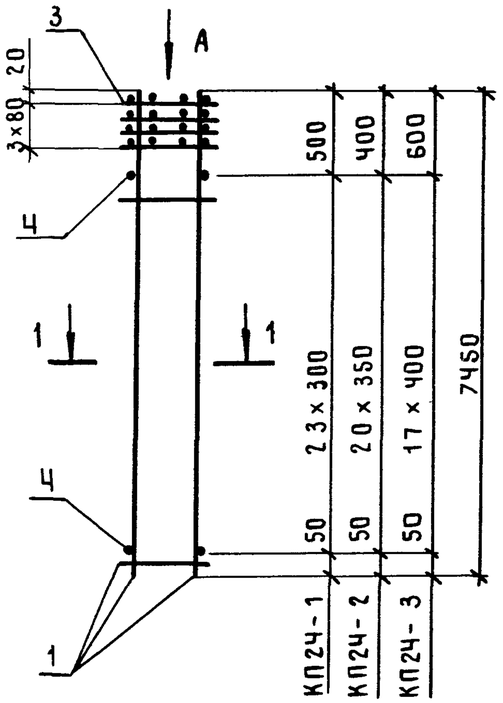

КП 24-4 ... КП 24-6

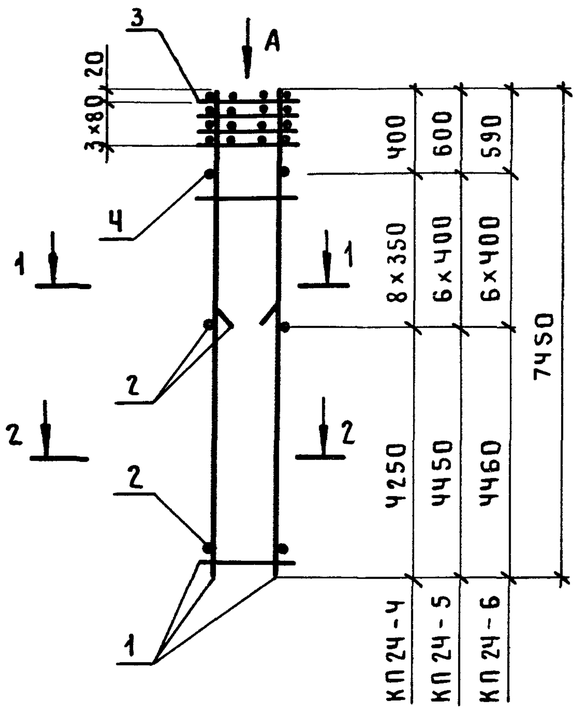

ВИД А

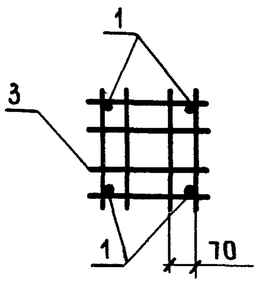

1 - 1

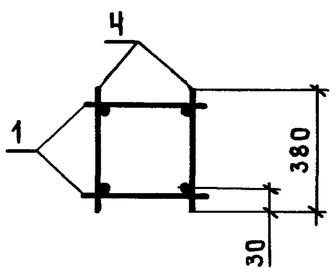

2 - 2

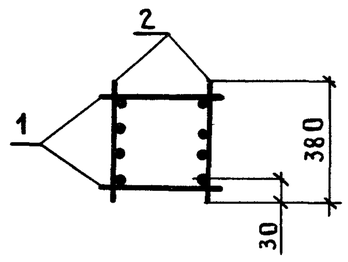

Марка каркаса	Поз.	Наименование	Кол.	Обозначение документа	Масса каркаса, кг
КП 24-1	1	Каркас КР7-18	2	1.423.1-3|88.2-203	58,0
	3	Сетка С3	4	-237	
	4	ф4 Вр I, ℓ=380; 0,035кг	48	Без черт.	
КП 24-2	1	Каркас КР7-19	2	1.423.1-3|88.2-203	71,8
	3	Сетка С3	4	-237	
	4	ф5Вр I, ℓ=380; 0,055кг	42	Без черт.	
КП 24-3	1	Каркас КР7-20	2	1.423.1-3|88.2-203	85,1
	3	Сетка С3	4	-237	
	4	ф5Вр I, ℓ=380; 0,055кг	36	Без черт.	
КП 24-4	1	Каркас КР7-19	2	1.423.1-3|88.2-203	106,2
	2	КР7-21	2	-203	
	3	Сетка С3	4	-237	
	4	ф5Вр I, ℓ=380; 0,055кг	16	Без черт.	
КП 24-5	1	Каркас КР7-20	2	1.423.1-3|88.2-203	129,5
	2	КР7-22	2	-203	
	3	Сетка С3	4	-237	
	4	ф5Вр I, ℓ=380; 0,055кг	12	Без черт.	
КП 24-6	1	Каркас КР7-23	2	1.423.1-3|88.2-204	156,6
	2	КР7-24	2	-204	
	3	Сетка С3	4	-237	
	4	ф6А I, ℓ=380; 0,084кг	12	Без черт.	

Арматура класса А-I по ГОСТ 5781-82*;
класса Вр-I по ГОСТ 6727-80*.

Нач.СКО-1	Михайлов		1.423.1-3|88.2-61
Н. контр.	Матвеев		
ГИП	Григорьев		
Рук.бр.	Акишина		Каркас пространственный КП 24-1 ... КП 24-6
Инж.	Михеева		
Пров.	Тищенко		
Рук.бр.	Григорян		
Пров.	Тищенко		

Стадия	Лист	Листов
Р		

ПРОМСТРОЙПРОЕКТ

КП 24-7 ... КП 24-9

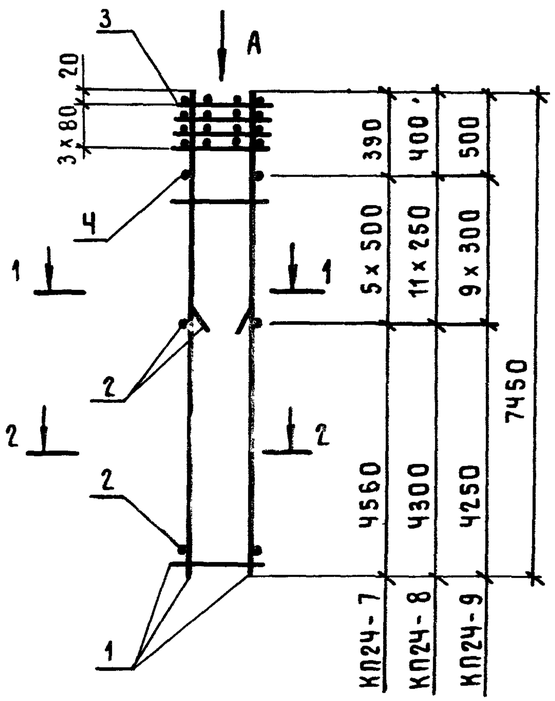

КП 24-10 ... КП 24-12

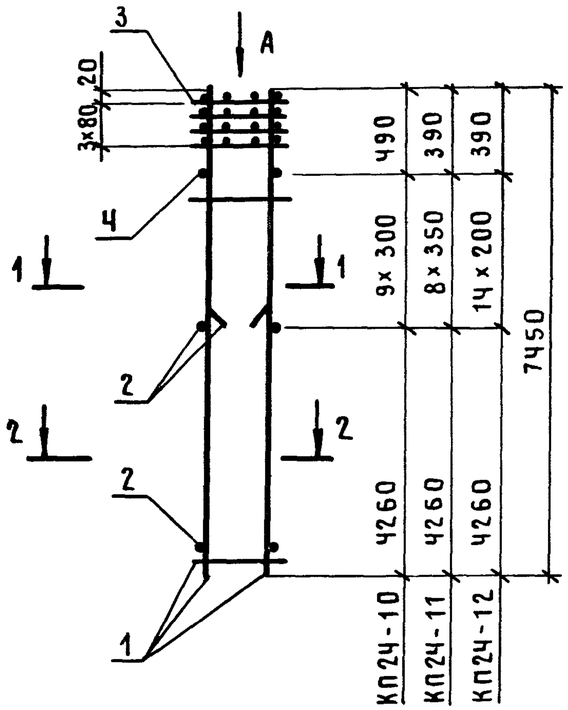

Вид А

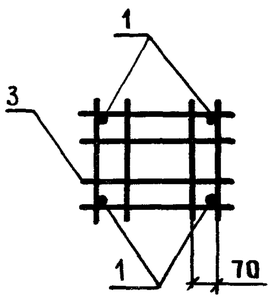

1 - 1

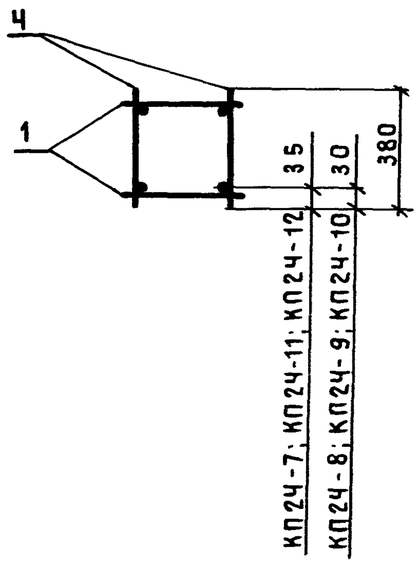

2 - 2

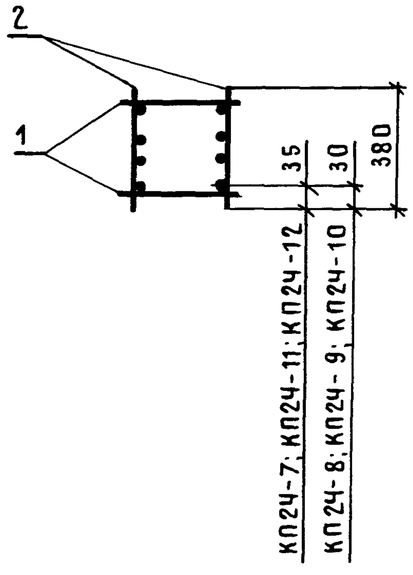

Марка каркаса	Поз.	Наименование	Кол.	Обозначение документа	Масса каркаса, кг
КП24-7	1	Каркас КР7-25	2	1.423.1-3|88.2-204	202,5
	2	КР7-26	2	-204	
	3	Сетка С3	4	-237	
	4	ф8АI, ℓ=380; 0,15кг	10	Без черт.	
КП24-8	1	Каркас КР7-27	2	1.423.1-3|88.2-204	108,5
	2	КР7-28	2	-204	
	3	Сетка С3	4	-237	
	4	ф5ВрI, ℓ=380; 0,055кг	22	Без черт.	
КП24-9	1	Каркас КР7-29	2	1.423.1-3|88.2-204	128,8
	2	КР7-30	2	-204	
	3	Сетка С3	4	-237	
	4	ф5ВрI, ℓ=380; 0,055кг	18	Без черт.	
КП24-10	1	Каркас КР7-31	2	1.423.1-3|88.2-204	156,2
	2	КР7-32	2	-204	
	3	Сетка С3	4	-237	
	4	ф6АI, ℓ=380; 0,084кг	18	Без черт.	
КП24-11	1	Каркас КР7-33	2	1.423.1-3|88.2-205	201,4
	2	КР7-34	2	-205	
	3	Сетка С3	4	-237	
	4	ф8АI, ℓ=380; 0,15кг	16	Без черт.	
КП24-12	1	Каркас КР7-35	2	1.423.1-3|88.2-205	256,6
	2	КР7-36	2	-205	
	3	Сетка С3	4	-237	
	4	ф8АI, ℓ=380; 0,15кг	28	Без черт.	

Арматура класса А-I по ГОСТ 5781-82*; класса Вр-I по ГОСТ 6727-80*.

Нач СКО-1	Михайлов	
Н. контр.	Матвеев	
ГИП	Григорьев	
Рук.бр.	Акишина	
Инж.	Михеева	
Пров.	Тищенко	
Рук бр.	Григорян	
Пров.	Тищенко	

1.423.1-3|88.2-62

Каркас пространственный КП24-7...КП24-12

Стадия	Лист	Листов
Р		1

ПРОМСТРОЙПРОЕКТ

Инв № подл. | Подпись и дата | Взам. инв №

23584-04 56

КП25-1 ... КП25-3

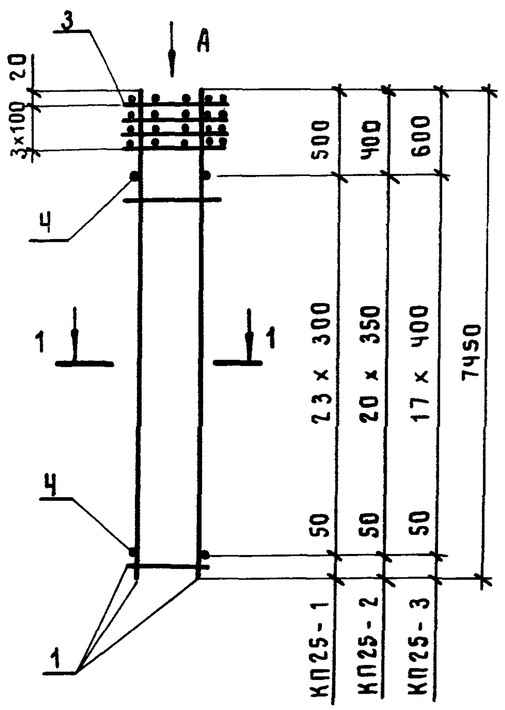

КП25-4 ... КП25-6

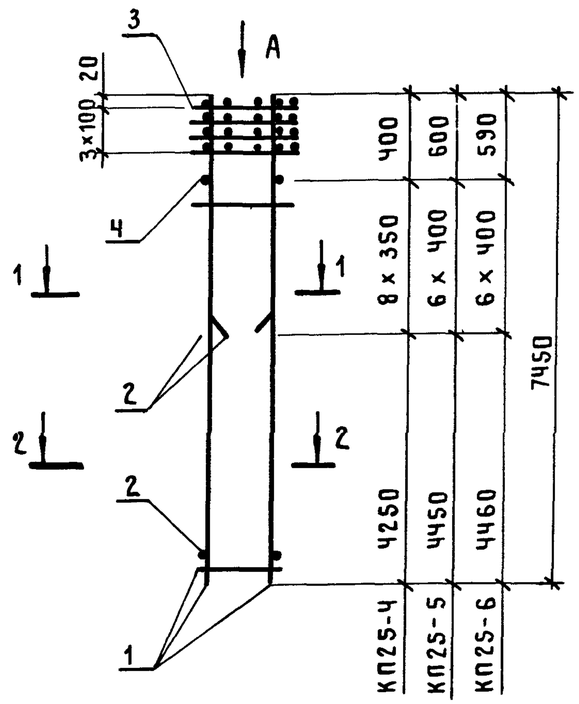

ВИД А

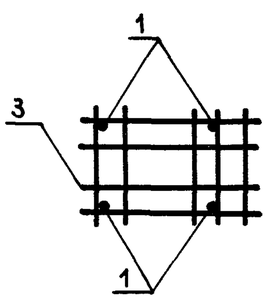

1 - 1

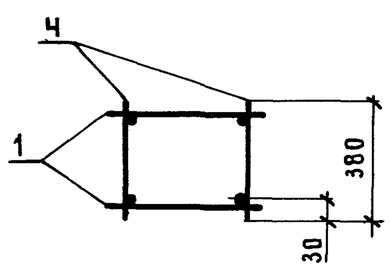

2 - 2

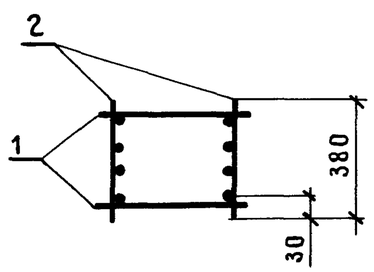

Марка каркаса	Поз.	Наименование	Кол.	Обозначение документа	Марка каркаса, кг
КП25-1	1	Каркас КР7-37	2	1.423.1-3/88.2-205	59,8
	3	Сетка С5	4	-237	
	4	ф4Вр I, ℓ=380; 0,035кг	48	Без черт.	
КП25-2	1	Каркас КР7-38	2	1.423.1-3/88.2-205	73,7
	3	Сетка С5	4	-237	
	4	ф5Вр I, ℓ=380; 0,055кг	42	Без черт.	
КП25-3	1	Каркас КР7-39	2	1.423.1-3/88.2-205	86,9
	3	Сетка С5	4	-237	
	4	ф5Вр I, ℓ=380; 0,055кг	36	Без черт.	
КП25-4	1	Каркас КР7-38	2	1.423.1-3/88.2-205	107,9
	2	КР7-21	2	-203	
	3	Сетка С5	4	-237	
	4	ф5Вр I, ℓ=380; 0,055кг	16	Без черт.	
КП25-5	1	Каркас КР7-39	2	1.423.1-3/88.2-205	131,2
	2	КР7-22	2	-203	
	3	Сетка С5	4	-237	
	4	ф5Вр I, ℓ=380; 0,055кг	12	Без черт.	
КП25-6	1	Каркас КР7-40	2	1.423.1-3/88.2-205	158,6
	2	КР7-24	2	-204	
	3	Сетка С5	4	-237	
	4	ф6А I, ℓ=380; 0,084кг	12	Без черт.	

Арматура класса А-I по ГОСТ 5781-82*;
класса Вр-I по ГОСТ 6727-80*.

Нач.СКО-1	Михайлов	
Н.контр.	Матвеев	
ГИП	Григорьев	
Рук.бр.	Акишина	
Инж.	Михеева	
Пров.	Тищенко	
Рук.бр.	Григорян	
Пров.	Тищенко	

1.423.1-3/88.2-63

Каркас пространственный
КП25-1 ... КП25-6

Стадия	Лист	Листов
Р		1

ПРОМСТРОЙПРОЕКТ

КП25-7... КП25-9

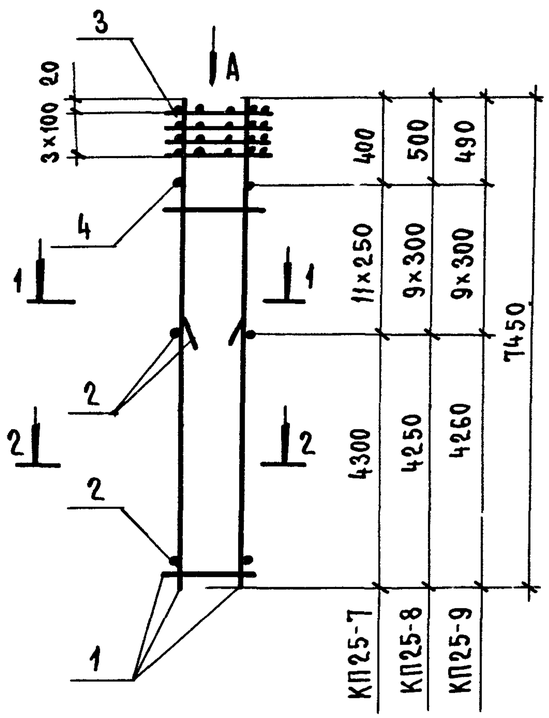

КП25-10... КП25-12

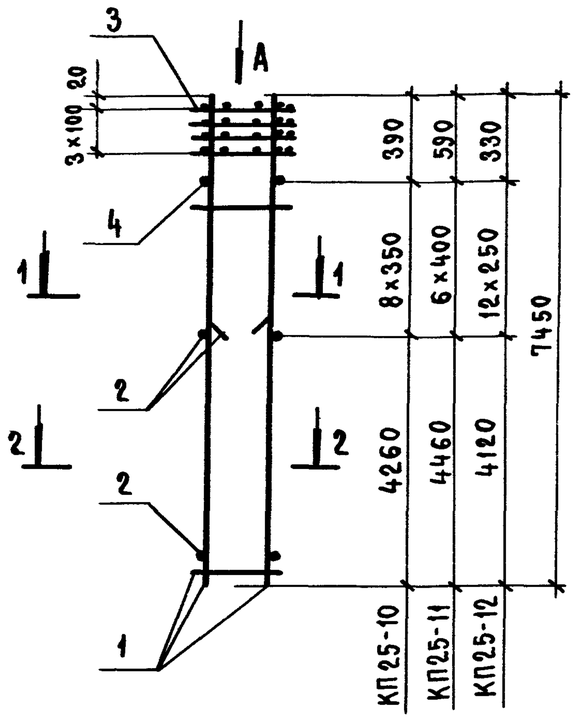

ВИД А

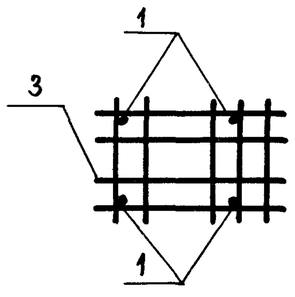

1-1

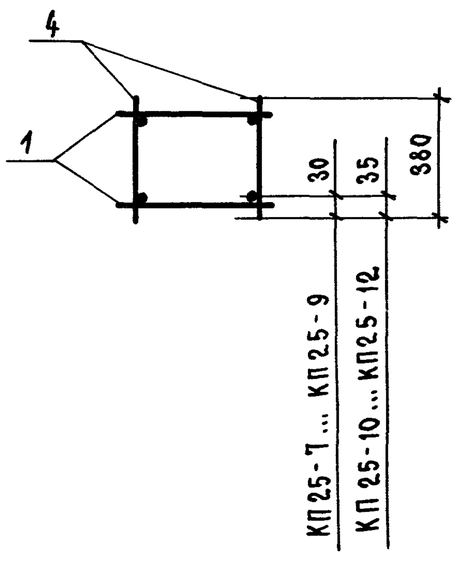

2-2

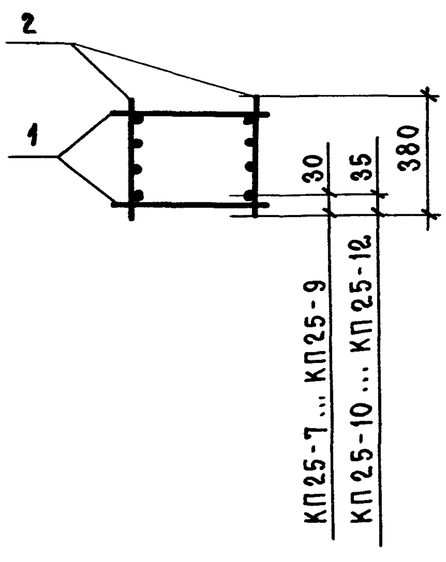

Марка каркаса	Поз.	Наименование	Кол.	Обозначение документа	Масса каркаса, кг
КП25-7	1	Каркас КР7-41	2	1.423.1-3/88.2-205	110,5
	2	КР7-28	2	-204	
	3	Сетка С5	4	-237	
	4	Ф5Вр I, ℓ=380; 0,055кг	22	БЕЗ ЧЕРТ.	
КП25-8	1	Каркас КР7-42	2	1.423.1-3/88.2-205	130,7
	2	КР7-30	2	-204	
	3	Сетка С5	4	-237	
	4	Ф5Вр I, ℓ=380; 0,055кг	18	БЕЗ ЧЕРТ.	
КП25-9	1	Каркас КР7-43	2	1.423.1-3/88.2-205	158.3
	2	КР7-32	2	-204	
	3	Сетка С5	4	-237	
	4	Ф6А I, ℓ=380; 0,084кг	18	БЕЗ ЧЕРТ.	
КП25-10	1	Каркас КР7-44	2	1.423.1-3/88.2-206	204,3
	2	КР7-34	2	-205	
	3	Сетка С5	4	-237	
	4	Ф8А I, ℓ=380; 0,150кг	16	БЕЗ ЧЕРТ.	
КП25-11	1	Каркас КР7-45	2	1.423.1-3/88.2-206	252,3
	2	КР7-46	2	-206	
	3	Сетка С5	4	-237	
	4	Ф8А I, ℓ=380; 0,15кг	12	БЕЗ ЧЕРТ.	
КП25-12	1	Каркас КР7-47	2	1.423.1-3/88.2-206	326,5
	2	КР7-48	2	-206	
	3	Сетка С5	4	-237	
	4	Ф8А I, ℓ=380; 0,15кг	24	БЕЗ ЧЕРТ.	

Арматура класса А-I по ГОСТ 5781-82*; класса Вр-I по ГОСТ 6727-80*

Нач. СКО-1	Михайлов	
Н.контр.	Матвеев	
ГИП	Григорьев	
Рук. бр.	Акишина	
Инженер	Михеева	
Проверил	Тищенко	
Рук. бр.	Григорян	
Проверил	Тищенко	

1.423.1-3/88.2-64

Каркас пространственный КП25-7... КП25-12

Стадия	Лист	Листов
Р		1

ПРОМСТРОЙПРОЕКТ

Взам. инв. № | Подпись и дата | Инв. № подл.

КП 26-1; КП 26-2

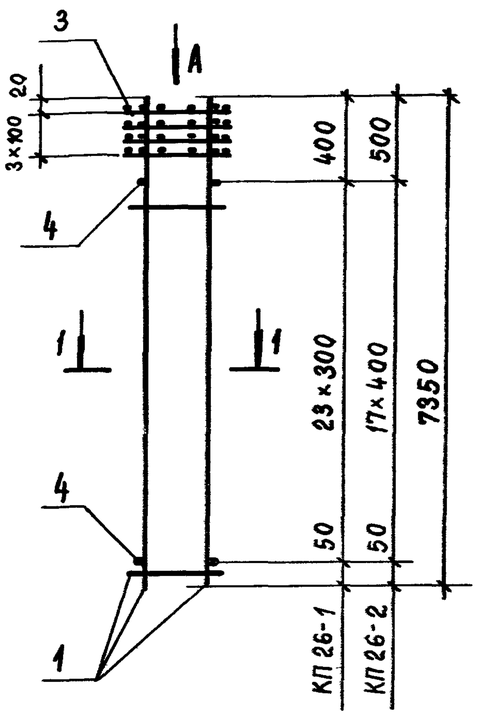

КП 26-3 ... КП 26-5

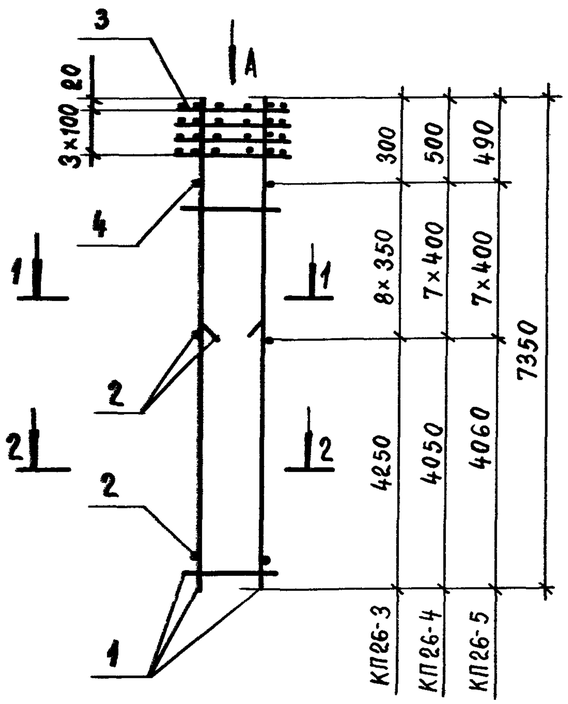

Марка каркаса	Поз.	Наименование	Кол.	Обозначение документа	Масса каркаса, кг
КП 26-1	1	Каркас КР7-1	2	1.423.1-3/88.2-202	57,4
	3	Сетка С 10	4	-238	
	4	ф4Вр$\overline{I}$, ℓ=280; 0,026 кг	48	БЕЗ черт.	
КП 26-2	1	Каркас КР7-3	2	1.423.1-3/88.2-202	83,9
	3	Сетка С10	4	-238	
	4	ф5Вр$\overline{I}$, ℓ=280; 0,04 кг	36	БЕЗ черт.	
КП 26-3	1	Каркас КР7-2	2	1.423.1-3/88.2-202	105,1
	2	КР7-4	2	-202	
	3	Сетка С10	4	-238	
	4	ф5Вр$\overline{I}$, ℓ=280; 0,04 кг	16	БЕЗ черт	
КП 26-4	1	Каркас КР7-3	2	1.423.1-3/88.2-202	124,4
	2	КР7-5	2	-202	
	3	Сетка С10	4	-238	
	4	ф5Вр$\overline{I}$, ℓ=280; 0,04 кг	14	БЕЗ черт.	
КП 26-5	1	Каркас КР7-6	2	1.423.1-3/88.2-202	150,1
	2	КР7-7	2	-202	
	3	Сетка С10	4	-238	
	4	ф6А$\overline{I}$, ℓ=280; 0,062 кг	14	БЕЗ черт.	

Арматура класса А-$\overline{I}$ по ГОСТ 5781-82*; класса Вр-$\overline{I}$ по ГОСТ 6727-80*

Вид А

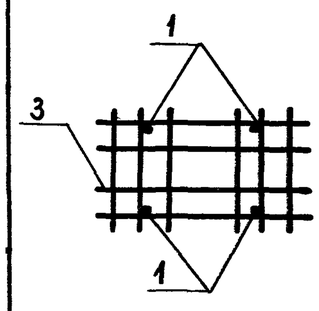

1-1

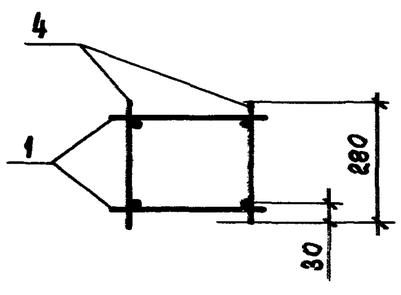

2-2

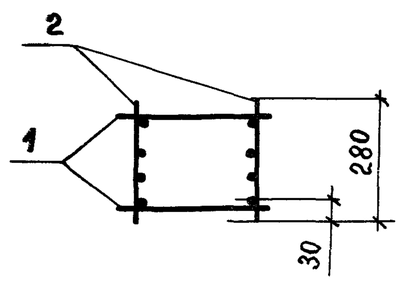

Нач.СКО-1	Михайлов	
Н. контр.	Матвеев	
ГИП	Григорьев	
Рук. бр.	Акишина	
Инженер	Михеева	
Проверил	Тищенко	
Рук. бр.	Григорян	
Проверил	Тищенко	

1.463.1-3/88.2-65

Каркас пространственный

КП 26-1 ... КП 26-5

Стадия	Лист	Листов
Р		1

ПРОМСТРОЙПРОЕКТ

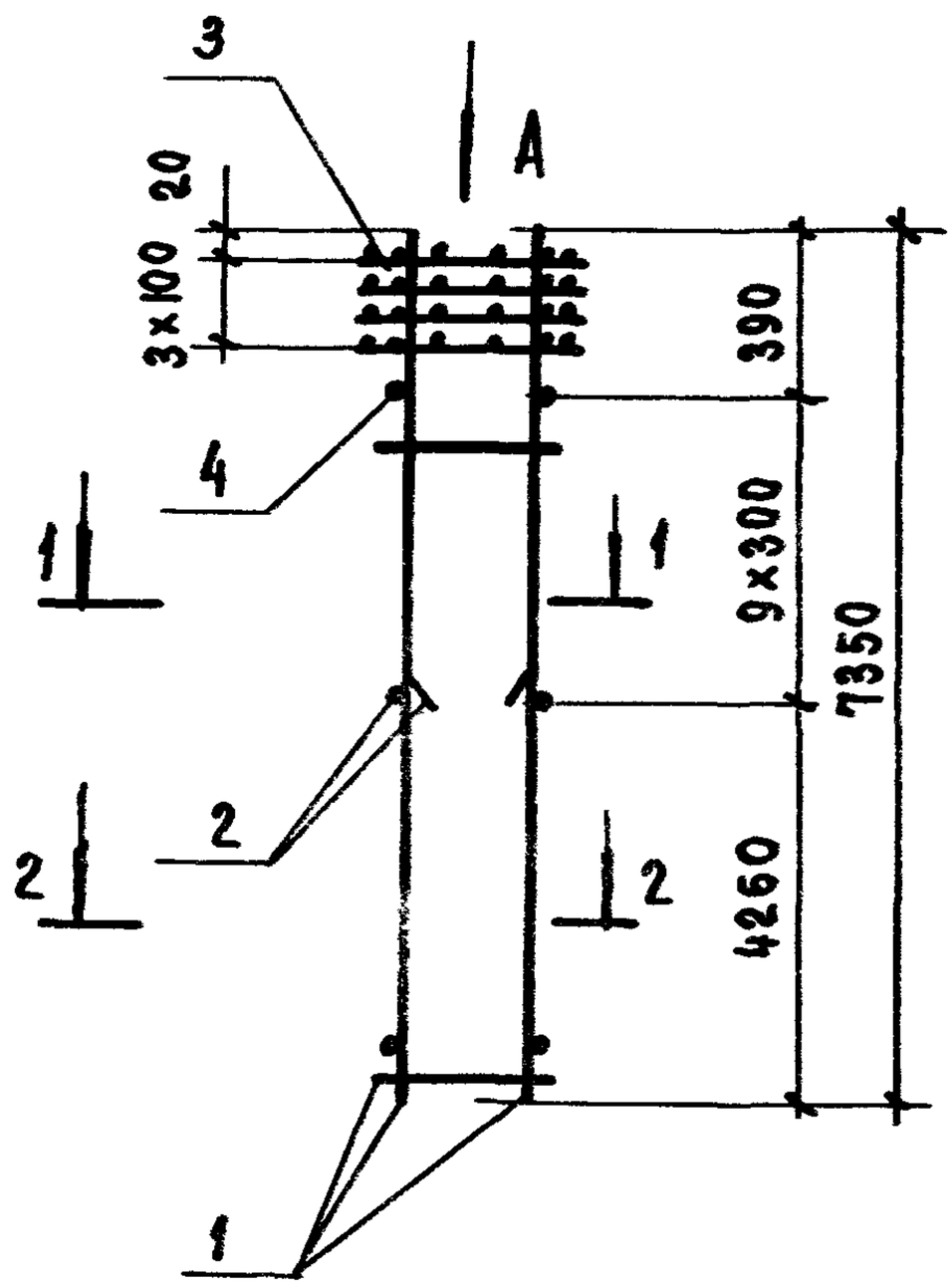

Вид А

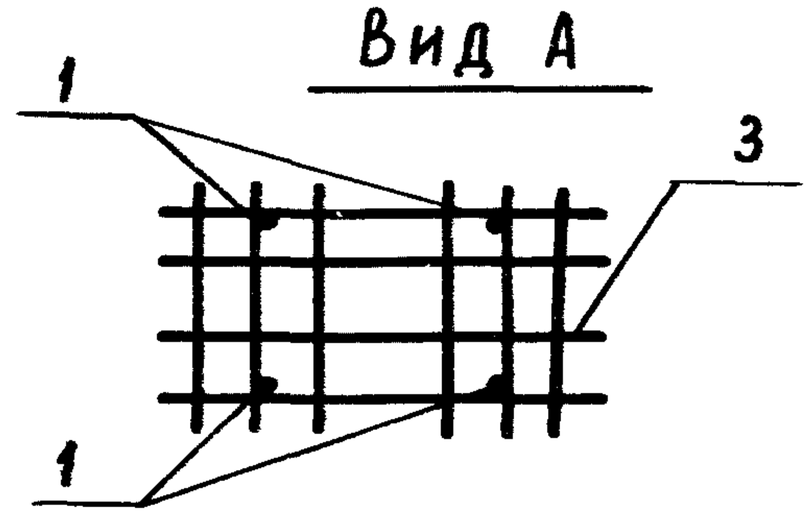

1 - 1

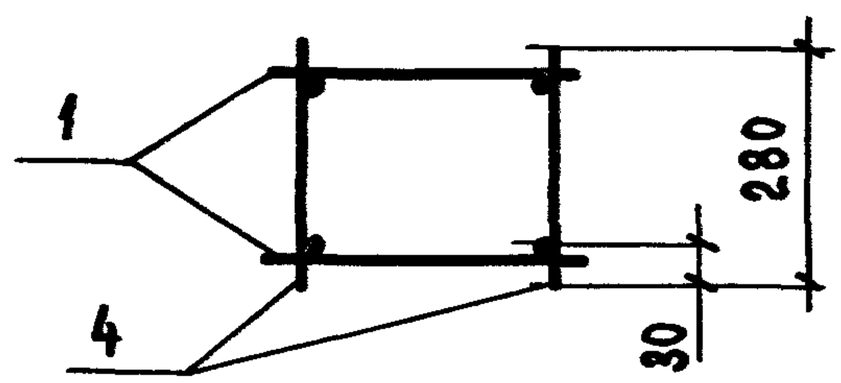

2 - 2

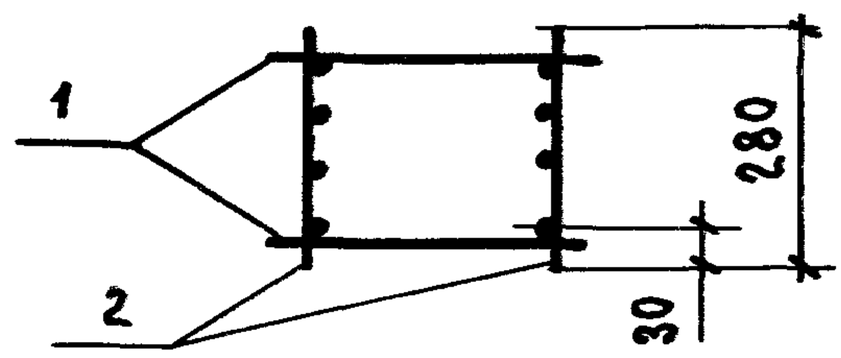

Марка каркаса	Поз	Наименование	Кол.	Обозначение документа	Масса каркаса, кг
КП 26-6	1	Каркас КР7-14	2	1.423.1-3/88.2-203	154,2
	2	КР7-15	2	- 203	
	3	Сетка С10	4	- 238	
	4	ф 6 А I, ℓ=280 ; 0,062 кг	18	БЕЗ ЧЕРТ.	

Арматура класса А-I по ГОСТ 5781-82*

Нач.СКО-1	Михайлов		
Н. контр.	Матвеев		
ГИП	Григорьев		
Рук.бр.	Акишина		
Инженер	Михеева		
Проверил	Тищенко		
Рук.бр.	Григорян		
Проверил	Тищенко		

1.423.1-3/88.2-66

Каркас пространственный

КП 26-6

Стадия	Лист	Листов
Р		1

ПРОМСТРОЙПРОЕКТ

Взам. инв. №

Подпись и дата

Инв. № подл.

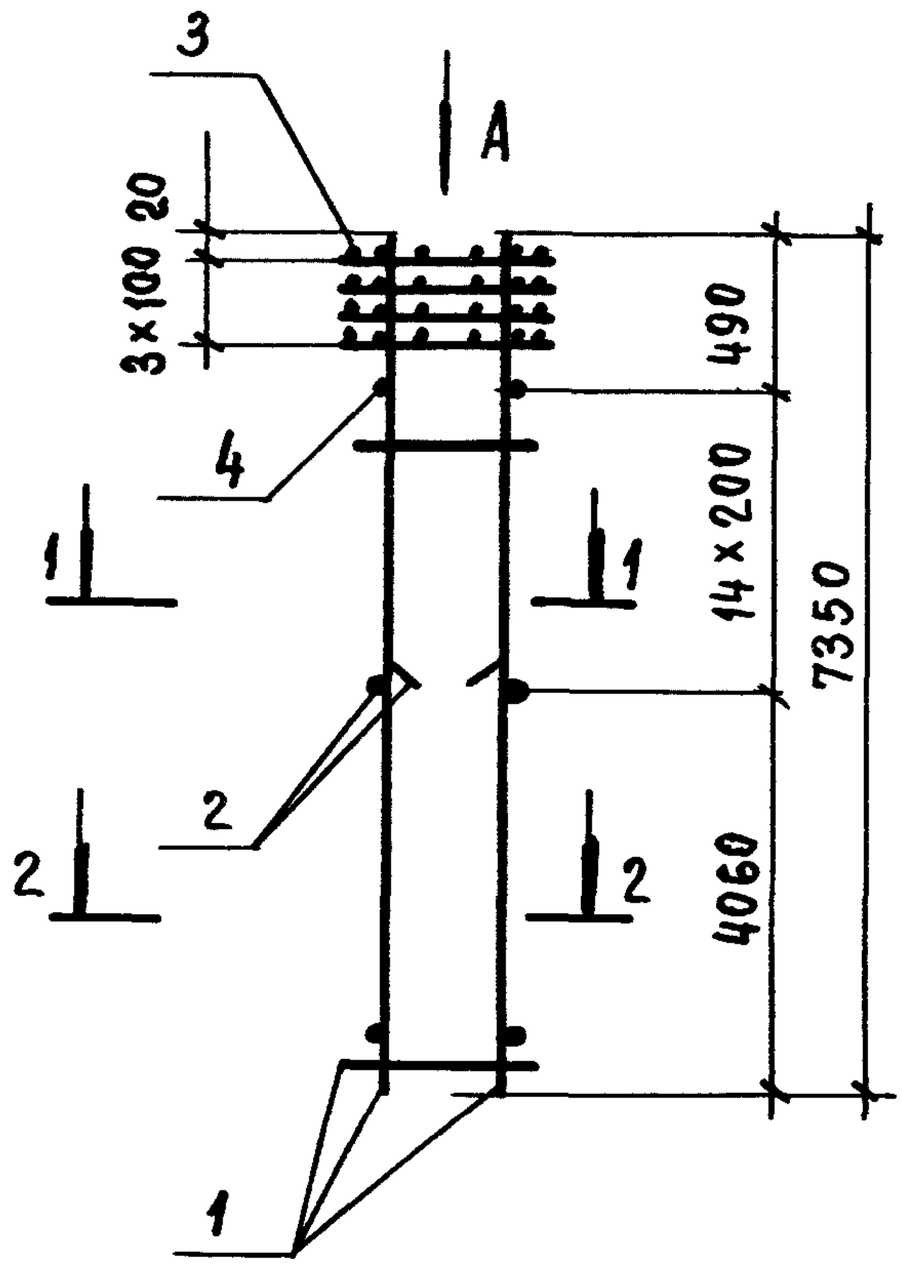

Вид А

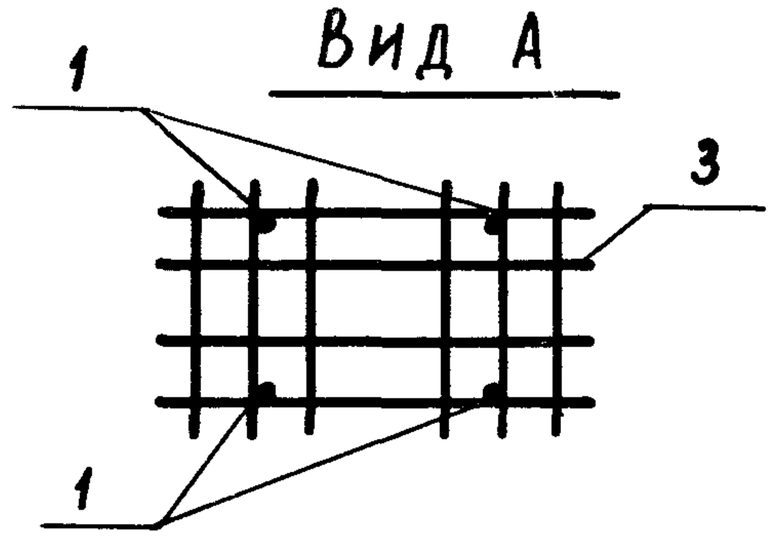

1 - 1

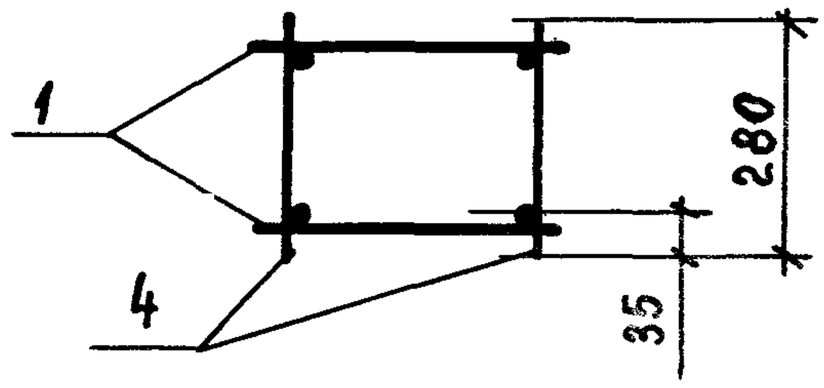

2 - 2

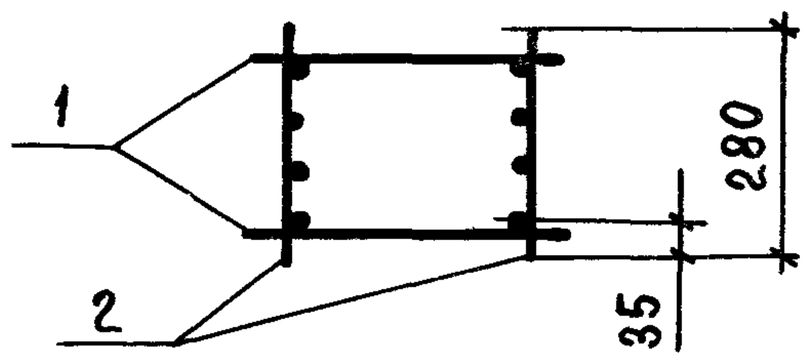

Марка каркаса	Поз.	Наименование	Кол	Обозначение документа	Масса каркаса, кг
КП26-7	1	Каркас КР7-16	2	1.423.1-3/88.2-203	202,9
	2	КР7-17	2	-203	
	3	Сетка С10	4	-238	
	4	⌀8АI, ℓ=280 ; 0,111	28	без черт.	

Арматура класса А-I по ГОСТ 5781-82*

Нач. СКО-1	Михайлов		1.423.1-3/88.2-67
Н. контр.	Матвеев		
ГИП	Григорьев		
Рук. бр.	Акишина		Каркас пространственный КП 26-7
Инженер	Михеева		
Проверил	Тищенко		
Рук. бр.	Григорян		
Проверил	Тищенко		

Стадия	Лист	Листов
Р		1

ПРОМСТРОЙПРОЕКТ

Взам. инв. № | Подпись и дата | Инв. № подл.

23584-04 60

КП 27-1... КП 27-3

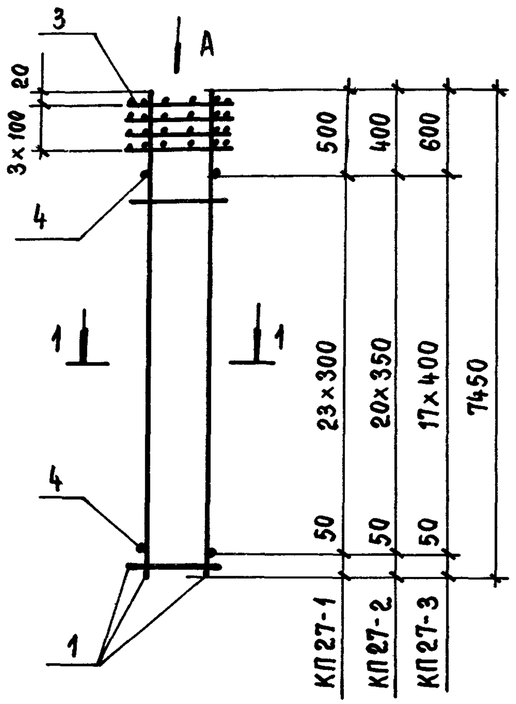

КП 27-4 ... КП 27-6

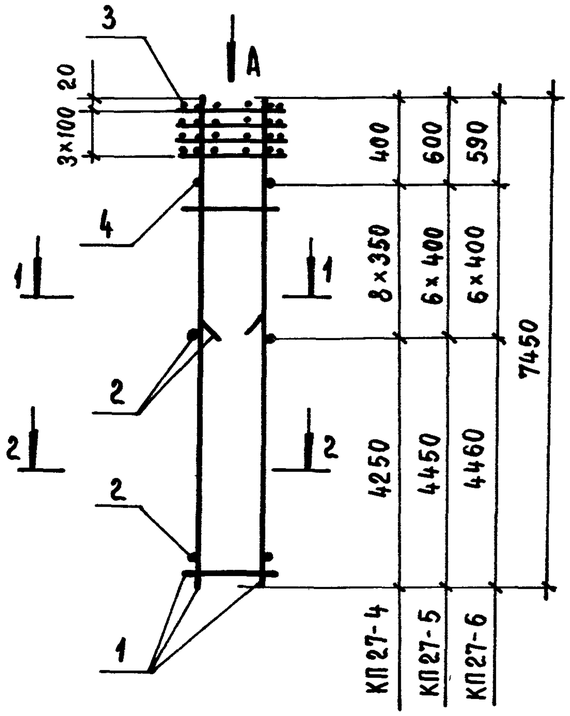

Вид А

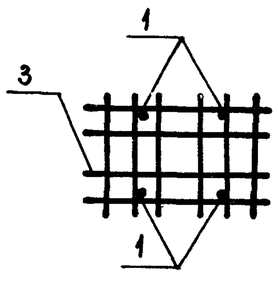

1 - 1

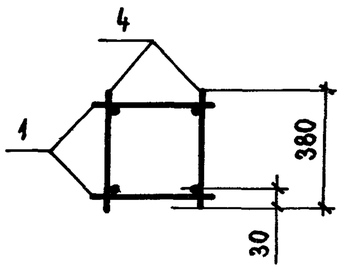

2 - 2

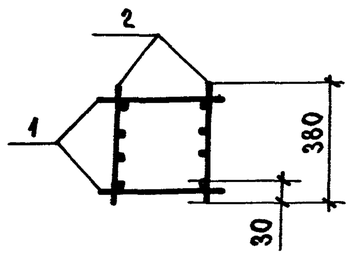

Марка каркаса	Поз.	Наименование	Кол.	Обозначение документа	Масса каркаса, кг
КП 27-1	1	Каркас КР7-18	2	1.423.1-3/88.2-203	60,8
	3	Сетка С 11	4	-238	
	4	ф4Вр I, ℓ=380; 0,035 кг	48	БЕЗ ЧЕРТ.	
КП 27-2	1	Каркас КР7-19	2	1.423.1-3/88.2-203	74,6
	3	Сетка С 11	4	-238	
	4	ф5Вр I, ℓ=380; 0,055 кг	42	БЕЗ ЧЕРТ.	
КП 27-3	1	Каркас КР7-20	2	1.423.1-3/88.2-203	87,8
	3	Сетка С 11	4	-238	
	4	ф5Вр I, ℓ=380; 0,055 кг	36	БЕЗ ЧЕРТ.	
КП 27-4	1	Каркас КР7-19	2	1.423.1-3/88.2-203	109,0
	2	КР7-21	2	-203	
	3	Сетка С 11	4	-238	
	4	ф5Вр I, ℓ=380; 0,055 кг	16	БЕЗ ЧЕРТ.	
КП 27-5	1	Каркас КР7-20	2	1.423.1-3/88.2-203	132,2
	2	КР7-22	2	-203	
	3	Сетка С 11	4	-238	
	4	ф5Вр I, ℓ=380; 0,055 кг	12	БЕЗ ЧЕРТ.	
КП 27-6	1	Каркас КР7-23	2	1.423.1-3/88.2-204	159,4
	2	КР7-24	2	-204	
	3	Сетка С 11	4	-238	
	4	ф6А I, ℓ=380; 0,084 кг	12	БЕЗ ЧЕРТ.	

Арматура класса А-I по ГОСТ 5781-82*; класса Вр-I по ГОСТ 6727-80*

Нач. СКО-1	Михайлов	
Н. контр.	Матвеев	
ГИП	Григорьев	
Рук. бр.	Акишина	
Инженер	Михеева	
Проверил	Тищенко	
Рук. бр.	Григорян	
Проверил	Тищенко	

1.423.1-3/88.2-68

Каркас пространственный КП 27-1... КП 27-6

Стадия	Лист	Листов
Р		1

ПРОМСТРОЙПРОЕКТ

23584-04 61

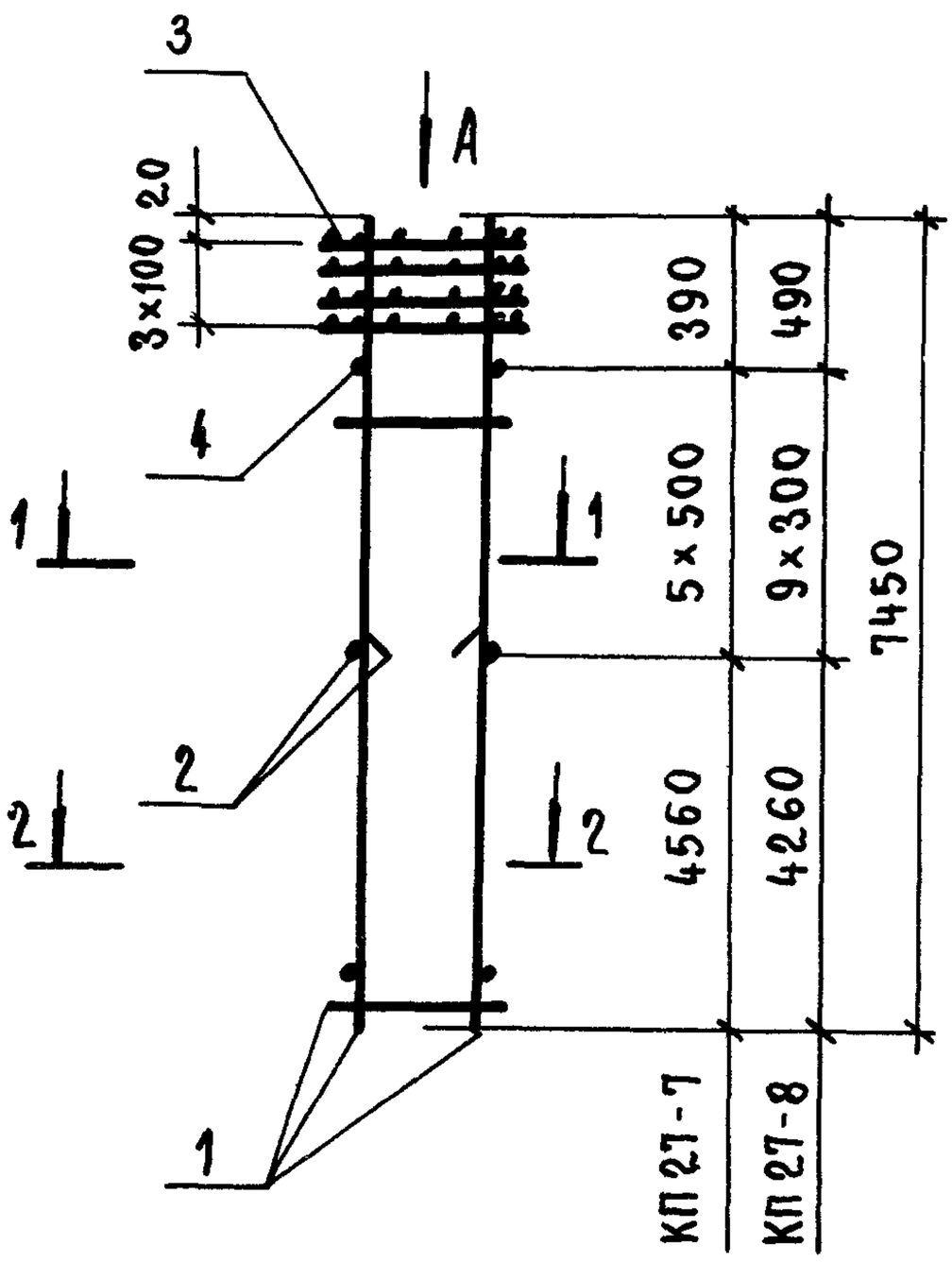

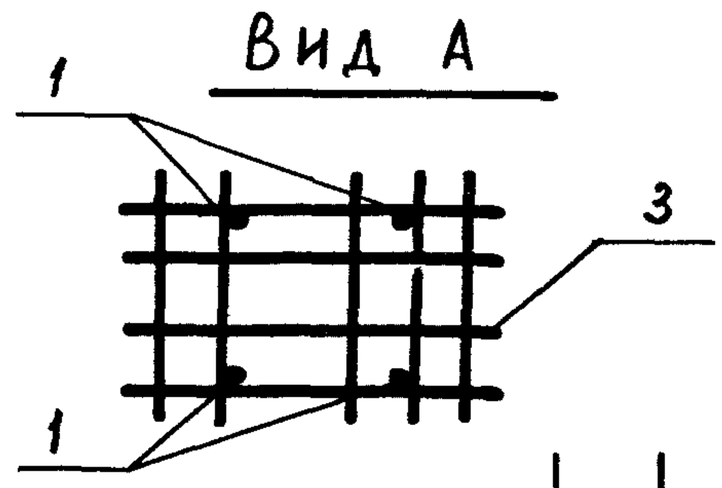

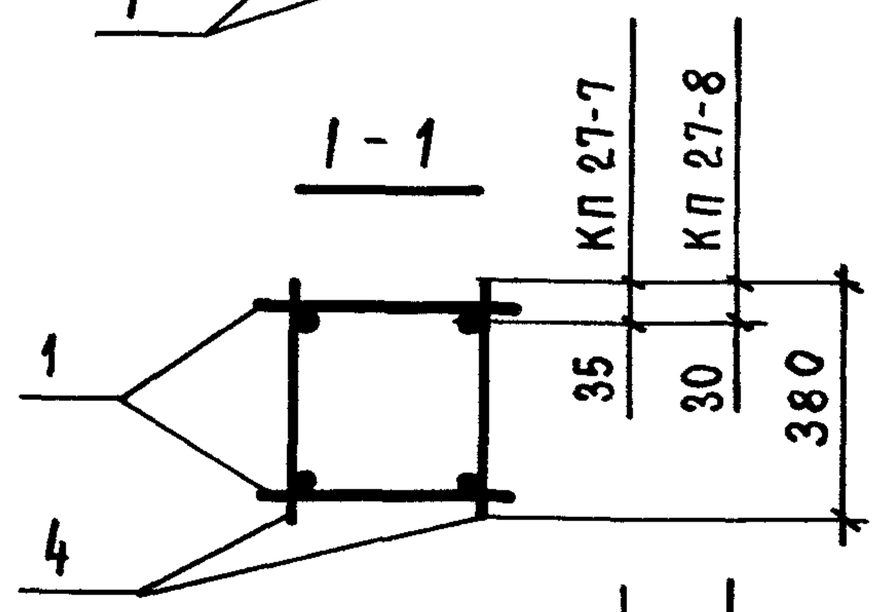

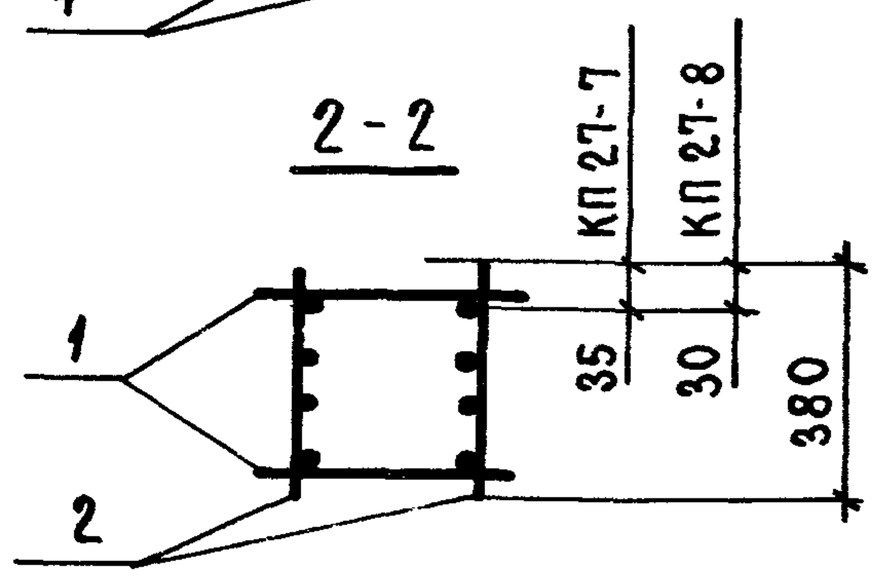

Марка каркаса	Поз.	Наименование	Кол.	Обозначение документа	Масса каркаса, кг
КП 27-7	1	Каркас КР7-25	2	1.423.1-3/88.2-204	205,3
	2	КР7-26	2	-204	
	3	Сетка С11	4	-238	
	4	⌀8АI, ℓ=380; 0,15 кг	10	БЕЗ ЧЕРТ.	
КП 27-8	1	Каркас КР7-31	2	1.423.1-3/88.2-204	159,0
	2	КР7-32	2	-204	
	3	Сетка С11	4	-238	
	4	⌀6АI, ℓ=380; 0,084 кг	18	БЕЗ ЧЕРТ.	

Арматура класса А-I по ГОСТ 5781-82*

Нач. СКО-1	Михайлов		1.423.1-3/88.2-69
Н. контр.	Матвеев		
ГИП	Григорьев		
Рук. бр.	Акишина		Каркас пространственный КП 27-7; КП 27-8
Инженер.	Михеева		
Проверил	Тищенко		
Рук. бр.	Григорян		
Проверил	Тищенко		

Стадия	Лист	Листов
Р		1

ПРОМСТРОЙПРОЕКТ

Взам. инв. № | Подпись и дата | Инв. № подл.

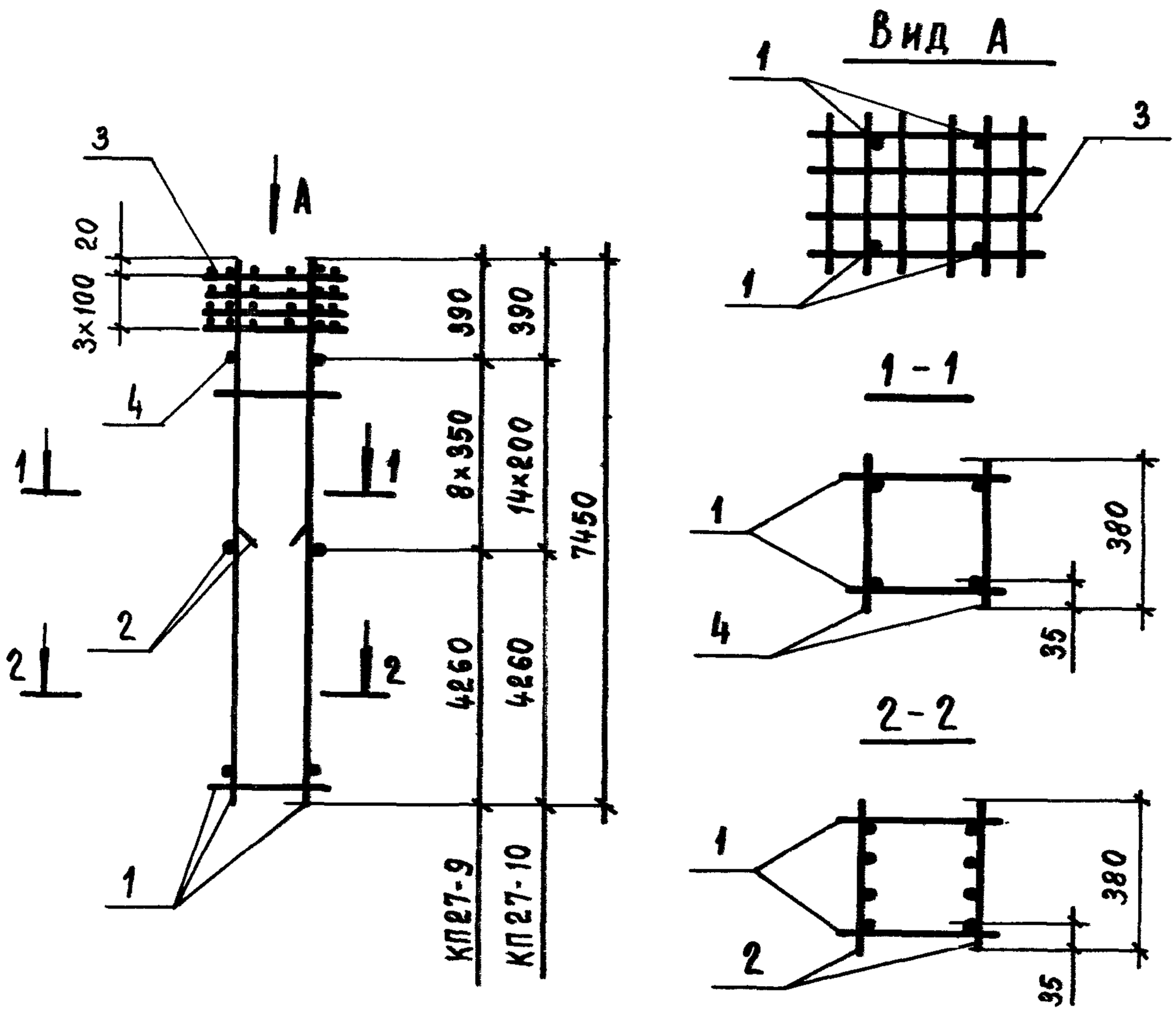

Марка каркаса	Поз.	Наименование	Кол.	Обозначение документа	Масса каркаса, кг
КП 27-9	1	Каркас КР 7-33	2	1.423.1-3/88.2-205	204,2
	2	КР 7-34	2	-205	
	3	Сетка С 11	4	-238	
	4	ф 8 А I, ℓ=380; 0,15 кг	16	без черт.	
КП 27-10	1	Каркас КР 7-35	2	1.423.1-3/88.2-205	259,4
	2	КР 7-36	2	-205	
	3	Сетка С 11	4	-238	
	4	ф 8 А I, ℓ=380; 0,15 кг	28	без черт.	

Арматура класса А-I по ГОСТ 5781-82*

Нач. СКО-1	Михайлов		
Н. контр.	Матвеев		
ГИП	Григорьев		
Рук. бр.	Акишина		
Инженер	Михеева		
Проверил	Григорян		
Рук. бр.	Григорян		
Проверил	Тищенко		

1.423.1-3/88.2-70

Каркас пространственный

КП 27-9; КП 27-10

Стадия	Лист	Листов
Р		1

ПРОНСТРОЙПРОЕКТ

Взам. инв. №

Подпись и дата

Инв. № подл.

23584-04 62

КП 28-1 ... КП 28-3

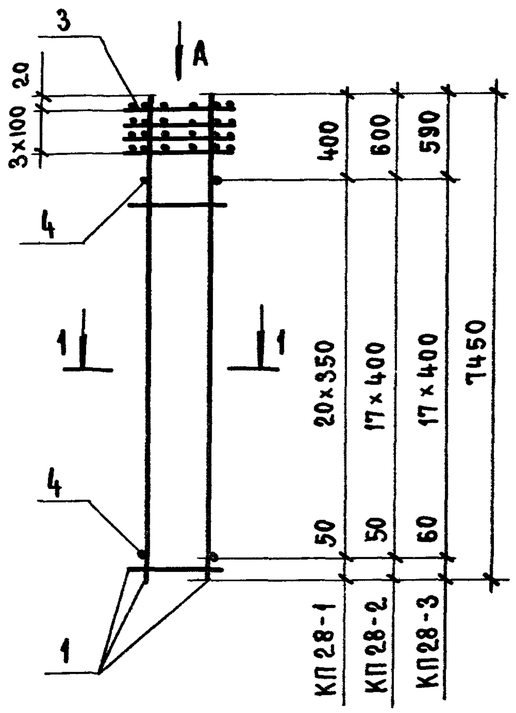

КП28-4 ... КП28-6

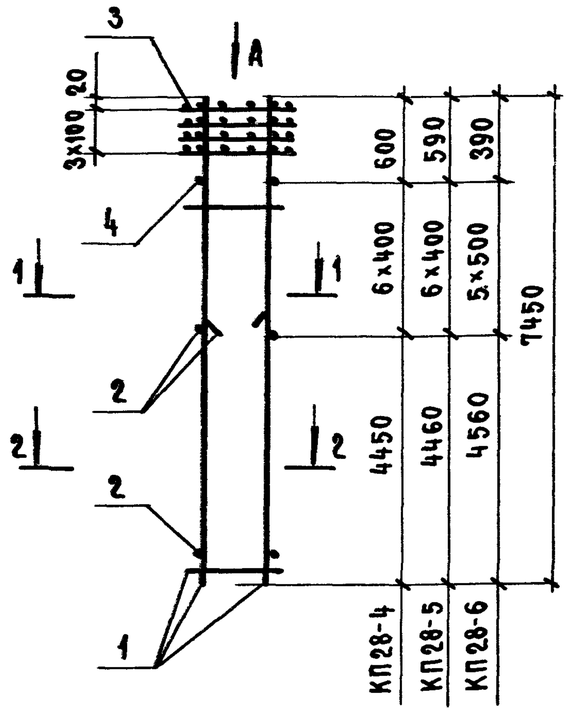

Вид А

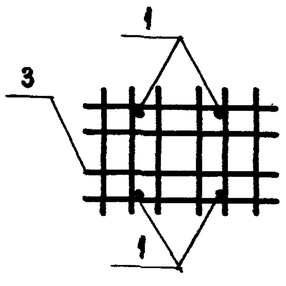

1 - 1

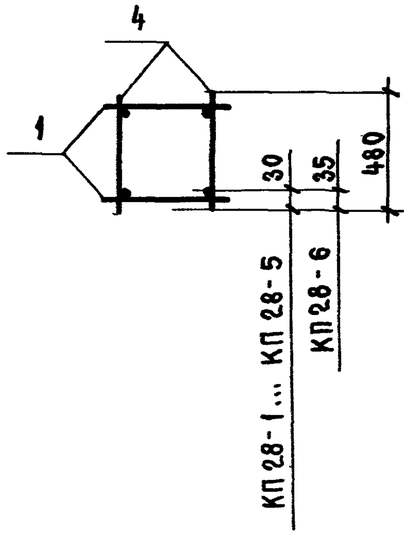

2 - 2

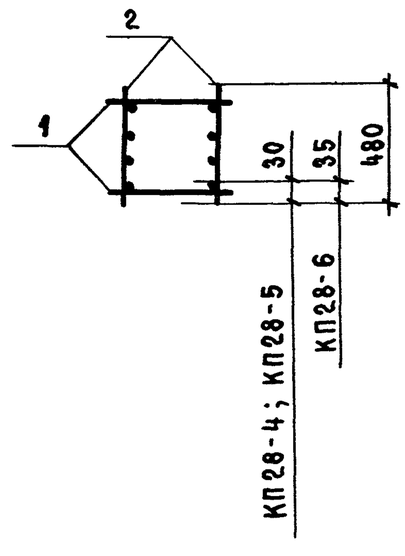

Марка каркаса	Поз.	Наименование	Кол.	Обозначение документа	Масса каркаса, кг
КП 28-1	1	Каркас КР7-38	2	1.423.1-3/88.2-205	76,8
	3	Сетка С 13	4	-238	
	4	ф 5 Вр I, ℓ=480; 0,069 кг	42	БЕЗ черт.	
КП28-2	1	Каркас КР7-39	2	1.423.1-3/88.2-205	90,2
	3	Сетка С13	4	-238	
	4	ф 5 Вр I, ℓ=480; 0,069 кг	36	БЕЗ черт.	
КП28-3	1	Каркас КР7-40	2	1.423.1-3/88.2-205	108,2
	3	Сетка С 13	4	-238	
	4	ф 6 А I, ℓ=480; 0,107 кг	36	БЕЗ черт.	
КП 28-4	1	Каркас КР7-39	2	1.423.1-3/88.2-205	134,6
	2	КР7-49	2	-206	
	3	Сетка С 13	4	-238	
	4	ф5Вр I, ℓ=480; 0,069 кг	12	БЕЗ черт.	
КП 28-5	1	Каркас КР7-40	2	1.423.1-3/88.2-205	162,3
	2	КР7-50	2	-206	
	3	Сетка С 13	4	-238	
	4	ф 6 А I, ℓ=480; 0,107 кг	12	БЕЗ черт.	
КП 28-6	1	Каркас КР7-51	2	1.423.1-3/88.2-206	208,9
	2	КР7-52	2	-206	
	3	Сетка С 13	4	-238	
	4	ф 8 А I, ℓ=480; 0,19 кг	10	БЕЗ черт.	

Арматура класса А-I по ГОСТ 5781-82*; класса Вр-I по ГОСТ 6727-80*.

Нач. СКО-1	Михайлов		
Н. контр.	Матвеев		
ГИП	Григорьев		
Рук. бр.	Акишина		
Инженер	Михеева		
Проверил	Тищенко		
Рук. бр.	Григорян		
Проверил	Тищенко		

1.423.1-3/88.2-71

Каркас пространственный КП28-1 ... КП28-6

Стадия	Лист	Листов
Р		1

ПРОМСТРОЙПРОЕКТ

23584-04 63

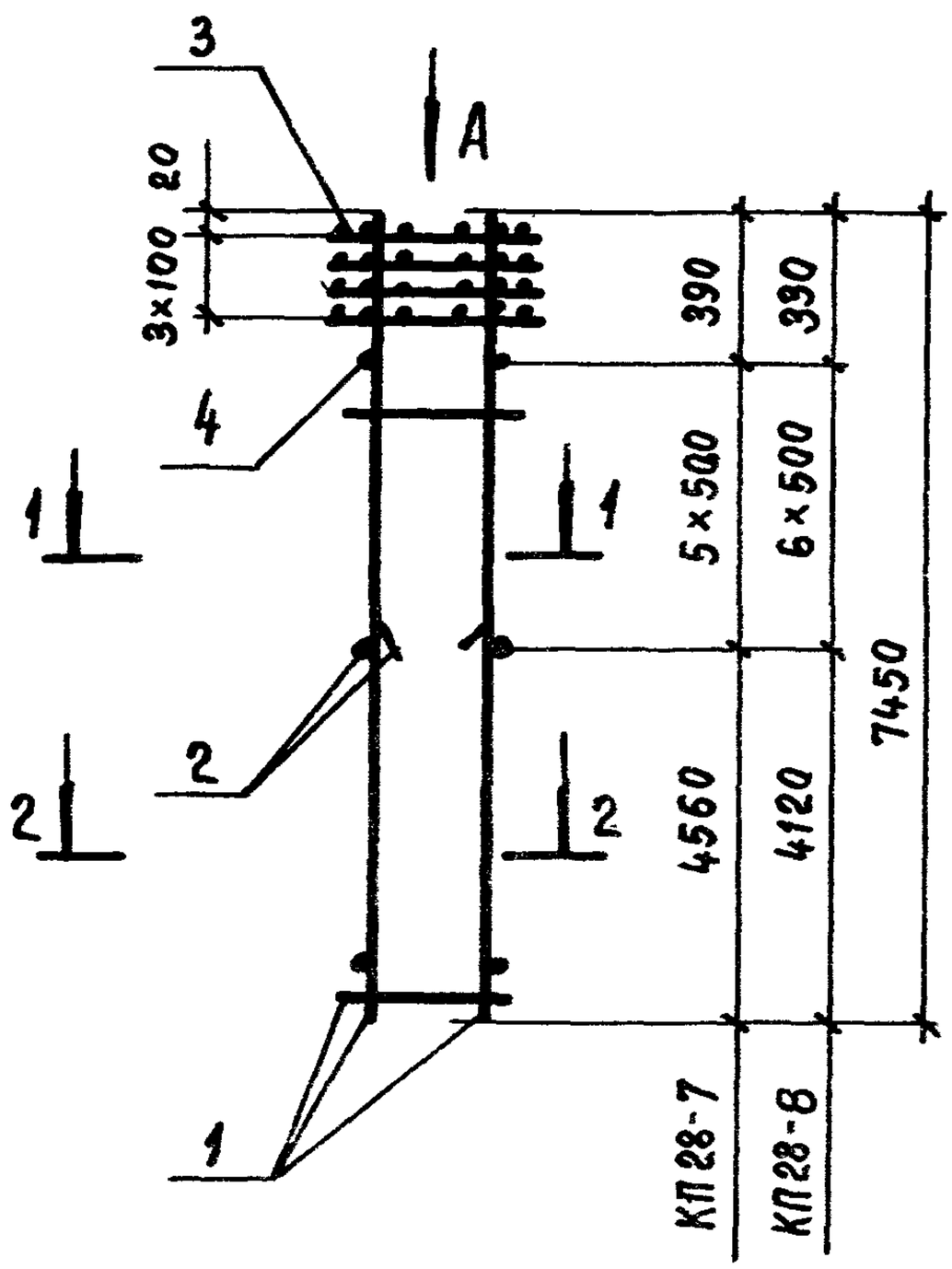

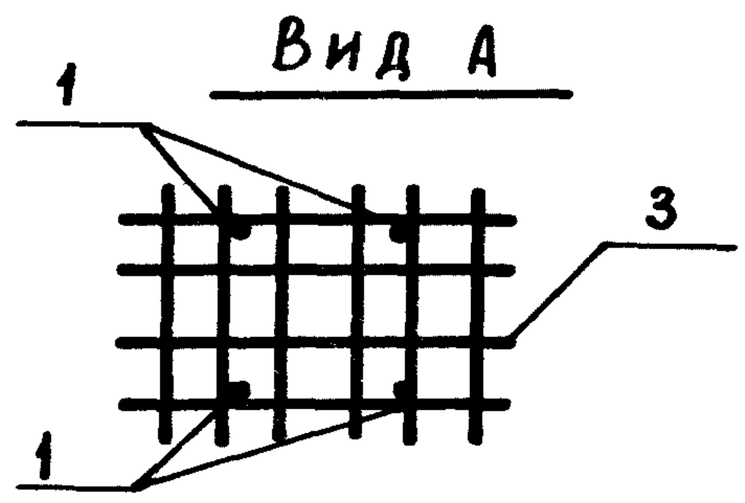

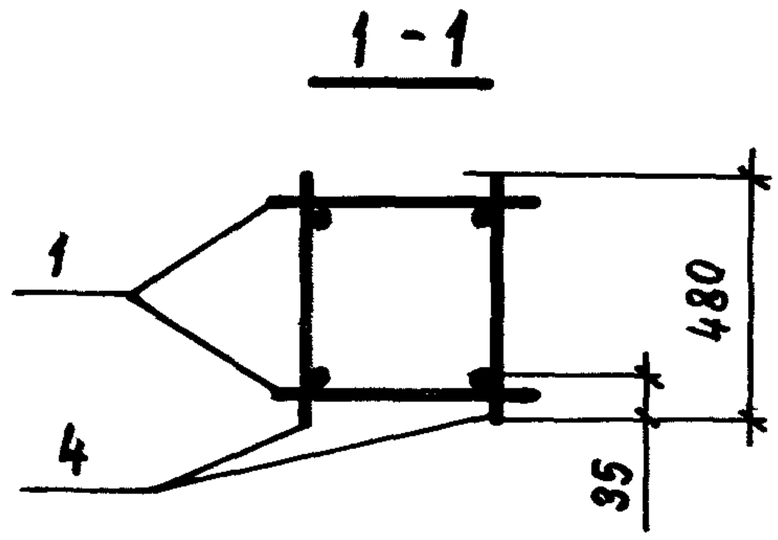

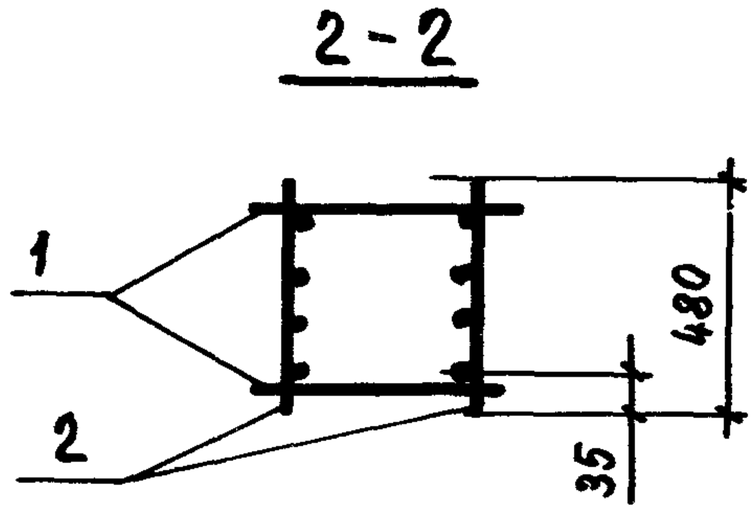

Марка каркаса	Поз.	Наименование	Кол.	Обозначение документа	Масса каркаса, кг
КП28-7	1	Каркас КР7-53	2	1.423.1-3/88.2-206	256,1
	2	КР7-54	2	-206	
	3	Сетка С13	4	-238	
	4	ф8АI, ℓ=480; 0,19кг	10	БЕЗ ЧЕРТ.	
КП28-8	1	Каркас КР7-55	2	1.423.1-3/88.2-207	321,2
	2	КР7-56	2	-207	
	3	Сетка С13	4	-238	
	4	ф8АI, ℓ=480; 0,19кг	12	БЕЗ ЧЕРТ.	

Арматура класса А-I по ГОСТ 5781-82*

Нач. СКО-1	Михайлов		
Н. контр.	Матвеев		
ГИП	Григорьев		
Рук. бр.	Акишина		
Инженер	Михеева		
Проверил	Тищенко		
Рук. бр.	Григорян		
Проверил	Тищенко		

1.423.1-3/88.2-72

Каркас пространственный

КП28-7; КП28-8

Стадия	Лист	Листов
Р		1

ПРОМСТРОЙПРОЕКТ

Взам. инв. №

Подпись и дата

Инв. № подл.

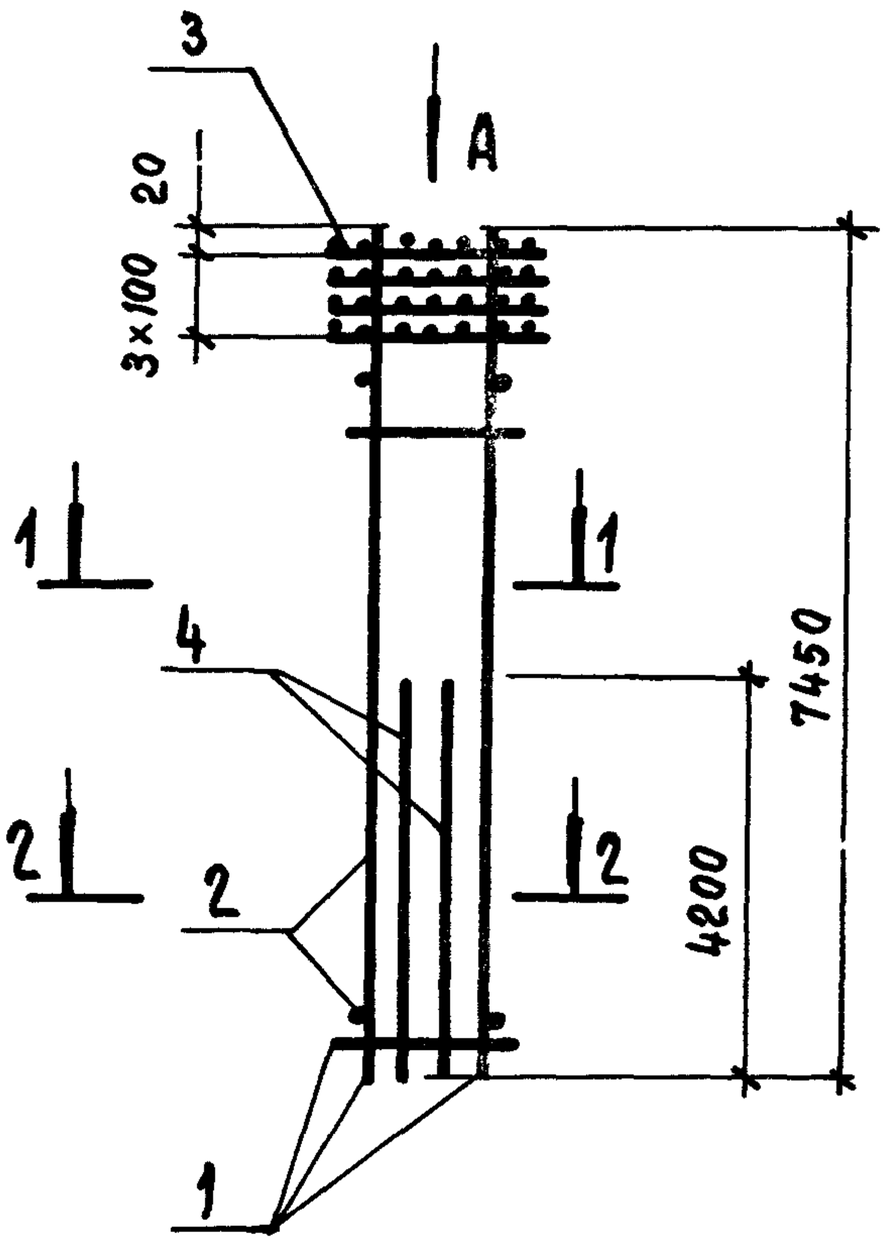

Вид А

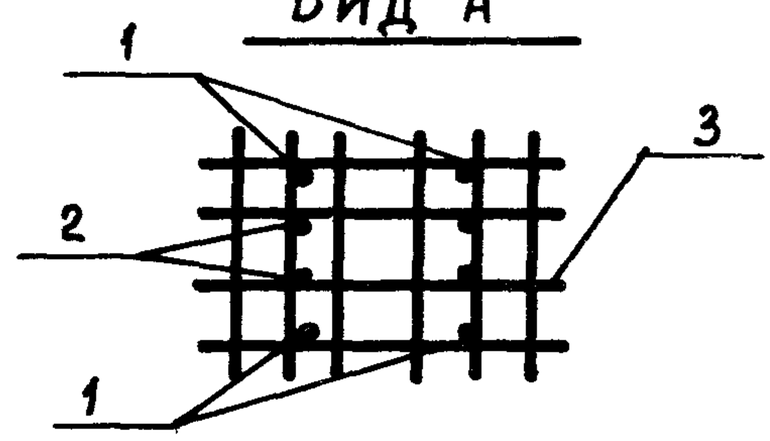

1 - 1

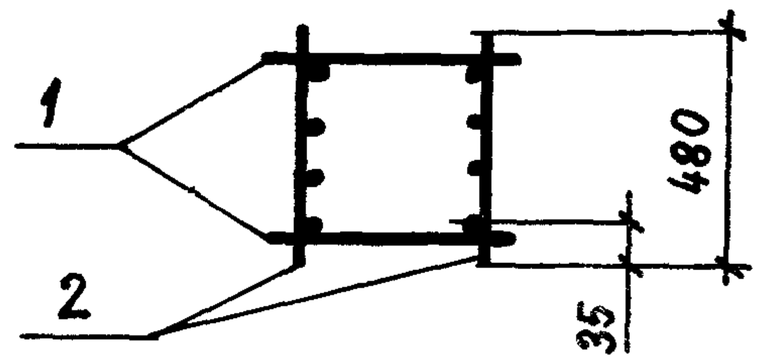

2 - 2

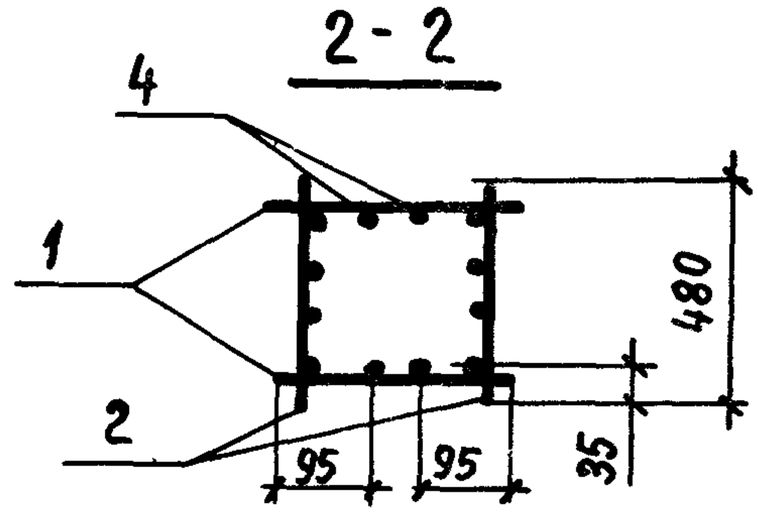

Марка каркаса	Поз.	Наименование	Кол	Обозначение документа	Масса каркаса, кг
КП 28-9	1	Каркас КР 7-57	2	1.423.1-3/88.2 - 207	518,0
	2	КР 7-58	2	- 207	
	3	Сетка С 13	4	- 238	
	4	ф 32 А III, ℓ = 4200	4	- 236	

Нач. СКО-1	Михайлов		
Н. контр.	Матвеев		
ГИП	Григорьев		
Рук. бр.	Акишина		
Инженер	Михеева		
Проверил	Тищенко		
Рук. бр.	Григорян		
Проверил	Тищенко		

1.423.1 - 3/88.2 - 73

Каркас пространственный

КП 28-9

Стадия	Лист	Листов
Р		1

ПРОМСТРОЙПРОЕКТ

Взам. инв. №

Подпись и дата

Инв. № подл.

23584-04 64

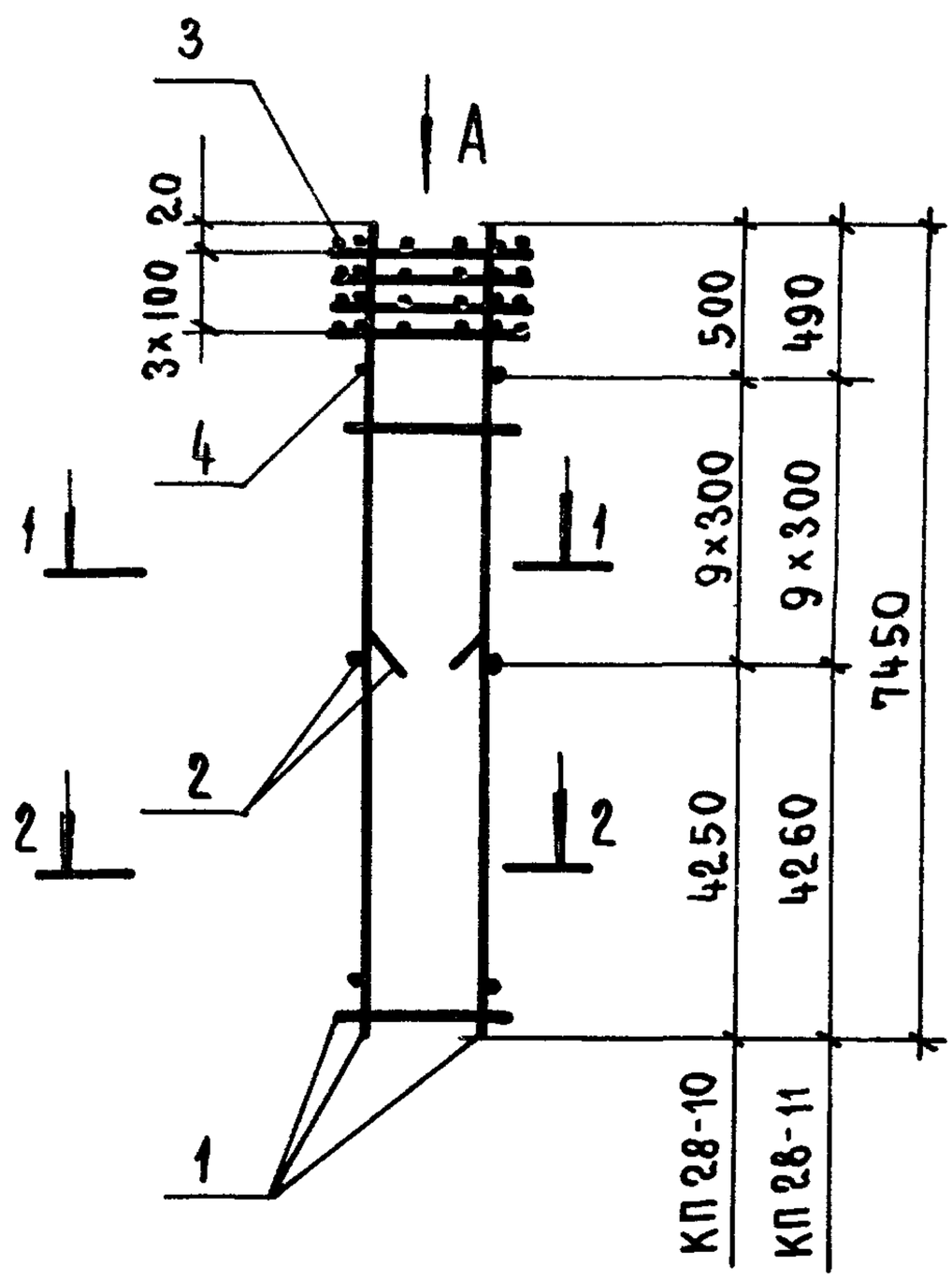

Вид А

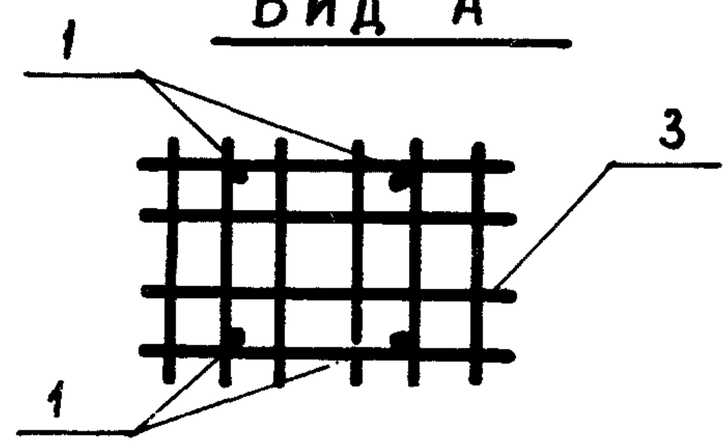

1 - 1

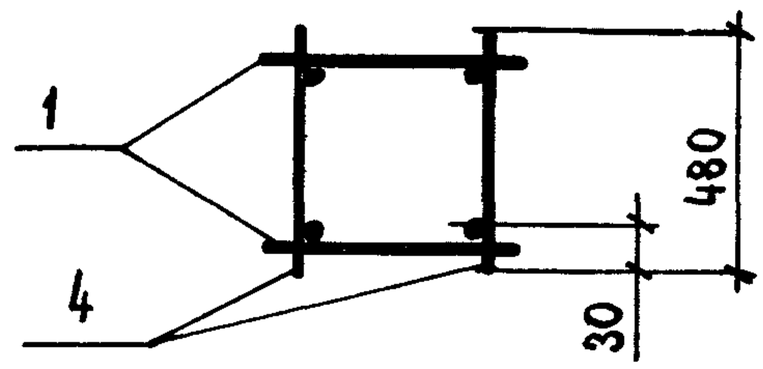

2 - 2

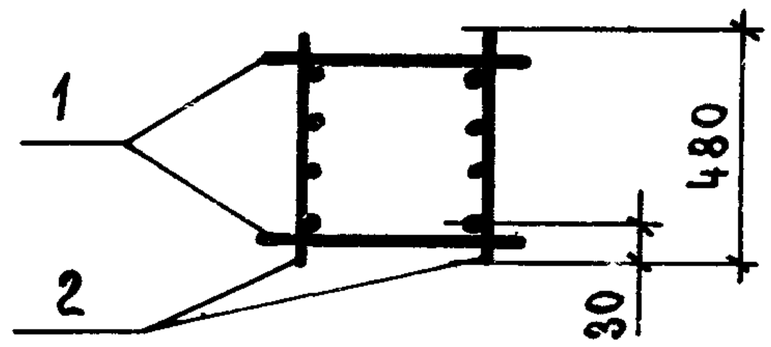

Марка каркаса	поз.	Наименование	кол.	Обозначение документа	Масса каркаса, кг
КП28-10	1	Каркас КР7-42	2	1.423.1-3/88.2-205	134,2
	2	КР7-59	2	-207	
	3	Сетка С13	4	-238	
	4	ф5ВрI, ℓ=480; 0,069кг	18	без черт.	
КП28-11	1	Каркас КР7-43	2	1.423.1-3/88.2-205	162,2
	2	КР7-60	2	-207	
	3	Сетка С13	4	-238	
	4	ф6АI, ℓ=480; 0,107кг	18	без черт.	

Арматура класса А-I по ГОСТ 5781-82*, класса Вр-I по ГОСТ 6727-80*

Нач.СКО-1	Михайлов		1.423.1-3/88.2-74
Н.контр.	Матвеев		
ГИП	Григорьев		
Рук.бр.	Акишина		Каркас пространственный КП28-10; КП28-11
Инженер	Михеева		
Проверил	Тищенко		
Рук.бр.	Григорян		
Проверил	Тищенко		

Стадия	Лист	Листов
Р		1

ПРОМСТРОЙПРОЕКТ

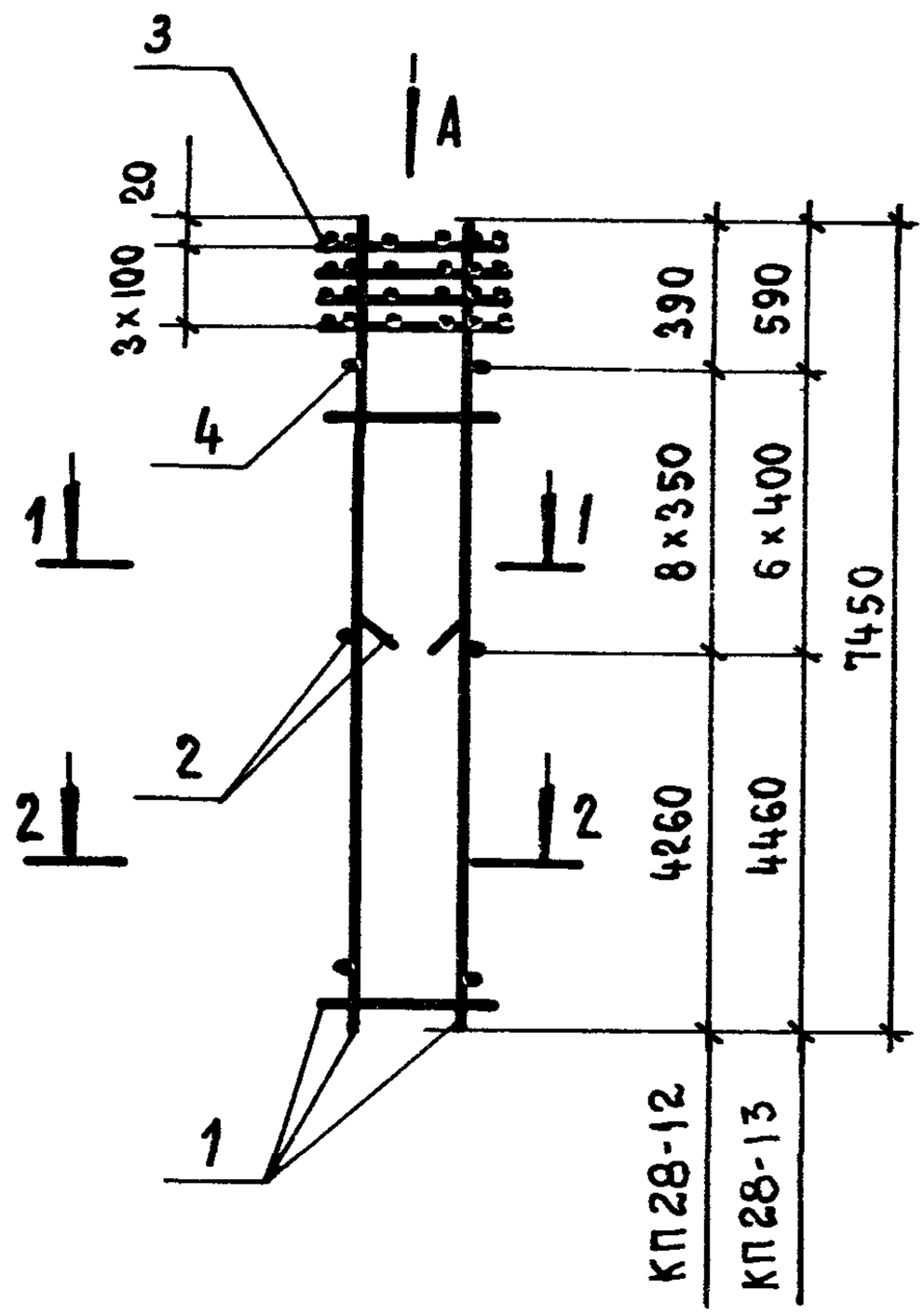

Вид А

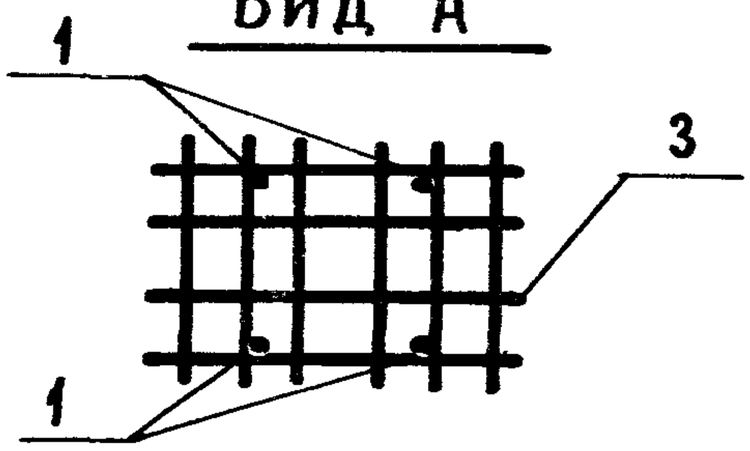

1-1

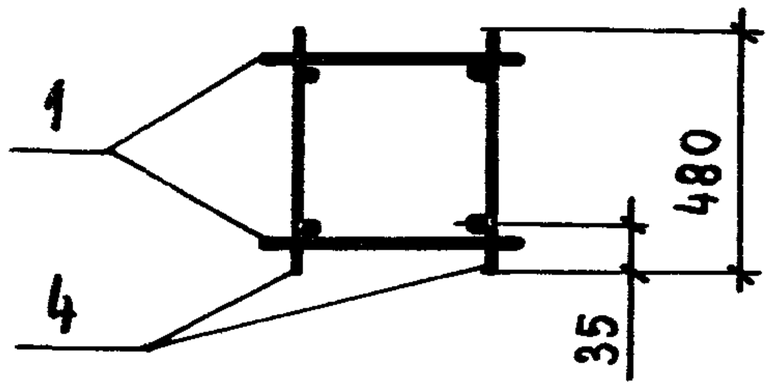

2-2

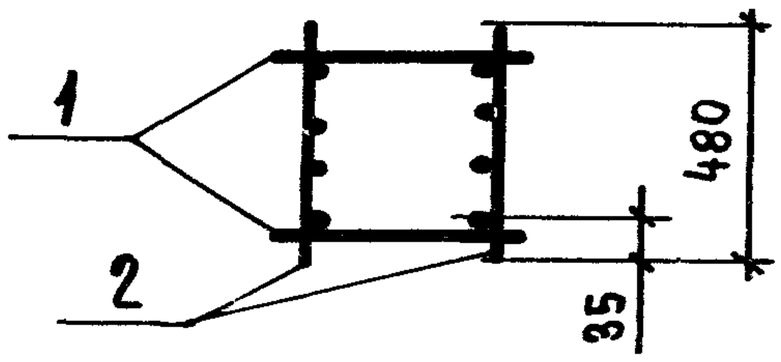

Марка каркаса	Поз.	Наименование	Кол.	Обозначение документа	Масса каркаса, кг
КП28-12	1	Каркас КР7-44	2	1.423.1-3/88.2-206	208,7
	2	КР7-61	2	-207	
	3	Сетка С13	4	-238	
	4	⌀8АI, ℓ=480; 0,189кг	16	БЕЗ ЧЕРТ	
КП28-13	1	Каркас КР7-45	2	1.423.1-3/88.2-206	256,5
	2	КР7-62	2	-207	
	3	СеткаС13	4	-238	
	4	⌀8АI, ℓ=480; 0,189 кг.	12	БЕЗ ЧЕРТ.	

Арматура класса А-I по ГОСТ5781-82*

Нач.СКО-1	Михайлов	
Н. контр.	Матвеев	
ГИП	Григорьев	
Рук.бр.	Акишина	
Инженер	Михеева	
Проверил	Тищенко	
Рук.бр.	Григорян	
Проверил	Тищенко	

1.423.1-3/88.2-75

Каркас пространственный

КП28-12; КП28-13

Стадия	Лист	Листов
Р		1

ПРОМСТРОЙПРО

Взам. инв. № | Подпись и дата | Инв. № подл.

23584-04 65

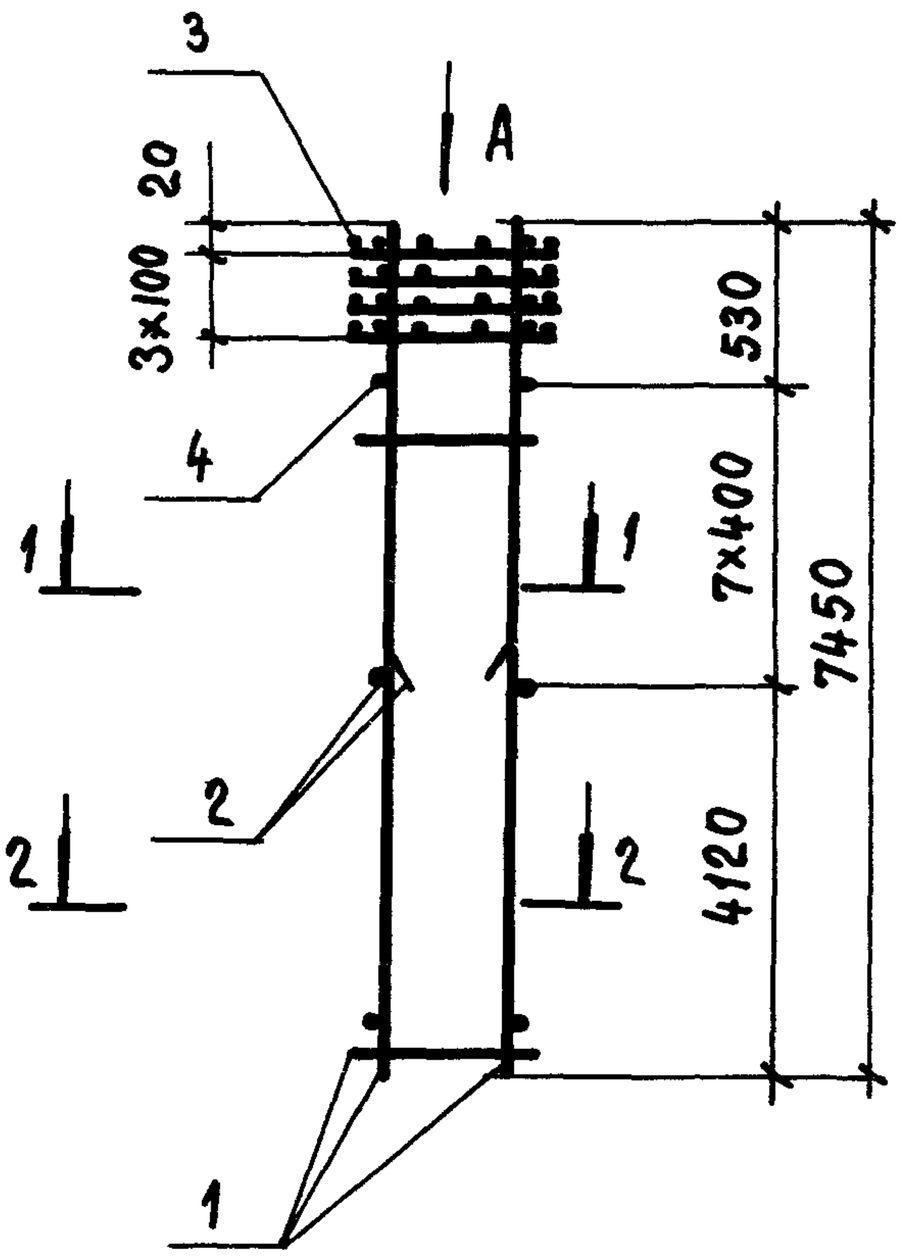

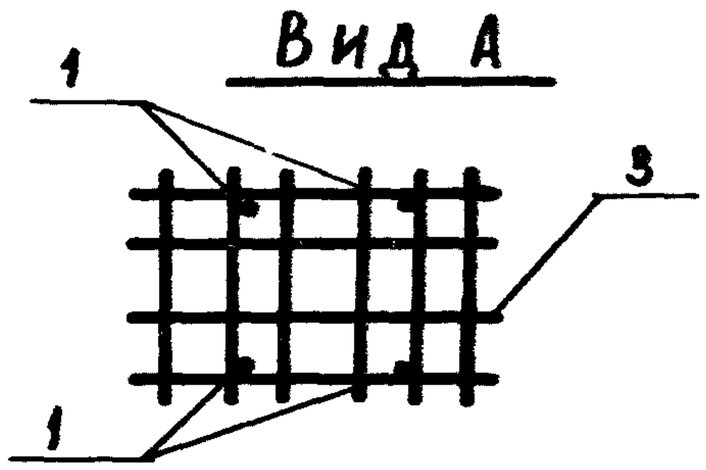

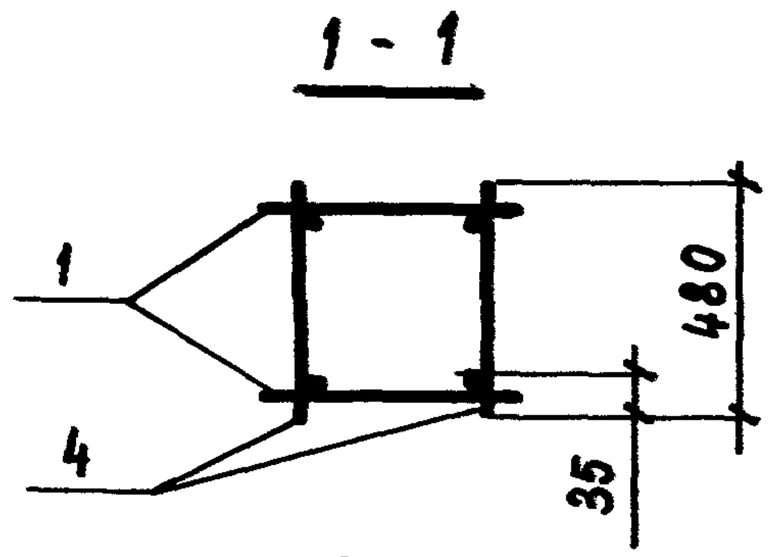

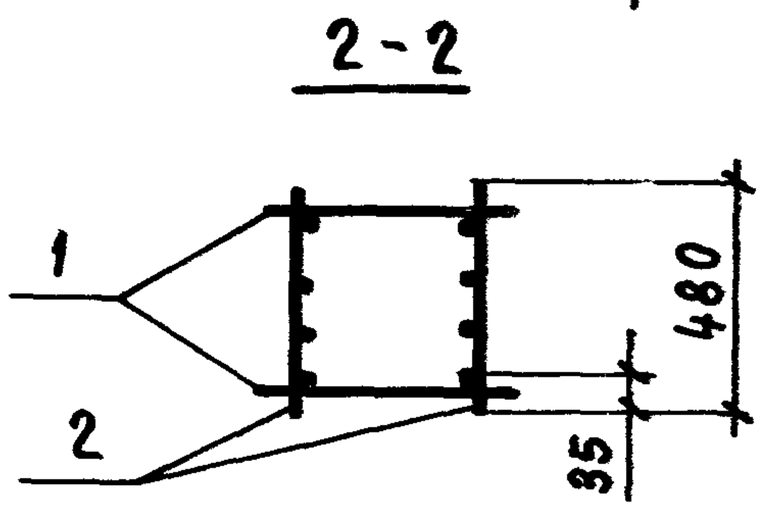

Марка каркаса	Поз.	Наименование	Кол	Обозначение документа	Масса каркаса, кг
КП 28-14	1	Каркас КР7-63	2	1.423.1-3/88.2-207	323,3
	2	КР7-64	2	-207	
	3	Сетка С13	4	-238	
	4	ф8АI, ℓ=480; 0,109кг	14	БЕЗ ЧЕРТ.	

Арматура класса А-I по ГОСТ 5781-82*

Нач.СКО-1	Михайлов		
Н. контр.	Матвеев		
ГИП	Григорьев		
Рук.бр.	Акишина		
Инженер	Михеева		
Проверил	Тищенко		
Рук.бр.	Григорян		
Проверил	Тищенко		

1.423.1-3/88.2-76

Каркас пространственный

КП 28-14

Стадия	Лист	Листов
Р		1

ПРОМСТРОЙПРОЕКТ

Взам. инв. № | Подпись и дата | Инв. № подл.

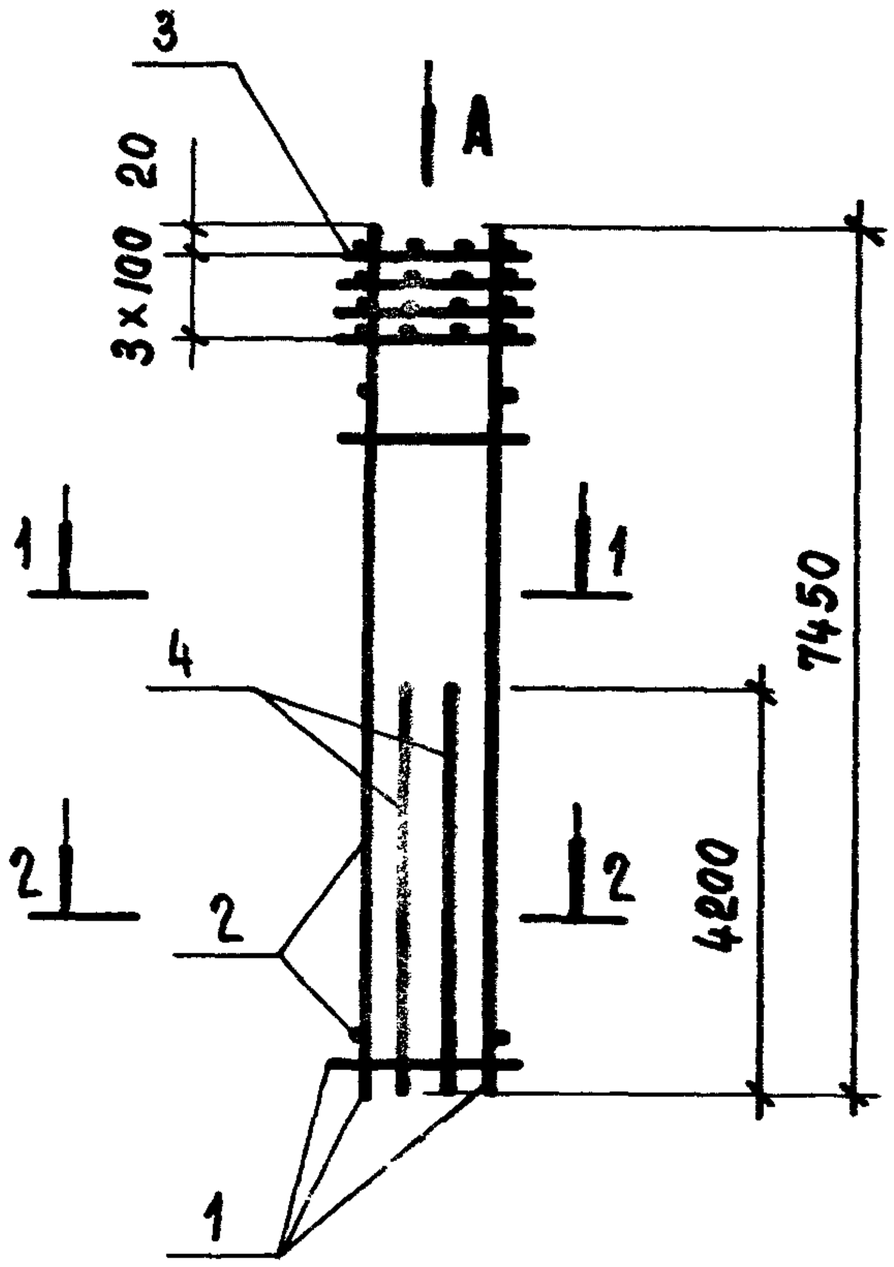

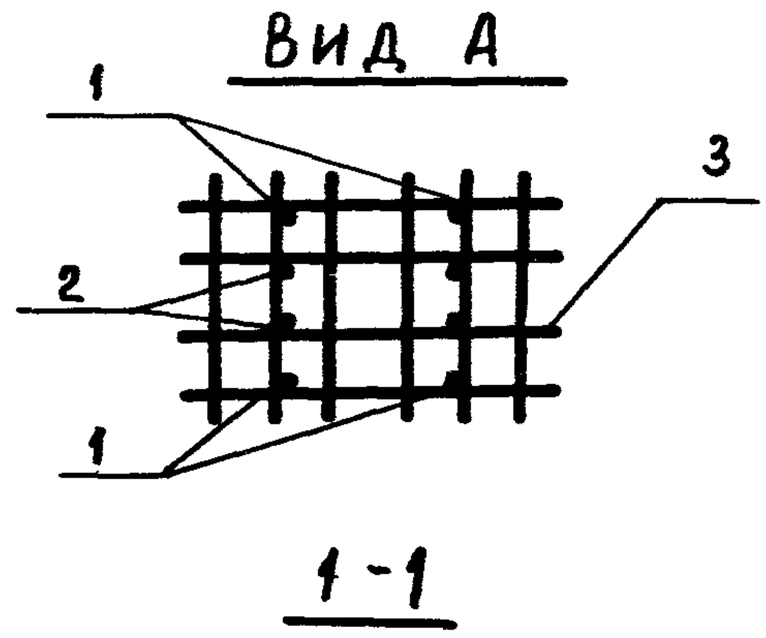

Марка каркаса	Поз.	Наименование	Кол.	Обозначение документа	Масса каркаса, кг
КП28-15	1	Каркас КР 7-47	2	1.423.1-3/88.2-206	521,6
	2	КР 7-65	2	-208	
	3	Сетка С13	4	-238	
	4	ф 32 А III, ℓ=4200	4	-236	

Нач.СКО-1	Михайлов		
Н.контр.	Матвеев		
ГИП	Григорьев		
Рук.бр.	Акишина		
Инженер	Михеева		
Проверил	Тищенко		
Рук.бр.	Григорян		
Проверил	Тищенко		

1.423.1-3/88.2-77

Каркас пространственный

КП28-15

Стадия	Лист	Листов
Р		1

ПРОМСТРОЙПРОЕКТ

Взам. инв. № | Подпись и дата | Инв. № подл.

23584-04 66

КП29-1...КП29-3

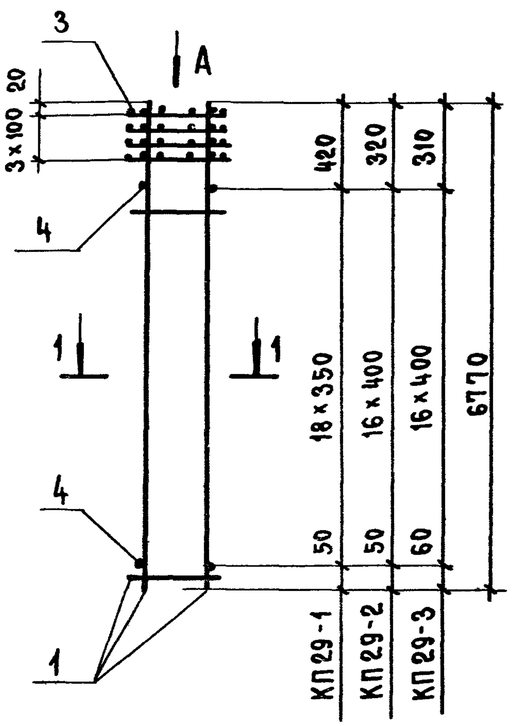

КП29-4...КП29-6

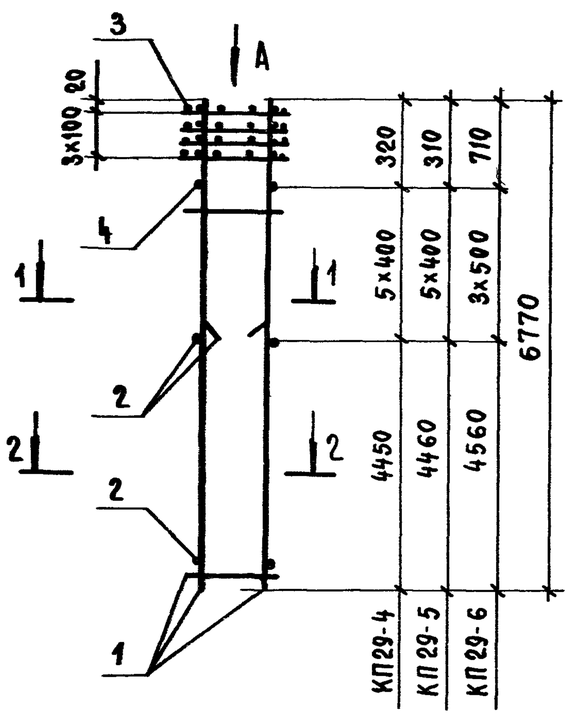

Вид А

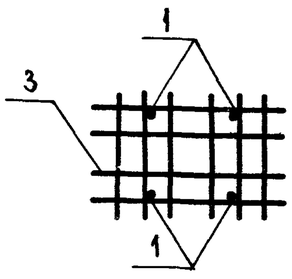

1-1

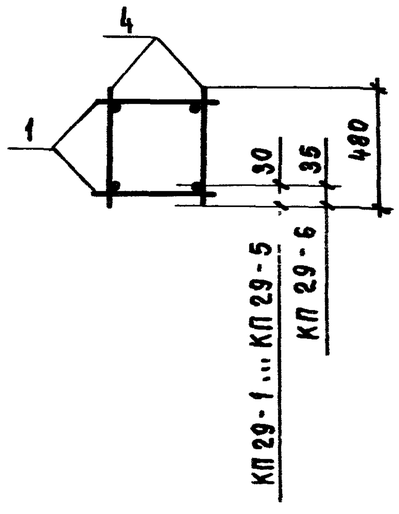

2-2

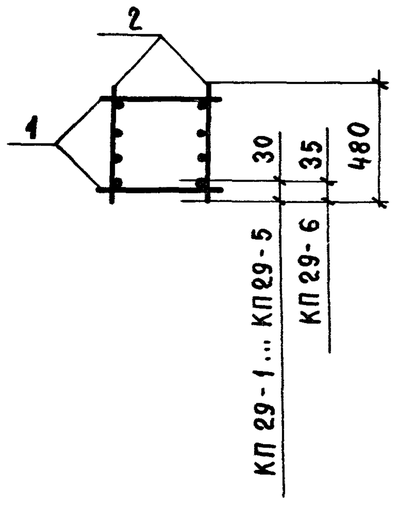

Марка каркаса	Поз.	Наименование	Кол.	Обозначение документа	Масса каркаса, кг
КП29-1	1	Каркас КР7-66	2	1.423.1-3/88.2-201	70,9
	3	Сетка С13	4	-238	
	4	Ф5Вр I, ℓ=480; 0,069кг	38	БЕЗ ЧЕРТ.	
КП29-2	1	Каркас КР7-67	2	1.423.1-3/88.2-208	83,2
	3	Сетка С13	4	-238	
	4	Ф5Вр I, ℓ=480; 0,069кг	34	БЕЗ ЧЕРТ.	
КП29-3	1	Каркас КР7-68	2	1.423.1-3/88.2-208	99,6
	3	Сетка С13	4	-238	
	4	Ф6 А I, ℓ=480; 0,107кг	34	БЕЗ ЧЕРТ.	
КП29-4	1	Каркас КР7-67	2	1.423.1-3/88.2-208	127,6
	2	КР7-49	2	-206	
	3	Сетка С13	4	-238	
	4	Ф5Вр I, ℓ=480; 0,069 кг	10	БЕЗ ЧЕРТ.	
КП29-5	1	Каркас КР7-68	2	1.423.1-3/88.2-208	153,6
	2	КР7-50	2	-206	
	3	Сетка С13	4	-238	
	4	Ф6А I, ℓ=480; 0,107 кг	10	БЕЗ ЧЕРТ.	
КП29-6	1	Каркас КР7-69	2	1.423.1-3/88.2-209	196,8
	2	КР7-52	2	-206	
	3	Сетка С13	4	-238	
	4	Ф8А I, ℓ=480; 0,109кг	6	БЕЗ ЧЕРТ.	

Арматура класса А-I по ГОСТ5781-82*; класса Вр-I по ГОСТ 6727-80*

Нач СКО-1	Михайлов	
Н. контр.	Матвеев	
ГИП	Григорьев	
Рук бр.	Акишина	
Инженер	Михеева	
Проверил	Тищенко	
Рук. бр.	Григорян	
Проверил	Тищенко	

1.423.1-3/88.2-78

Каркас пространственный КП29-1...КП29-6

Стадия	Лист	Листов
Р		1

ПРОМСТРОЙПРОЕКТ

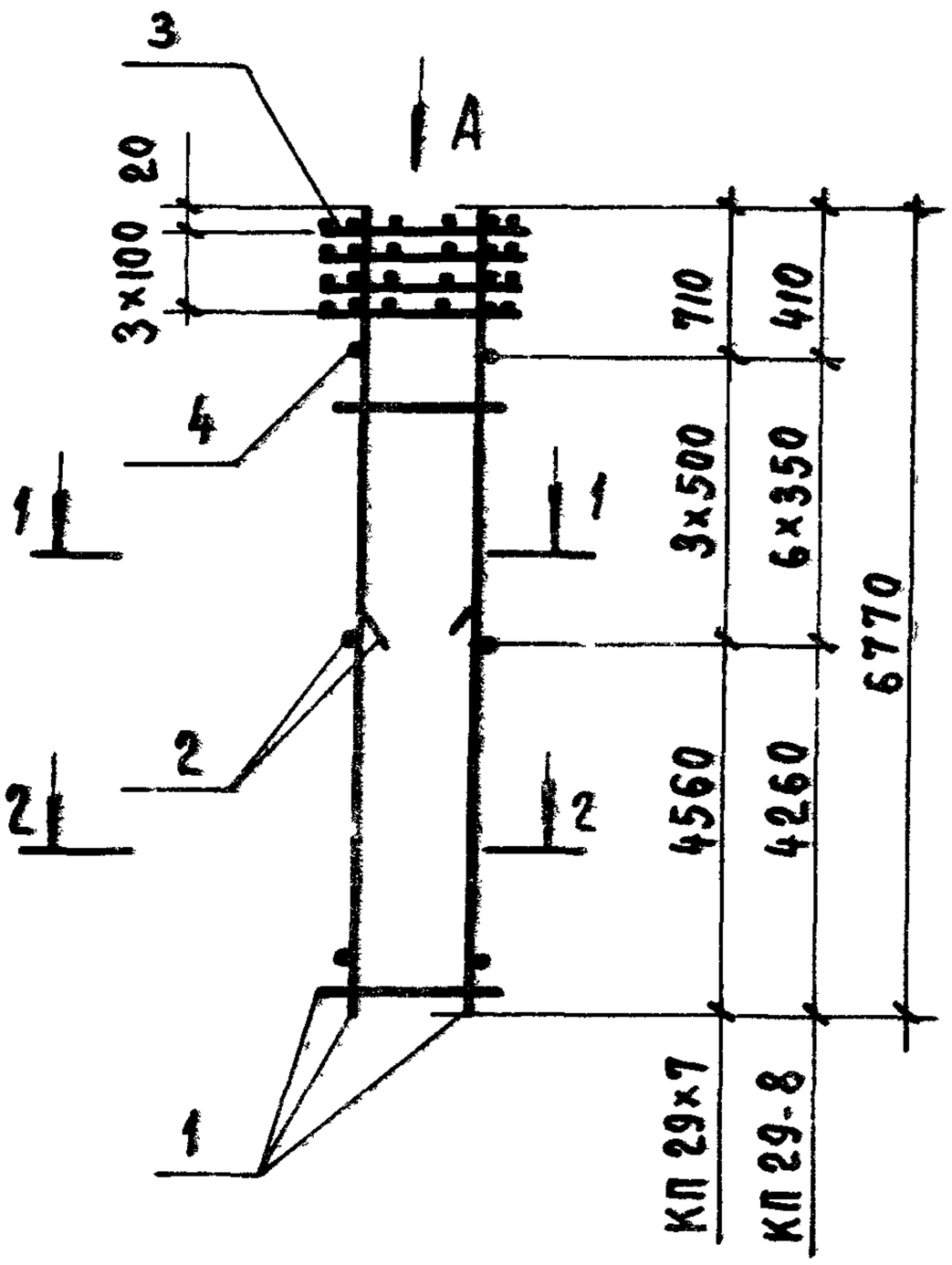

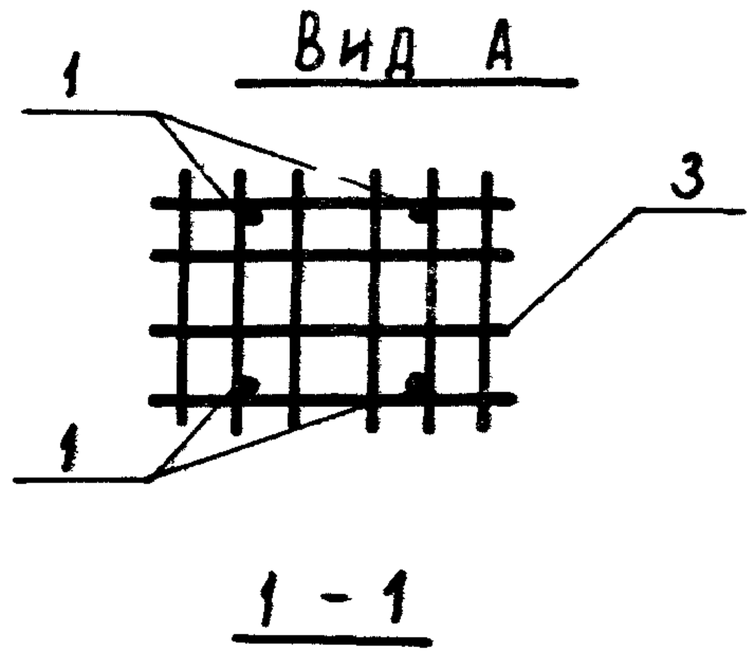

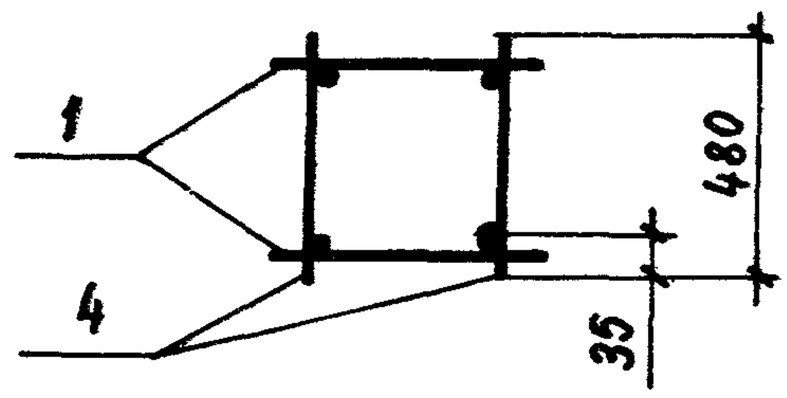

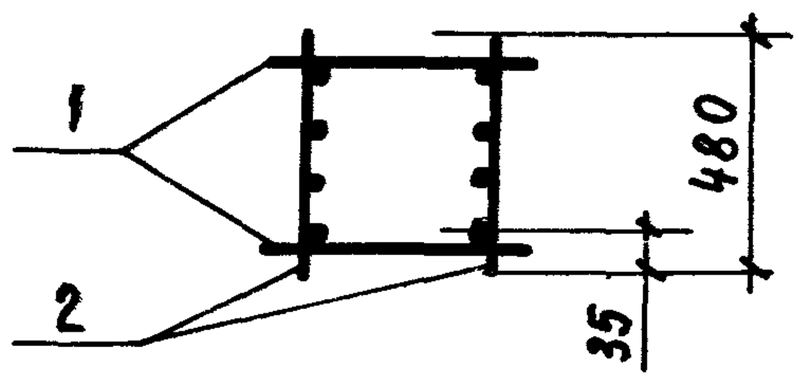

Марка каркаса	Поз.	Наименование	Кол.	Обозначение документа	Масса каркаса, кг
КП 29-7	1	Каркас КР7-70	2	1.423.1-3/88.2-209	241,4
	2	КР7-54	2	-206	
	3	Сетка С13	4	-238	
	4	⌀8АI, ℓ=480; 0,109кг	6	БЕЗ черт.	
КП29-8	1	Каркас КР7-71	2	1.423.1-3/88.2-208	196,7
	2	КР7-61	2	-207	
	3	Сетка С13	4	-238	
	4	⌀8АI, ℓ=480; 0,109кг	12	БЕЗ черт.	

Арматура класса А-I по ГОСТ 5781-82*

Нач. СКО-1	Михайлов		
Н. контр.	Матвеев		
ГИП	Григорьев		
Рук. бр.	Акишина		
Инженер	Михеева		
Проверил	Тищенко		
Рук бр.	Гургорян		
Проверил	Тищенко		

1.423.1-3/88.2-79

Каркас пространственный

КП 29-7; КП 29-8

Стадия	Лист	Листов
Р		1

ПРОМСТРОЙПРОЕКТ

Инв. № подл. | Подпись и дата

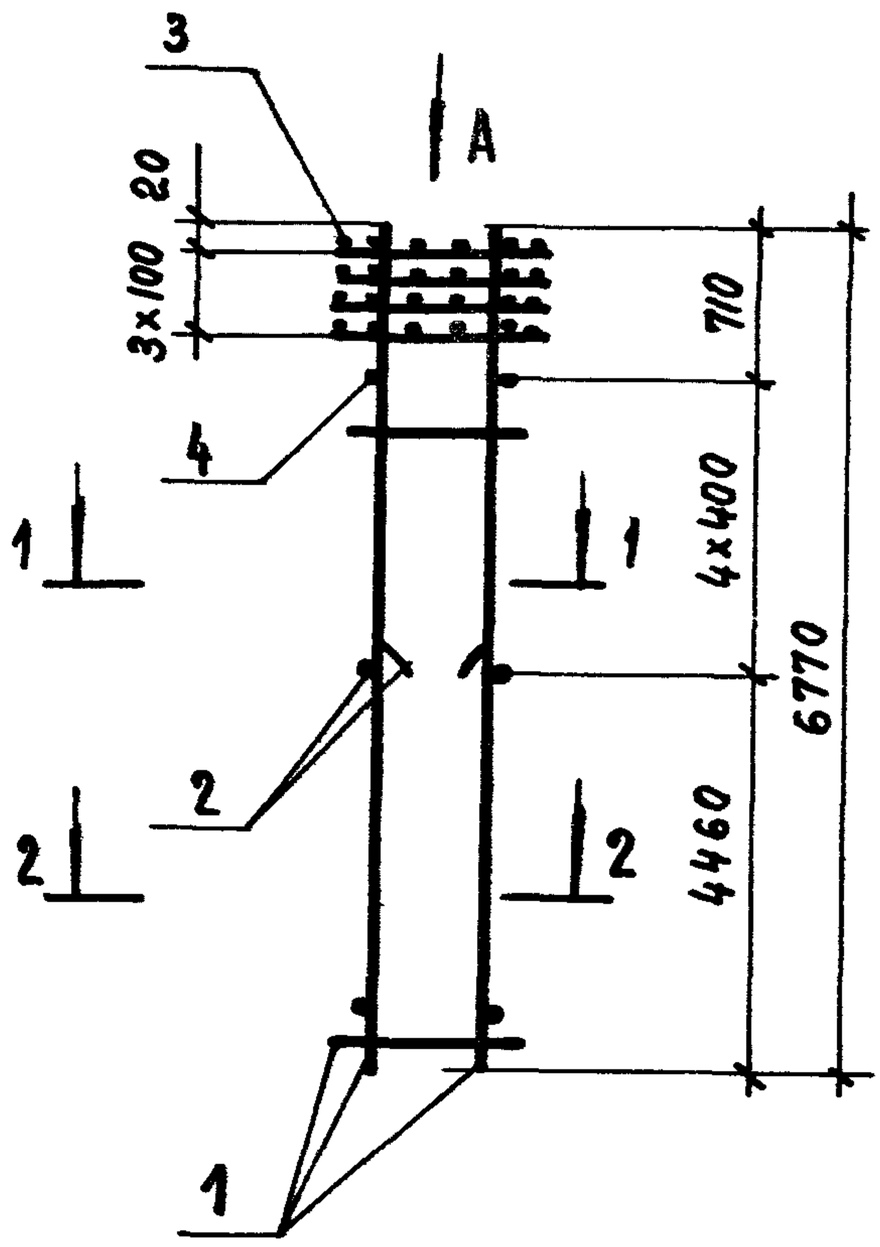

Вид А

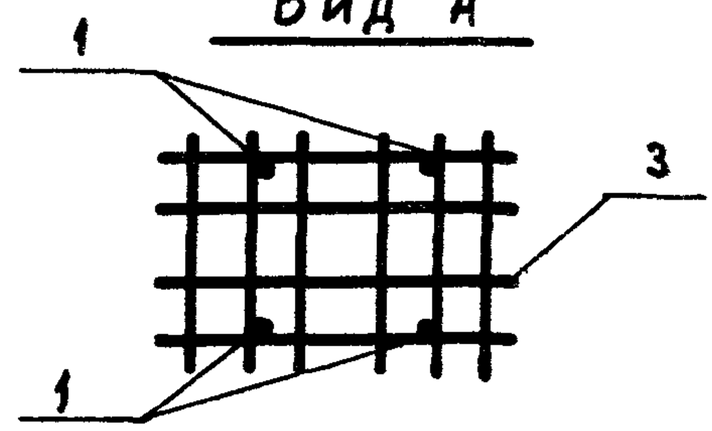

1 - 1

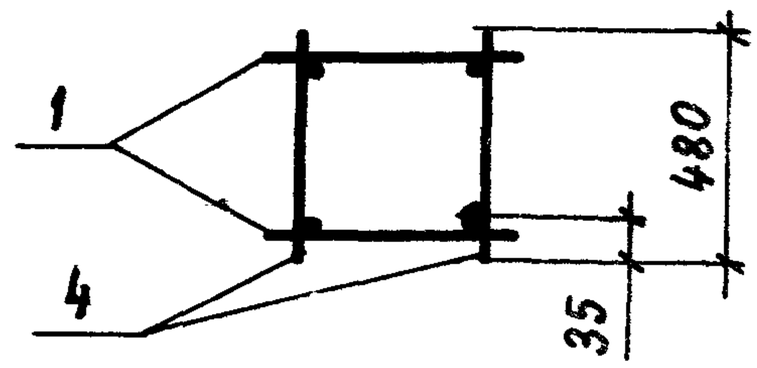

2 - 2

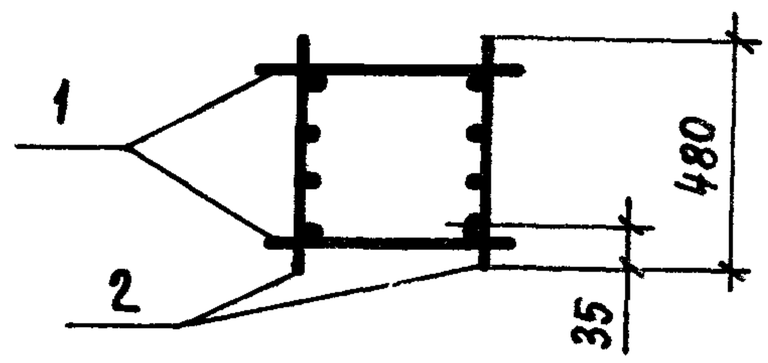

Марка каркаса	Поз.	Наименование	Кол.	Обозначение документа	Масса каркаса, кг
КП 29-9	1	Каркас КР 7-72	2	1.423.1-3/88.2-209	242,7
	2	КР 7-62	2	-207	
	3	Сетка С 13	4	-238	
	4	ф 8 А I, ℓ=480 ; 0,109 кг	10	БЕЗ ЧЕРТ.	

Арматура класса А-I по ГОСТ 5781-82*

Нач. СКО-1	Михайлов		
Н. контр.	Матвеев		
ГИП	Григорьев		
Рук. бр.	Акишина		
Инженер	Михеева		
Проверил	Тищенко		
Рук. бр.	Григорян		
Проверил	Тищенко		

1.423.1-3/88.2-80

Каркас пространственный КП 29-9

Стадия	Лист	Листов
Р		1

ПРОМСТРОЙПРОЕКТ

Взам. инв. № | Подпись и дата | Инв. № подл.

23584-04 68

КП30-1 ... КП30-3

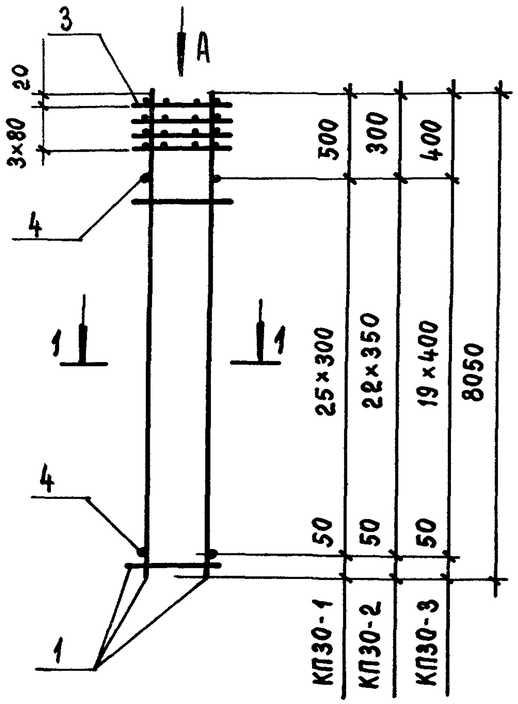

КП30-4 ... КП30-6

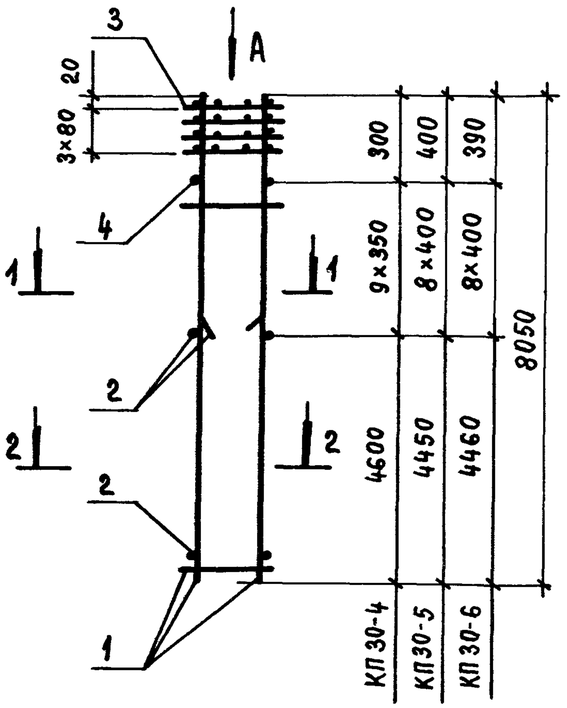

Вид А

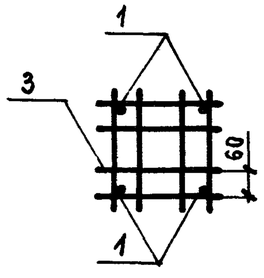

1 - 1

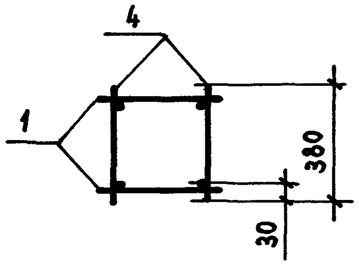

2 - 2

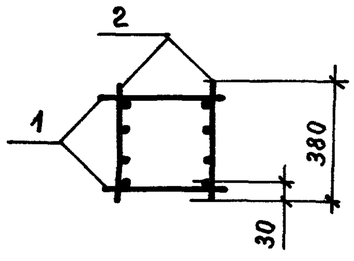

Марка каркаса	Поз.	Наименование	Кол.	Обозначение документа	Масса каркаса, кг
КП30-1	1	Каркас КР8-1	2	1.423.1-3/88.2-210	62,0
	3	Сетка С3	4	-237	
	4	Ф4ВрI, ℓ=380; 0,034кг	52	БЕЗ ЧЕРТ.	
КП30-2	1	Каркас КР8-2	2	1.423.1-3/88.2-210	77,0
	3	Сетка С3	4	-237	
	4	Ф5ВрI, ℓ=380; 0,054кг	46	БЕЗ ЧЕРТ.	
КП30-3	1	Каркас КР8-3	2	1.423.1-3/88.2-210	91,4
	3	Сетка С3	4	-237	
	4	Ф5ВрI, ℓ=380; 0,054кг	40	БЕЗ ЧЕРТ.	
КП30-4	1	Каркас КР8-2	2	1.423.1-3/88.2-210	114,3
	2	КР8-4	2	-210	
	3	Сетка С3	4	-237	
	4	Ф5ВрI, ℓ=380; 0,054кг	18	БЕЗ ЧЕРТ.	
КП30-5	1	Каркас КР8-3	2	1.423.1-3/88.2-210	135,7
	2	КР8-5	2	-210	
	3	Сетка С3	4	-237	
	4	Ф5ВрI, ℓ=380; 0,054кг	16	БЕЗ ЧЕРТ.	
КП30-6	1	Каркас КР8-6	2	1.423.1-3/88.2-210	164,3
	2	КР8-7	2	-210	
	3	Сетка С3	4	-237	
	4	Ф6АI, ℓ=380; 0,084кг	16	БЕЗ ЧЕРТ.	

Арматура класса А-I по ГОСТ 5781-82*; класса Вр-I по ГОСТ 6727-80*

Нач. СКО-1	Михайлов	
Н. контр.	Матвеев	
ГИП	Григорьев	
Рук. бр.	Акишина	
Ст. инж.	Милютина	
Проверил	Михеева	
Рук. бр.	Григорян	
Проверил	Михеева	

1.423.1-3/88.2-81

Каркас пространственный КП30-1 ... КП30-6

Стадия	Лист	Листов
Р		1

ПРОМСТРОЙ

23584-04 69

КП30-7 ... КП30-9

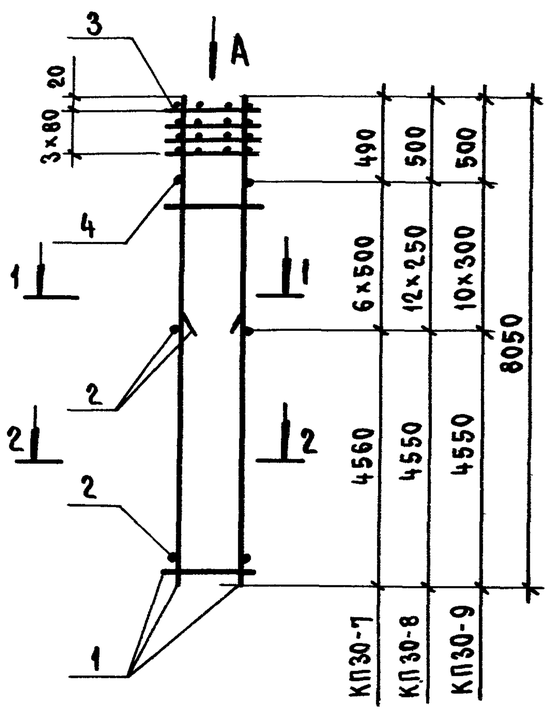

КП30-10 ... КП30-12

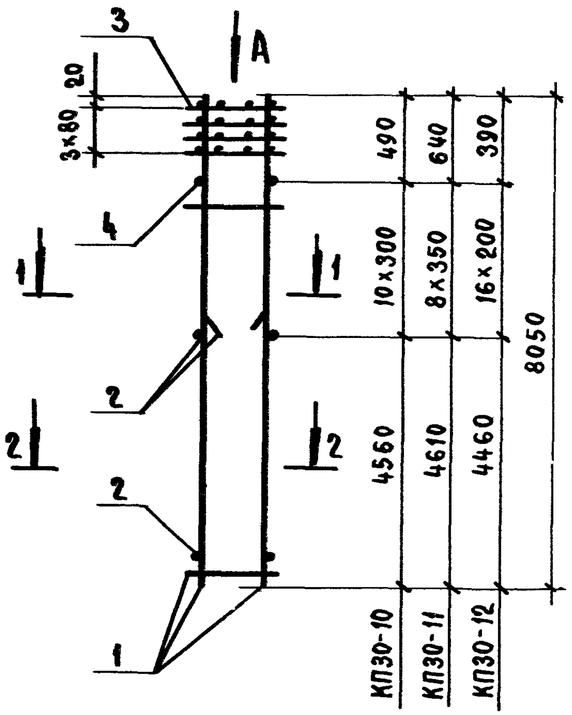

Вид А

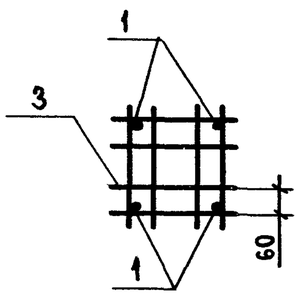

1-1

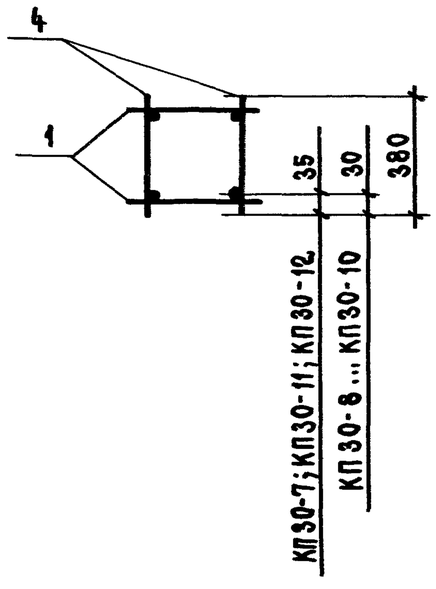

2-2

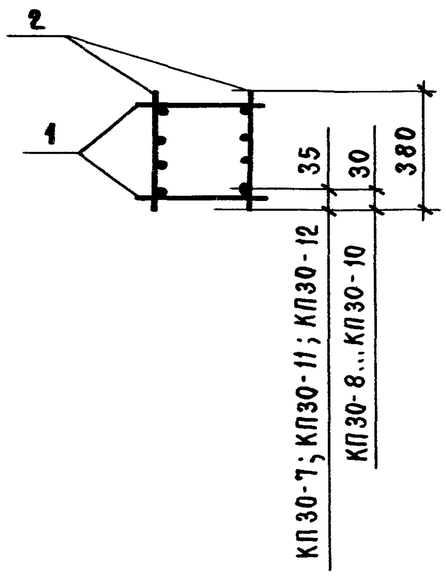

Марка каркаса	Поз.	Наименование	Кол.	Обозначение документа	Масса каркаса, кг
КП30-7	1	Каркас КР8-8	2	1.423.1-3/88.2-210	212,4
	2	КР8-9	2	-210	
	3	Сетка С3	4	-237	
	4	ф8АI, ℓ=380; 0,15 кг	12	Без черт.	
КП30-8	1	Каркас КР8-10	2	1.423.1-3/88.2-210	115,5
	2	КР8-11	2	-210	
	3	Сетка С3	4	-237	
	4	ф5ВрI, ℓ=380; 0,054 кг	24	Без черт.	
КП30-9	1	Каркас КР8-12	2	1.423.1-3/88.2-211	138,1
	2	КР8-13	2	-211	
	3	Сетка С3	4	-237	
	4	ф5ВрI, ℓ=380; 0,054 кг	20	Без черт.	
КП30-10	1	Каркас КР8-14	2	1.423.1-88.2-211	167,5
	2	КР8-15	2	-211	
	3	Сетка С3	4	-237	
	4	ф6АI, ℓ=380; 0,084 кг	20	Без черт.	
КП30-11	1	Каркас КР8-16	2	1.423.1-3/88.2-211	216,8
	2	КР8-17	2	-211	
	3	Сетка С3	4	-237	
	4	ф8АI, ℓ=380; 0,15 кг	16	Без черт.	
КП30-12	1	Каркас КР8-18	2	1.423.1-3/88.2-211	274,2
	2	КР8-19	2	-211	
	3	Сетка С3	4	-237	
	4	ф8АI, ℓ=380; 0,15 кг	32	Без черт.	

Арматура класса А-I по ГОСТ 5781-82*; класса Вр-I по ГОСТ 6727-80*

Нач. СКО-1	Михайлов	
Н. контр.	Матвеев	
ГИП	Григорьев	
Рук. бр.	Акишина	
Ст. инж.	Милютина	
Проверил	Михеева	
Рук. бр	Григорян	
Проверил	Михеева	

1.423.1-3/88.2-82

Каркас пространственный КП30-7 ... КП30-12

Стадия	Лист	Листов
Р		1

ПРОМСТРОЙПРОЕКТ

Инв. № подл. | Подпись и дата | Взам. инв. №

23584-04 70

КП 31-1 ... КП 31-3

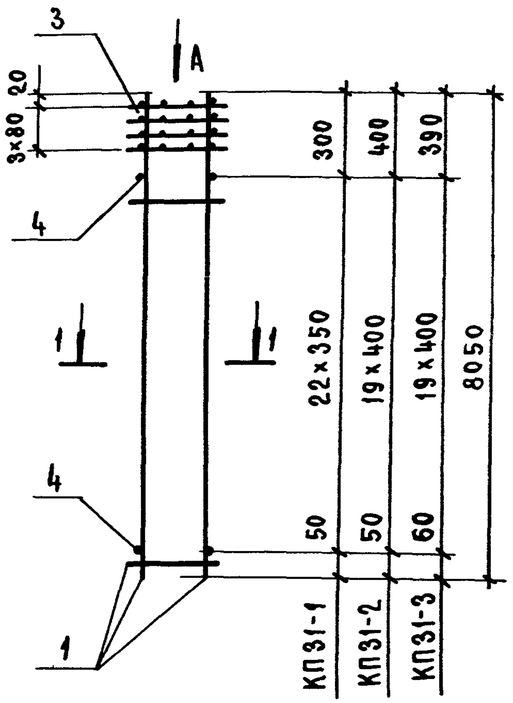

КП 31-4 ... КП 34-6

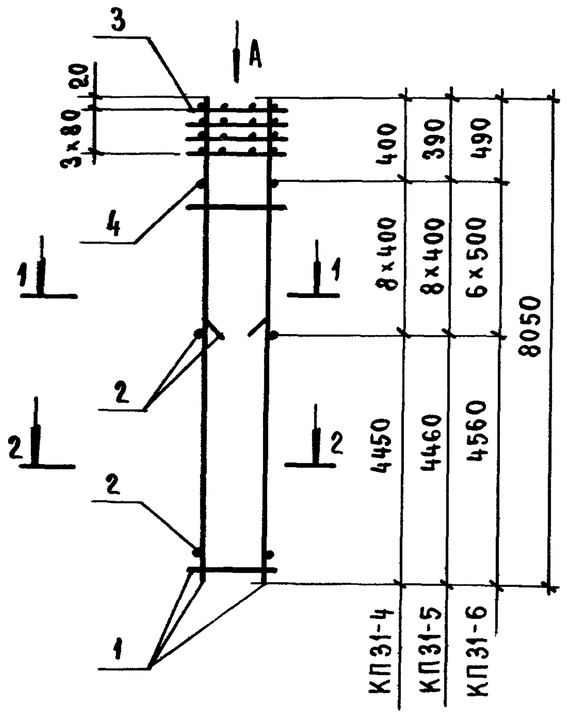

Вид А

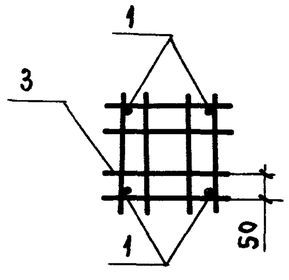

1 - 1

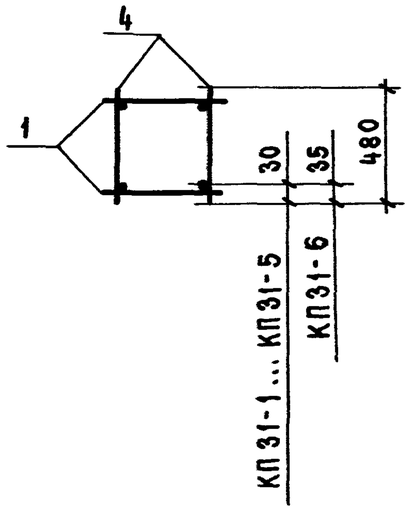

2 - 2

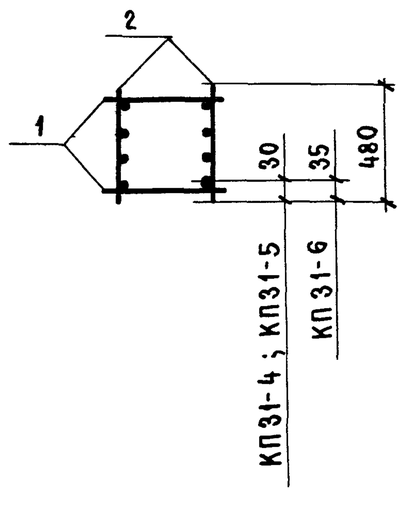

Марка каркаса	Поз.	Наименование	Кол.	Обозначение документа	Масса каркаса, кг
КП 31-1	1	Каркас КР8-20	2	1.423.1-3/88.2-211	81,6
	3	Сетка С6	4	-237	
	4	ф5Вр I ; ℓ=480 ; 0,069 кг	46	БЕЗ ЧЕРТ.	
КП 31-2	1	Каркас КР8-21	2	1.423.1-3/88.2-211	95,8
	3	Сетка С6	4	-237	
	4	ф5Вр I , ℓ=480 ; 0,069 кг	40	БЕЗ ЧЕРТ.	
КП 31-3	1	Каркас КР8-22	2	1.423.1-3/88.2-211	115,2
	3	Сетка С6	4	-237	
	4	ф6А I , ℓ=480 ; 0,106 кг	40	БЕЗ ЧЕРТ.	
КП 31-4	1	Каркас КР8-21	2	1.423.1-3/88.2-211	140,1
	2	КР8-23	2	-212	
	3	Сетка С6	4	-237	
	4	ф5Вр I , ℓ=480 ; 0,069 кг	16	БЕЗ ЧЕРТ.	
КП 31-5	1	Каркас КР8-22	2	1.423.1-3/88.2-211	169,3
	2	КР8-24	2	-212	
	3	Сетка С6	4	-237	
	4	ф6А I , ℓ=480 ; 0,106 кг	16	БЕЗ ЧЕРТ.	
КП 31-6	1	Каркас КР8-25	2	1.423.1-3/88.2-212	218,1
	2	КР8-26	2	-212	
	3	Сетка С6	4	-237	
	4	ф8А I , ℓ=480 ; 0,19 кг	12	БЕЗ ЧЕРТ.	

Арматура класса А-I по ГОСТ 5781-82* ; класса Вр-I по ГОСТ 6727-80*

Нач. СКО-1	Михайлов	
Н. контр.	Матвеев	
ГИП	Григорьев	
Рук. бр.	Акишина	
Ст. инж.	Милютина	
Проверил	Михеева	
Рук. бр.	Григорян	
Проверил	Михеева	

1.423.1-3/88.2-83

Каркас пространственный

КП 31-1 ... КП 31-6

Стадия	Лист	Листов
Р		1

ПРОМСТРОЙПРОЕКТ

23584-04 71

КП31-7... КП31-9

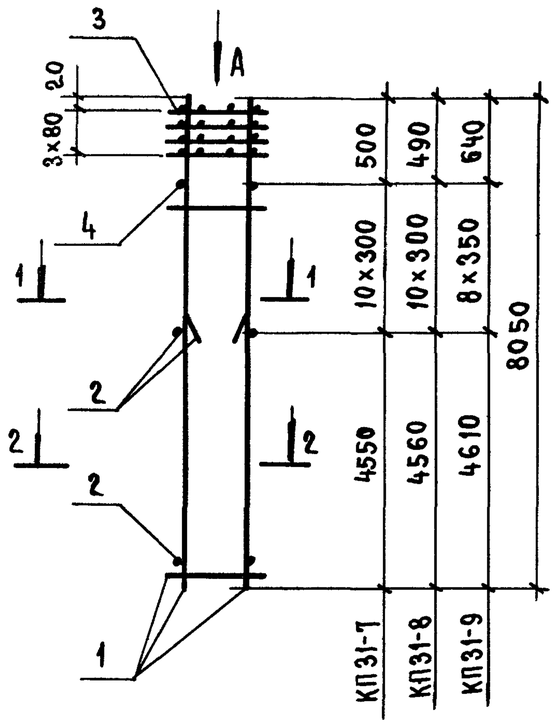

КП31-10 ; КП31-11

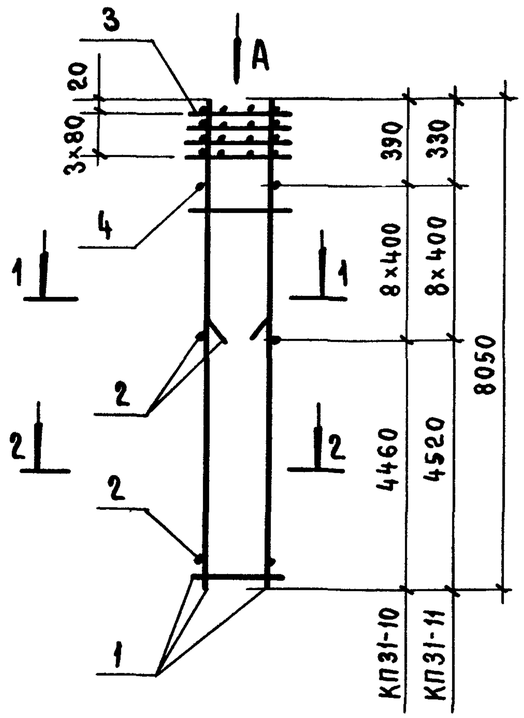

Вид А

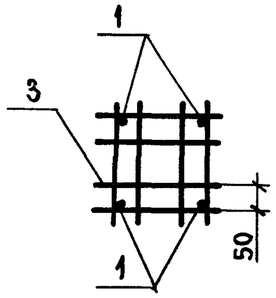

1 - 1

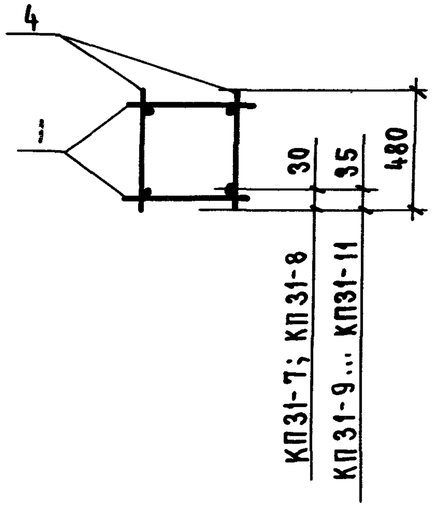

2 - 2

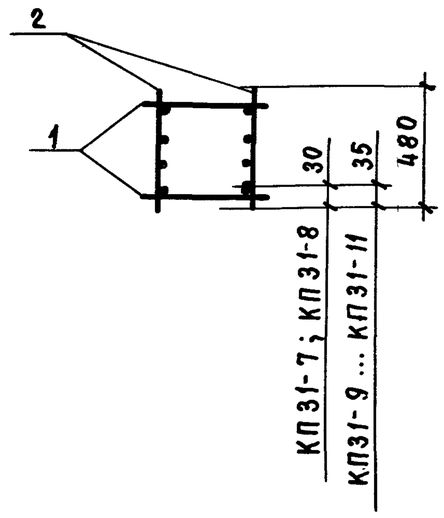

Марка каркаса	Поз.	Наименование	Кол.	Обозначение документа	Масса каркаса, кг
КП 31-7	1	Каркас КР 8-27	2	1.423.1-3/88.2-212	142,8
	2	КР 8-28	2	-212	
	3	Сетка С 6	4	-237	
	4	Ф5Вр$\overline{I}$, ℓ=480; 0,069кг	20	БЕЗ ЧЕРТ.	
КП 31-8	1	Каркас КР 8-29	2	1.423.1-3/88.2-212	173,1
	2	КР 8-30	2	-212	
	3	Сетка С 6	4	-237	
	4	Ф 6 А$\overline{I}$, ℓ=480; 0,106кг	20	БЕЗ ЧЕРТ.	
КП 31-9	1	Каркас КР 8-31	2	1.423.1-3/88.2-212	223,4
	2	КР 8-32	2	-212	
	3	Сетка С 6	4	-237	
	4	Ф8А$\overline{I}$, ℓ=480; 0,19 кг	16	БЕЗ ЧЕРТ.	
КП 31-10	1	Каркас КР 8-33	2	1.423.1-3/88.2-213	269,0
	2	КР 8-34	2	-213	
	3	Сетка С 6	4	-237	
	4	Ф8А$\overline{I}$, ℓ=480; 0,19 кг	16	БЕЗ ЧЕРТ.	
КП 31-11	1	Каркас КР 8-35	2	1.423.1-3/88.2-213	349,4
	2	КР 8-36	2	-213	
	3	Сетка С 6	4	-237	
	4	Ф8А$\overline{I}$, ℓ=480; 0,19 кг	16	БЕЗ ЧЕРТ.	

Арматура класса А-$\overline{I}$ по ГОСТ 5781-82*; класса Вр-$\overline{I}$ по ГОСТ 6727-80*

Нач. СКО-1	Михайлов		
Н. контр.	Матвеев		
ГИП	Григорьев		
Рук. бр.	Акишина		
Ст. инж.	Милютина		
Проверил	Михеева		
Рук. бр.	Григорян		
Проверил	Михеева		

1.423.1-3/88.2-84

Каркас пространственный КП31-7... КП31-11

Стадия	Лист	Листов
Р		1

ПРОМСТРОЙПРОЕКТ

Взам. инв. № | Подпись и дата | Инв. № подл.

23584-04 72

КП32-1 ... КП32-3

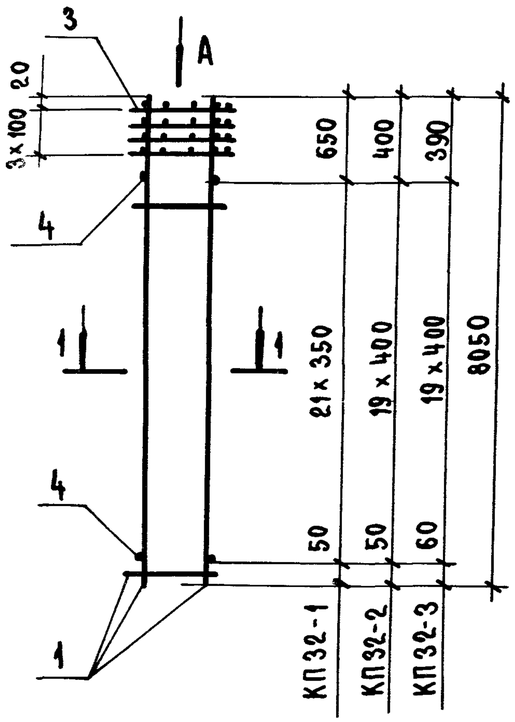

КП32-4 ... КП32-6

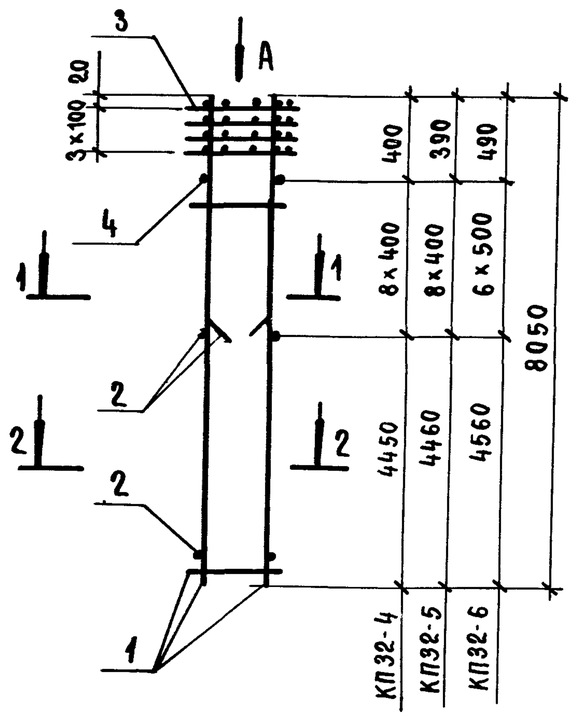

Вид А

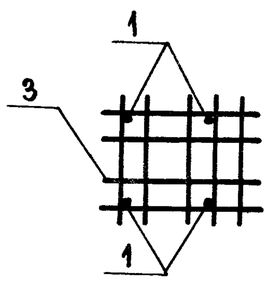

1-1

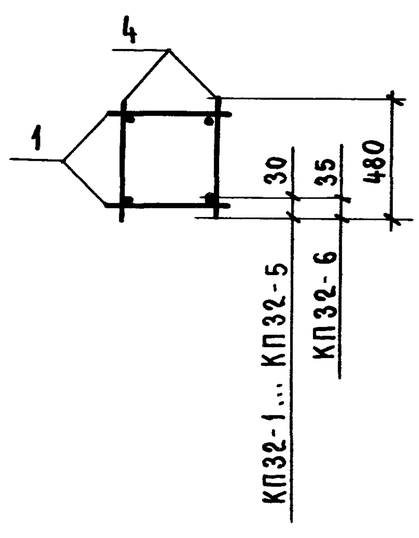

2-2

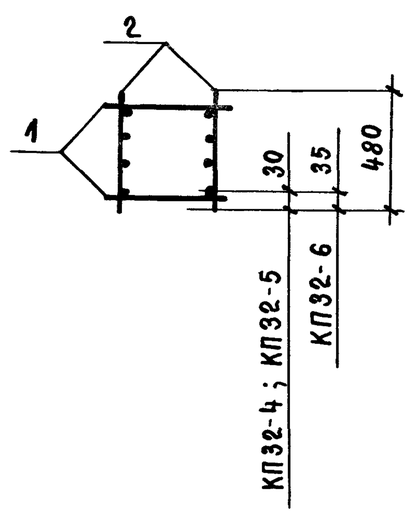

Марка каркаса	Поз.	Наименование	Кол.	Обозначение документа	Масса каркаса, кг
КП32-1	1	Каркас КР8-20	2	1.423.1-3/88.2-211	81,0
	3	Сетка С7	4	-237	
	4	ф5Вр I, ℓ=480 ; 0,069 кг	44	БЕЗ ЧЕРТ.	
КП32-2	1	Каркас КР8-21	2	1.423.1-3/88.2-211	95,4
	3	Сетка С7	4	-237	
	4	ф5Вр I, ℓ=480 ; 0,069 кг	40	БЕЗ ЧЕРТ.	
КП32-3	1	Каркас КР8-22	2	1.423.1-3/88.2-211	114,8
	3	Сетка С7	2	-237	
	4	ф6А I, ℓ=480 ; 0,106 кг	40	БЕЗ ЧЕРТ.	
КП32-4	1	Каркас КР8-21	2	1.423.1-3/88.2-211	139,7
	2	КР8-23	2	-212	
	3	Сетка С7	4	-237	
	4	ф5Вр I, ℓ=480 ; 0,069 кг	16	БЕЗ ЧЕРТ.	
КП32-5	1	Каркас КР8-22	2	1.423.1-3/88.2-211	168,9
	2	КР8-24	2	-212	
	3	Сетка С7	4	-237	
	4	ф6А I, ℓ=480 ; 0,106 кг	16	БЕЗ ЧЕРТ.	
КП32-6	1	Каркас КР8-25	2	1.423.1-3/88.2-212	217,7
	2	КР8-26	2	-212	
	3	Сетка С7	4	-237	
	4	ф8А I, ℓ=480 ; 0,19 кг	12	БЕЗ ЧЕРТ	

Арматура класса А-I по ГОСТ 5781-82* ; класса Вр-I по ГОСТ 6727-80*

Нач. СКО-1	Михайлов	
Н. контр.	Матвеев	
ГИП	Григорьев	
Рук. бр.	Акишина	
Ст. инж.	Милютина	
Проверил	Михеева	
Рук. бр.	Григорян	
Проверил	Михеева	

1.423.1-3/88.2-85

Каркас пространственный

КП32-1 ... КП32-6

Стадия	Лист	Листов
Р		1

ПРОМСТРОЙПРОЕКТ

23584-04 73