ТИПОВЫЕ СТРОИТЕЛЬНЫЕ КОНСТРУКЦИИ ИЗДЕЛИЯ И УЗЛЫ

СЕРИЯ 1.424.1-10

КОЛОННЫ ЖЕЛЕЗОБЕТОННЫЕ ДВУХВЕТВЕВОГО СЕЧЕНИЯ С ПРОХОДАМИ В УРОВНЕ КРАНОВЫХ ПУТЕЙ ДЛЯ ОДНОЭТАЖНЫХ ПРОИЗВОДСТВЕННЫХ ЗДАНИЙ ВЫСОТОЙ 15,6; 16,8; 18 м С МОСТОВЫМИ ОПОРНЫМИ КРАНАМИ ГРУЗОПОДЪЕМНОСТЬЮ ДО 50 т

ВЫПУСК 9

ВАРИАНТ АРМИРОВАНИЯ КОЛОНН СТАЛЬЮ КЛАССА Ат - IУС

МАТЕРИАЛЫ ДЛЯ ПРОЕКТИРОВАНИЯ И РАБОЧИЕ ЧЕРТЕЖИ

24448 - 01

СЕРИЯ 1.424.1-10

КОЛОННЫ ЖЕЛЕЗОБЕТОННЫЕ ДВУХВЕТВЕВОГО СЕЧЕНИЯ С ПРОХОДАМИ В УРОВНЕ КРАНОВЫХ ПУТЕЙ ДЛЯ ОДНОЭТАЖНЫХ ПРОИЗВОДСТВЕННЫХ ЗДАНИЙ ВЫСОТОЙ 15,6; 16,8; 18 м С МОСТОВЫМИ ОПОРНЫМИ КРАНАМИ ГРУЗОПОДЪЕМНОСТЬЮ ДО 50 т

ВЫПУСК 9

ВАРИАНТ АРМИРОВАНИЯ КОЛОНН СТАЛЬЮ КЛАССА Ат - IVС

МАТЕРИАЛЫ ДЛЯ ПРОЕКТИРОВАНИЯ И РАБОЧИЕ ЧЕРТЕЖИ

РАЗРАБОТАНЫ

ХАРЬКОВСКИЙ ПРОМСТРОЙНИИПРОЕКТ

ГЛАВНЫЙ ИНЖЕНЕР ИНСТИТУТА Н.Ф.ДОВГИЙ
ГЛАВНЫЙ ИНЖЕНЕР ПРОЕКТА А.М.МОНИН
НАЧАЛЬНИК АСО 3 Н Г АГРАНОВИЧ
ГЛ.СПЕЦИАЛИСТ В.Е.САВРАНСКИЙ

Утверждены Главным Управлением проектирования Госстроя СССР, письмо от 11.04.1990 г. №5/5-354

Введены в действие с 01.11.90г. институтом Харьковский Промстройниипроект.

Приказ от 08.06.90 г. №41

Срок действия - 1995 г.

Обозначение	Наименование	Стр.
1.424.1-10.9-ПЗ	Пояснительная записка	2
-1НИ	Номенклатура колонн	7
-2	Колонна крайняя. Спецификация	19
-3	Колонна средняя. Спецификация	22
-4РС	Ведомость расхода стали	25

Нач. отд.	Агранович		1.424.1-10.9
Н. контр.	Кудрявцевская		
Гл. спец.	Савранский		
Зав. гр.	Кудрявцевская		Содержание

Стадия: Р | Лист | Листов: 1

ХАРЬКОВСКИЙ ПРОМСТРОЙНИИПРОЕКТ

Инв. № подл. | Подпись и дата | Взам. инв. №

I. Общие сведения

I.I. Материалы для проектирования и рабочие чертежи варианта армирования колонн рабочей арматурой класса Ат-IУС разработаны в качестве дополнения к типовой серии I.424.I-I0 "Колонны железобетонные двухветвевого сечения с проходами в уровне крановых путей для одноэтажных производственных зданий высотой I5,6 ; I6,8 и I8,0 м с мостовыми опорными кранами грузоподъемностью до 50 т" (выпуски 0 ; I ; 2 ; 3 ; 4 ; 8).

Дополнительные выпуски разработаны в следующем составе:

Выпуск 9 "Вариант армирования колонн сталью класса Ат-IУС. Материалы для проектирования и рабочие чертежи".

Выпуск I0 "Вариант армирования колонн сталью класса Ат-IУС. Арматурные изделия. Рабочие чертежи".

I.2. Область применения колонн с рабочей арматурой класса Ат-IУС аналогична колоннам с рабочей арматурой класса А-Ш (см. пояснительную записку к выпуску 0, п.I.2 - докум. I.424.I-I0.0-ПЗ) за исключением указаний о степени агрессивного воздействия газообразной среды. Применение разработанных в выпусках 9 и I0 колонн с рабочей арматурой класса Ат-IУС в производственных зданиях с агрессивной газовой средой любой степени воздействия не допускается.

Нач. отд.	Агранович		1.424.1-10.9-ПЗ
Н. контр.	Савранский		
Гл. спец.	Савранский		
Зав. гр.	Кудрявцевская		Пояснительная записка

Стадия: Р | Лист: 1 | Листов: 9

ХАРЬКОВСКИЙ ПРОМСТРОЙНИИПРОЕКТ

Инв. № подл. | Подпись и дата | Взам. инв. №

I.3. Настоящий выпуск содержит указания по подбору колонн с рабочей арматурой класса Ат-IУС, номенклатуру и технические данные указанных колонн, а также спецификации и ведомости расхода стали к колоннам крайних и средних рядов.

I.4. Габаритные схемы зданий, для которых разработаны колонны настоящего выпуска, приведены в выпуске 8 (докум. I.424.I-I0.8-ICM).

I.5. Номенклатура колонн и их технические данные приведены на докум. -IHИ.

I.6. Основные параметры и характеристики строительных конструкций приняты по выпуску 0 (см. пояснительную записку к выпуску 0, п.п.I.6...I.I8, докум. I.424.I-I0.0-ПЗ) за исключением характеристик стальных подкрановых балок, которые приняты по серии I.426.2-7 (см. выпуск 8 настоящей серии).

I.7. При проектировании зданий следует использовать следующие материалы выпусков 0 и 8 настоящей серии: (сокращенное обозначение документов: 0-3CM либо 8-2CM и т.д.)

- Схемы размещения связей в продольных рамах (докум.0-3CM);
- Примеры крепления связей к колоннам (докум.0-4CM) ;
- Примеры узлов крепления стропильных и подстропильных конструкций (докум. 0-5CM) ;
- Схемы установки закладных изделий в колоннах для крепления стропильных и подстропильных конструкций (докум. 0-6CM) ;
- Примеры узлов крепления железобетонных подкрановых балок к колоннам (докум. 0-7CM) ;

- Примеры узлов крепления стальных подкрановых балок к колоннам (докум. 8-2CM) ;
- Схемы установки закладных изделий для крепления железобетонных подкрановых балок (докум. 0-8CM) ;
- Схемы установки закладных изделий для крепления стальных подкрановых балок (докум. 8-3CM) ;
- Схемы установки закладных изделий для крепления связей (докум. 0-9CM) ;
- Схемы установки закладных изделий для крепления стоек торцевого фахверка (докум. 0-I0CM) ;
- Примеры установки закладных изделий для крепления стеновых панелей (докум. 0-IICM) ;
- Примеры использования колонн в качестве заземляющих устройств (докум. 0-I2CM)

I.8. Проектирование колонн произведено в соответствии со следующими нормативными и инструктивными документами:

- СНиП 2.0I.07-85 "Нагрузки и воздействия",
- СНиП 2.03.0I-84 "Бетонные и железобетонные конструкции";
- "Рекомендации по расчету железобетонных конструкций с применением ненапрягаемой арматуры классов Ат-IУС и Врп-I" НИИЖБ, ЦНИИпромзданий, I988 г.

I.9. Предел огнестойкости колонн равен 2,5 часа.

I.I0. Монтаж колонн должен производиться согласно требованиям главы СНиП 3.03.0I-87 "Несущие и ограждающие конструкции" и главы СНиП Ш-4-80* "Техника безопасности в строительстве".

Способы монтажа должны разрабатываться с учетом расчетных схем, приведенных в п.2.7 пояснительной записки к выпуску 0 (докум. I.424.I-I0.0-ПЗ).

Инв.№ подл. Подпись и дата Взам.инв.№
24448-01 4

I.II. Марки колонн имеют следующую структуру:

XXXXXXX-XX-X-Ат IVC-X

- типоразмер колонны данной высоты этажа здания (I,2 и т.д.), характеризующий высоты надкрановой и подкрановой частей и размеры сечений колонны;
- наименование конструкции (КДП-колонна двухветвевая с проходом):
- высота этажа здания в дециметрах (I56; I68; I80)
- порядковый номер, характеризующий армирование колонны (I,2,3 и т.д.);
- условный цифровой индекс, обозначающий класс бетона колонны (см. п.3.2);
- индекс, обозначающий класс рабочей арматуры колонн;
- индекс, характеризующий наличие в колонне закладных изделий по чертежу КЖИ (а,б,в и т.д.)

Например: IКДПI56-I.4-АтIУС-а - колонна первого типоразмера для зданий с высотой этажа I5,6 м, армированная каркасом № I, изготавливаемая из бетона класса В35 с закладными изделиями по чертежам КЖИ.

Примечание: буквенные индексы добавляются к марке колонны при разработке чертежей КЖИ. Поэтому в номенклатуре колонн (докум.- IНИ), а также в спецификациях и ведомостях материалов (докум. -2, -3 и -4РС) все марки колонн приведены в сокращенной записи (т.е. IКДПI56-I.4-АтIУС).

2. Нагрузки и расчет

2.I. Данные о нагрузках и расчетных схемах колонн приведены в п.п.2.I...2.3 пояснительной записки к выпуску 0 (докум. I.424.I-I0.0-ПЗ).

2.2. При разработке варианта армирования колонн рабочей арматурой класса Ат-IУС использованы результаты статических и конструктивных расчетов рам по деформированной схеме с учетом геометрической и физической нелинейности, выполненных по программе ROK2VP для колонн с рабочей арматурой класса А-Ш, разработанных в выпусках 0, I и 2 настоящей серии. При замене арматуры класса А-Ш арматурой класса Ат-IУС, как правило, уменьшалось количество рабочей арматуры и несколько увеличивался класс бетона колонн. В результате замены несущая способность колонн с рабочей арматурой класса Ат-IУС несколько больше или равна несущей способности соответствующих марок колонн с рабочей арматурой класса А-Ш.

2.3. Проверка несущей способности надкрановой части колонн, подкрановых ветвей, рядовых и подкрановых перемычек, армированных рабочей арматурой класса Ат-IУС,

произведена в соответствии с требованиями главы СНиП 2.03.01-84 и разработанных НИИЖБ и ЦНИИпромзданий "Рекомендаций по расчету железобетонных конструкций с применением ненапрягаемой арматуры класса Ат-IУС и Врп-I".

Расчетное сопротивление сжатию арматуры класса Ат-IУС принималось равным 400 МПа, поскольку в этом случае не требуется учащения шага хомутов и суммарный расход арматуры на колонну снижается.

2.4. Схемы нагрузок на колонны и общие указания к ним приведены в пояснительной записке к выпуску 0 (докум. I.424.I-I0.0-ПЗ, раздел 4).

2.5. Нагрузки на фундаменты колонн рекомендуется определять на основании расчета каркаса здания. Допускается нагрузки на фундаменты определять по таблицам, приведенным на докум. I.424.I-I0.0-23СМ...I.424.I-I0.0-28СМ. Указания по определению нагрузок на фундаменты колонн приведены в пояснительной записке к выпуску 0 (докум. I.424.I-I0.0-ПЗ, раздел 5).

2.6. Данные о расчете и конструировании перемычек колонн, а также о расчете колонн на нагрузки, возникающие в процессе выемки из опалубки, складирования, транспортирования и монтажа, приведены в п.п.2.5...2.7 пояснительной записки к выпуску 0 (докум.I.424.I-I0.0-ПЗ).

3. Указания по применению

3.I. Подбор марок колонн рекомендуется производить на основании расчета каркаса здания. В тех случаях, когда конструктивная схема каркаса здания и нагрузки соответствуют приведенным в серии, подбор марок колонн с рабочей арматурой класса Ат-IУС может производиться по ключам, приведенным в выпуске 0 настоящей серии (докум.I.424.I.I0.0-I3... I.424.I.I0.0-2I), с учетом следующих указаний:

а) в марке колонны, подобранной по ключу, добавляется индекс, обозначающий класс арматуры. Например, марка колонны IКДПI68-2.3 заменяется маркой IКДПI68-2.3-АтIУС.

б) Изготовление колонн с рабочей арматурой класса Ат-IУС выполняется по рабочим чертежам колонн, приведенным в выпуске I, с заменой соответствующих спецификаций. Новые спецификации на колонны крайних и средних рядов приведены в настоящем выпуске (докум.- 2 и -3).

Например, чертеж колонны IКДПI68-2.3-АтIУС следует принимать без каких-либо изменений по документу I.424.I-I0.I-4 (листы I и 2). Рабочие чертежи пространственного каркаса КП5-2-АтIУС на указанную колонну приведены в выпуске I0 (докум. I.424.I-I0.I0-5) Класс бетона колонны - В25 указан в спецификации (докум.- 2, лист 3).

3.2. Для удобства чтения новых марок колонн с рабочей арматурой класса Ат-IУС может быть использована таблица I, устанавливающая соответствие условных цифровых индексов, обозначающих класс бетона, фактическому классу бетона колонны.

Таблица I

Условный цифровой индекс в марке колонны	Фактический класс бетона колонны	Примечание
3	В25	За исключением колонны 2КДП156-7.3, в которой класс бетона В27,5
4	В35	См. пункт 3.8
5	В45	

3.3. При разработке проектов зданий с применением колонн, разработанных в настоящем выпуске, следует также пользоваться указаниями, приведенными в п.п.3.2... 3.8, 3.10, 3.11, 3.13... 3.16 пояснительной записки к выпуску 0 настоящей серии (докум. I.424.I-I0.0-ПЗ).

3.4. Узлы установки закладных изделий и монтажных петель в колоннах приведены в выпуске I (докум. I.424.I-I0.I-20...: I.424.I-I0.I-37).

3.5. В местах расположения закладных изделий в ряде случаев устанавливается дополнительная продольная рабочая арматура (узел I4 на докум. I.424.I-I0.I-29; узлыI5, I5-I...I5-3 на докум. I.424.I-I0.I-30 и узлы I8...I8-7 на докум. I.424.I-I0.I-33). Замена указанной арматуры класса А-Ш на арматуру класса Ат-IУС производится путем уменьшения диаметра стержня на одну ступень (например, вместо ⌀20АШ устанавливается ⌀I8АтIУС), при этом длина стержня не изменяется.

3.6. Ведомость расхода стали на колонны с рабочей арматурой класса Ат-IУС приведена на докум. -4РС.

3.7. Изготовление колонн с рабочей арматурой класса Ат-IУС следует выполнять в строгом соответствии с техническими требованиями, приведенными в выпуске I,(докум. I.424.I-I0.I-ТТ) и техническими условиями, приведенными в выпуске 3,(докум. I.424.I-I0.3-ТУ).

3.8. Для колонн 2КДП 156-7.4; 1КДП 168-6.4; 2КДП 168-7.4; 1КДП 180-5.4; 2КДП 180-8.4 класс бетона В40.

Инв.№ подл. | Подпись и дата | Взам. инв.№
24448-01 7

N п/п	Эскиз	Обозначение	Марка колонны	Нэт., м	Грузоподъемность, т и режим работы крана	Шаг колонн, м	Размеры колонн, мм ℓ_1	ℓ_2	L	a	в	Класс бетона	Расход материалов: бетон, м³	сталь, кг	Масса колонны, т
1		1.424.1-10.9-2	1КДП156-1.3-АтIVС	15,6	20/5с,т 32/5с	6	12800	4100	16900	200	1400	В25	5,7	642,5	14,3
2			1КДП156-2.3-АтIVС									В25		700,7	
3			1КДП156-2.4-АтIVС									В35			
4			1КДП156-3.3-АтIVС									В25		833,5	
5			1КДП156-3.4-АтIVС									В35			
6			1КДП156-4.3-АтIVС									В25		857,5	
7			2КДП156-1.3-АтIVС		32/5т 50/12.5с,т		12200	4700			1850	В25	5,9	665,3	14,8
8			2КДП156-1.4-АтIVС									В35			
9			2КДП156-2.3-АтIVС									В25		729,4	
10			2КДП156-2.4-АтIVС									В35			
11			2КДП156-3.3-АтIVС									В25		799,5	
12			2КДП156-3.4-АтIVС									В35			
13			2КДП156-4.3-АтIVС									В25		805,0	
14			2КДП156-4.4-АтIVС									В35			
15			2КДП156-5.3-АтIVС									В25		907,0	
16			2КДП156-5.4-АтIVС									В35			
17			2КДП156-6.4-АтIVС									В35		958,4	
18			2КДП156-7.3-АтIVС									В27,5		990,8	
19			2КДП156-7.4-АтIVС									В40			
20			3КДП156-1.3-АтIVС		20/5с,т 32/5с	12	12400	4500	16900	250	1400	В25	6,5	722,9	16,5
21			3КДП156-1.4-АтIVС									В35			
22			3КДП156-2.3-АтIVС									В25		812,7	
23			3КДП156-2.4-АтIVС									В35			

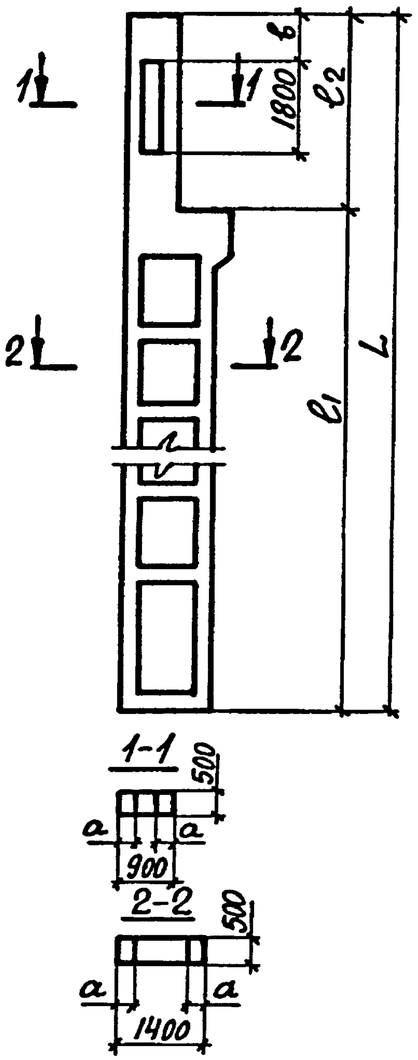

Условные обозначения режима работы крана:
С- средний, Т- тяжелый

Нач.отд.	Агранович	
Н.контр.	Савранский	
Гл.спец.	Савранский	
Зав.гр.	Кудричевская	
Исполн.	Юлина	
Провер.	Тремль	

1.424.1-10.9-1НИ

Номенклатура колонн

Стадия	Лист	Листов
Р	1	12

ХАРЬКОВСКИЙ ПРОМСТРОЙНИИПРОЕКТ

Инв. № подл. | Подпись и дата | Взам. инв. №

N п/п	Эскиз	Обозначение	Марка колонны	Hэт., м	Грузоподъемность, т и режим работы крана	Шаг колонн, м	Размеры колонн, мм ℓ_1	ℓ_2	L	a	b	Класс бетона	Расход материалов: бетон, м³	сталь, кг	Масса колонны, т
24		1.424.1-10.9-2	3КДП156-2.5-АтIVС									В45		812,7	
25			3КДП156-3.4-АтIVС									В35		861,3	
26			3КДП156-4.4-АтIVС		20/5с,т 32/5с							В35		878,1	
27			3КДП156-4.5-АтIVС				12400	4500	16900	250	1400	В45	6,5		16,5
28			3КДП156-5.4-АтIVС									В35		970,3	
29			3КДП156-6.4-АтIVС									В35		905,9	
30			3КДП156-6.5-АтIVС									В45			
31			4КДП156-1.3-АтIVС									В25			
32			4КДП156-1.4-АтIVС									В35		705,7	
33			4КДП156-1.5-АтIVС									В45			
34			4КДП156-2.3-АтIVС									В25			
35			4КДП156-2.4-АтIVС		32/5т							В35		783,3	
36			4КДП156-2.5-АтIVС	15,6	50/12.5с,т	12	11800	5100	16900	250	1850	В45			
37			4КДП156-3.3-АтIVС									В25		860,1	
38			4КДП156-3.4-АтIVС									В35	6,6		16,5
39			4КДП156-4.3-АтIVС									В25			
40			4КДП156-4.4-АтIVС									В35		885,5	
41			4КДП156-4.5-АтIVС									В45			
42			4КДП156-5.3-АтIVС									В25			
43			4КДП156-5.4-АтIVС									В35		1038,5	
44			4КДП156-5.5-АтIVС									В45			
45			4КДП156-6.4-АтIVС									В35		980,5	
46			4КДП156-7.4-АтIVС									В35		1067,7	
47			1КДП168-1.3-АтIVС									В25			
48			1КДП168-1.4-АтIVС		20/5с,т							В35		692,4	
49			1КДП168-2.3-АтIVС	16,8	32/5с	6	14000	4100	18100	200	1400	В25	6,1		15,3
50			1КДП168-2.4-АтIVС									В35		765,2	

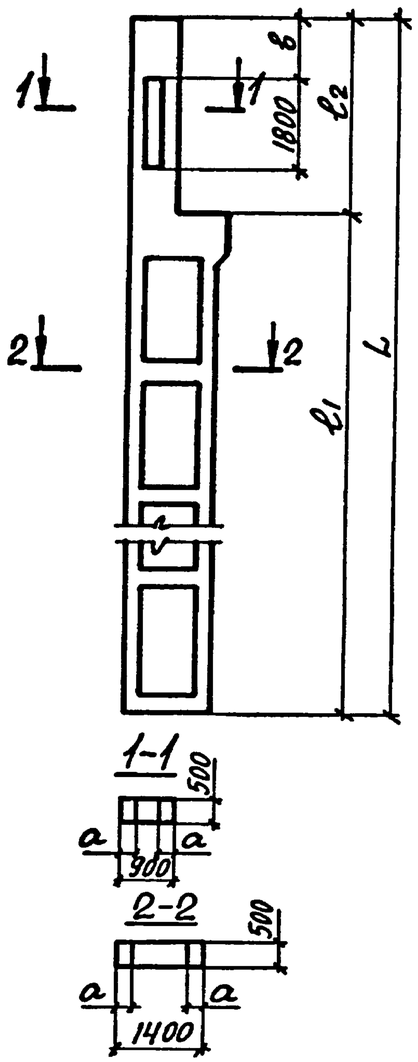

Инв. № подл. | Подпись и дата | Взам. инв. №

24448-01 9

№ п/п	Эскиз	Обозначение	Марка колонны	Нэт., м	Грузоподъемность, т и режим работы крана	Шаг колонн, м	Размеры колонн, мм ℓ_1	ℓ_2	L	a	$в$	Класс бетона	Расход материалов: бетон, м³	сталь, кг	Масса колонны, т
51	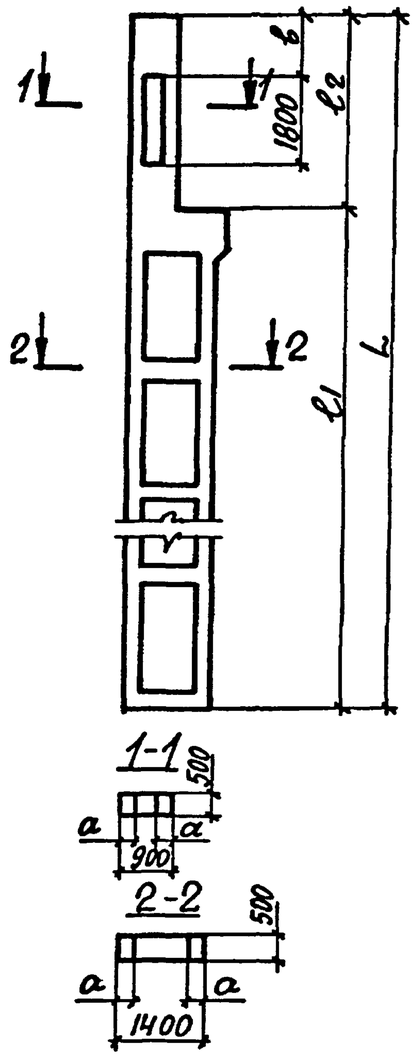	1.424.1-10.9-2	1КДП168-3.3-АтIVС		20/5с,т. 32/5с		14000	4100	18100	200	1400	В25	6,1	840,0	15,3
52			1КДП168-4.4-АтIVС									В35		838,8	
53			1КДП168-5.4-АтIVС									В35		946,0	
54			1КДП168-6.4-АтIVС									В40		1048,0	
55			2КДП168-1.3-АтIVС		32/5т 50/12.5с,т	6	13400	4700	18100	200	1850	В25	6,2	677,0	15,5
56			2КДП168-2.3-АтIVС									В25		754,7	
57			2КДП168-2.4-АтIVС									В35			
58			2КДП168-3.3-АтIVС									В25		837,2	
59			2КДП168-3.4-АтIVС									В35			
60			2КДП168-4.3-АтIVС									В25		851,1	
61			2КДП168-4.4-АтIVС									В35			
62			2КДП168-4.5-АтIVС									В45			
63			2КДП168-5.3-АтIVС	16,8								В25		900,3	
64			2КДП168-5.4-АтIVС									В35			
65			2КДП168-6.3-АтIVС									В25		1012,8	
66			2КДП168-6.4-АтIVС									В35			
67			2КДП168-7.4-АтIVС									В40		1031,5	
68			3КДП168-1.3-АтIVС		20/5с,т 32/5с	12	13600	4500	18100	250	1400	В25	6,9	750,7	17,3
69			3КДП168-1.4-АтIVС									В35			
70			3КДП168-2.3-АтIVС									В25		860,5	
71			3КДП168-2.4-АтIVС									В35			
72			3КДП168-2.5-АтIVС									В45			
73			3КДП168-3.4-АтIVС									В35		905,9	
74			3КДП168-3.5-АтIVС									В45			
75			3КДП168-4.3-АтIVС									В25		1034,9	
76			3КДП168-4.4-АтIVС									В35			
77			3КДП168-5.4-АтIVС									В35		1114,9	

Инв. № подл. | Подпись и дата | Взам. инв. №

24448-01 10

N п/п	Эскиз	Обозначение	Марка колонны	Нэт., м	Грузоподъемность, т и режим работы крана	Шаг колонн, м	Размеры колонн, мм ℓ_1	ℓ_2	L	a	b	Класс бетона	Расход материалов: бетон, $м^3$	сталь, кг	Масса колонны, т
78	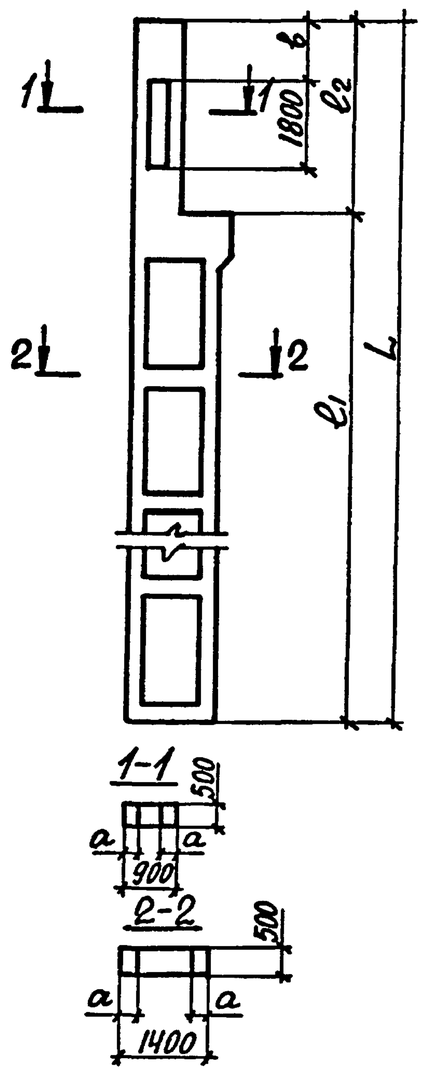	1.424.1-10.9-2	3КДП168-5.5-АтIVС	16,8	20/5с.,т. 32/5с.	12	13600	4500	18100	250	1400	В45	6,9	1114,9	17,3
79			4КДП168-1.3-АтIVС		32/5т. 50/12.5с.,т		13000	5100	18100	250	1850	В25	7,1	799,2	17,8
80			4КДП168-1.4-АтIVС									В35			
81			4КДП168-1.5-АтIVС									В45			
82			4КДП168-2.4-АтIVС									В35		861,6	
83			4КДП168-2.5-АтIVС									В45			
84			4КДП168-3.3-АтIVС									В25		955,0	
85			4КДП168-3.4-АтIVС									В35			
86			4КДП168-4.4-АтIVС									В35		1015,2	
87			4КДП168-4.5-АтIVС									В45			
88			4КДП168-5.4-АтIVС									В35		1091,6	
89			4КДП168-5.5-АтIVС									В45			
90			4КДП168-6.4-АтIVС									В35		1138,0	
91			4КДП168-6.5-АтIVС									В45			
92			4КДП168-7.4-АтIVС									В35		1405,4	
93			1КДП180-1.3-АтIVС	18,0	20/5с.,т 32/5с.	6	15200	4100	19300	200	1400	В25	6,4	743,6	16,0
94			1КДП180-1.4-АтIVС									В35			
95			1КДП180-2.3-АтIVС									В25		830,3	
96			1КДП180-2.4-АтIVС									В35			
97			1КДП180-3.3-АтIVС									В25		967,1	
98			1КДП180-3.4-АтIVС									В35			
99			1КДП180-4.4-АтIVС									В35		1015,1	
100			1КДП180-5.4-АтIVС									В40		1174,2	
101			1КДП180-5.5-АтIVС									В45			
102			2КДП180-1.3-АтIVС		32/5т. 50/12.5с.,т		14600	4700	19300	200	1850	В25	6,5	761,8	16,3
103			2КДП180-1.4-АтIVС									В35			
104			2КДП180-2.3-АтIVС									В25		823,9	

Инв.№ подл. | Подпись и дата | Взам. инв.№

24448-01 11

№ п/п	Эскиз	Обозначение	Марка колонны	Hэт., м	Грузоподъемность, т и режим работы крана	Шаг колонн м	Размеры колонн, мм ℓ_1	ℓ_2	L	a	в	Класс бетона	Расход материалов: бетон, м³	сталь, кг	Масса колонны, т
105		1.424.1-10.9-2	2КДП180-2.4-АтIVС									В35		823,9	
106			2КДП180-3.3-АтIVС									В25		906,2	
107			2КДП180-3.4-АтIVС									В35			
108			2КДП180-4.3-АтIVС									В25		921,2	
109			2КДП180-4.4-АтIVС									В35			
110			2КДП180-4.5-АтIVС									В45			
111			2КДП180-5.3-АтIVС									В25		924,3	
112			2КДП180-5.4-АтIVС		32/5т. 50/12.5с,т	6	14600	4700	19300	200	1850	В35	6,5		16,3
113			2КДП180-5.5-АтIVС									В45			
114			2КДП180-6.4-АтIVС									В35		1023,9	
115			2КДП180-6.5-АтIVС									В45			
116			2КДП180-7.4-АтIVС									В35		1088,9	
117			2КДП180-7.5-АтIVС									В45			
118			2КДП180-8.4-АтIVС									В40		1155,3	
119			2КДП180-8.5-АтIVС									В45			
120			3КДП180-1.3-АтIVС	18,0								В25		840,7	
121			3КДП180-1.4-АтIVС									В35			
122			3КДП180-1.5-АтIVС									В45			
123			3КДП180-2.3-АтIVС									В25		956,8	
124			3КДП180-2.4-АтIVС									В35			
125			3КДП180-2.5-АтIVС									В45			
126			3КДП180-3.3-АтIVС		20/5с.,т 32/5с.	12	14800	4500	19300	250	1400	В25	7,4	981,7	18,5
127			3КДП180-3.4-АтIVС									В35			
128			3КДП180-3.5-АтIVС									В45			
129			3КДП180-4.4-АтIVС									В35		1131,2	
130			3КДП180-4.5-АтIVС									В45			
131			3КДП180-5.4-АтIVС									В35		1151,8	

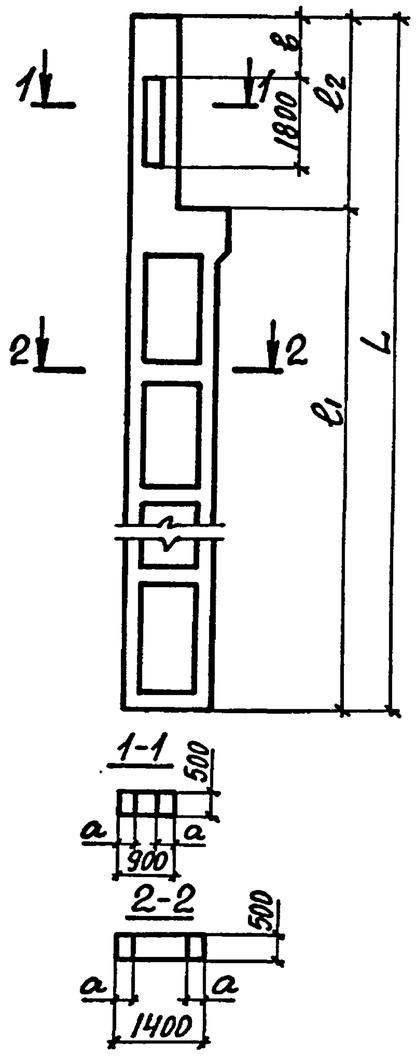

Инв.№ подл. | Подпись и дата | Взам. инв.№

24448-01 12

N п/п	Эскиз	Обозначение	Марка колонны	Hэт., м	Грузоподъемность, т и режим работы крана	Шаг колонн, м	Размеры колонн, мм l_1	l_2	L	a	в	Класс бетона	Расход материалов: бетон, м³	сталь, кг	Масса колонны, т
132		1.424.1-10.9-2	3КДП180-5.5-АтIVС	18,0	20/5с,т. 32/5с.	12	14800	4500	19300	250	1400	В45	7,4	1151,8	18,5
133			3КДП180-6.4-АтIVС									В35		1260,2	
134			3КДП180-6.5-АтIVС									В45			
135			4КДП180-1.4-АтIVС		32/5т. 50/12,5с,т	12	14200	5100	19300	250	1850	В35		1079,7	
136			4КДП180-1.5-АтIVС									В45			
137			4КДП180-2.3-АтIVС									В25		916,4	
138			4КДП180-2.4-АтIVС									В35			
139			4КДП180-2.5-АтIVС									В45			
140			4КДП180-3.4-АтIVС									В35		983,6	
141			4КДП180-3.5-АтIVС									В45			
142			4КДП180-4.5-АтIVС									В45		997,6	
143			4КДП180-5.4-АтIVС									В35		1081,2	
144			4КДП180-5.5-АтIVС									В45			
145			4КДП180-6.3-АтIVС									В25		1116,4	
146			4КДП180-6.4-АтIVС									В35			
147			4КДП180-6.5-АтIVС									В45			
148			4КДП180-7.5-АтIVС									В45		1180,4	
149			4КДП180-8.5-АтIVС									В45		1201,7	
150			4КДП180-9.5-АтIVС									В45		1462,8	

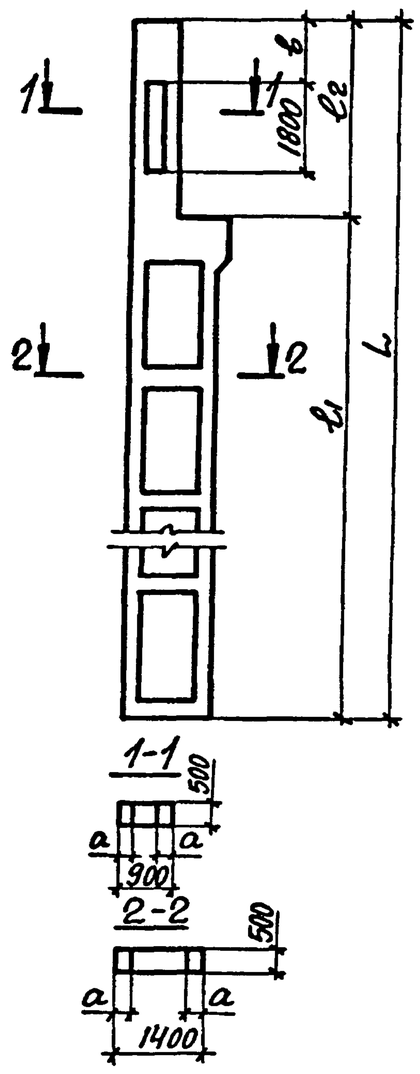

Инв.№ подл. | Подпись и дата | Взам. инв. №

N п/п	Эскиз	Обозначение	Марка колонны	Нэт., м	Грузоподъемность, т и режим работы крана	Шаг колонн, м	Размеры колонн, мм l_1	l_2	L	b	Класс бетона	Расход материалов: бетон, м³	сталь, кг	Масса колонны, т
151		1.424.1-10.9-3	5КДП156-1.3-АтIVС	15,6	20/5с.,т. 32/5с.	12	12400	4500	16900	1400	В25	8,3	978,3	20,8
152			5КДП156-1.4-АтIVС								В35			
153			5КДП156-1.5-АтIVС								В45			
154			5КДП156-2.3-АтIVС								В25		1045,5	
155			5КДП156-2.4-АтIVС								В35			
156			5КДП156-3.3-АтIVС								В25		1092,1	
157			5КДП156-3.4-АтIVС								В35			
158			5КДП156-4.3-АтIVС								В25		1120,6	
159			5КДП156-4.4-АтIVС								В35			
160			5КДП156-5.3-АтIVС								В25		1185,5	
161			5КДП156-5.4-АтIVС								В35			
162			5КДП156-6.4-АтIVС								В35		1228,1	
163			6КДП156-1.3-АтIVС		32/5т. 50/12.5с,т		11800	5100	16900	1850	В25	8,3	1016,5	20,8
164			6КДП156-1.4-АтIVС								В35			
165			6КДП156-1.5-АтIVС								В45			
166			6КДП156-2.3-АтIVС								В25		1017,1	
167			6КДП156-2.4-АтIVС								В35			
168			6КДП156-2.5-АтIVС								В45			
169			6КДП156-3.3-АтIVС								В25		1107,6	
170			6КДП156-3.4-АтIVС								В35			
171			6КДП156-3.5-АтIVС								В45			
172			6КДП156-4.3-АтIVС								В25		1096,8	
173			6КДП156-4.4-АтIVС								В35			
174			6КДП156-4.5-АтIVС								В45			
175			6КДП156-5.3-АтIVС								В25		1137,1	
176			6КДП156-5.4-АтIVС								В35			

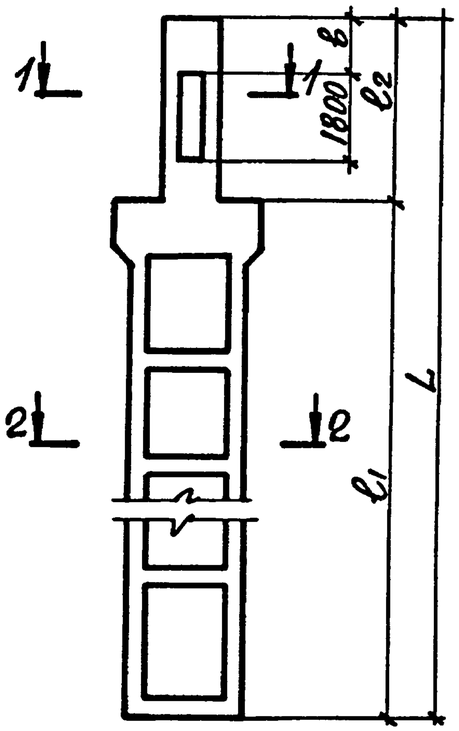

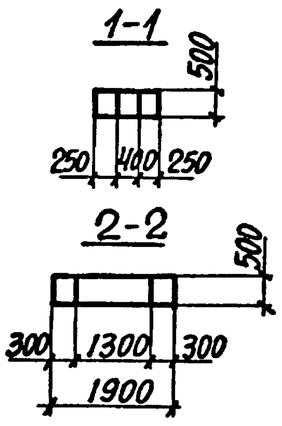

№ п/п	Эскиз	Обозначение	Марка колонны	Нэт., м	Грузоподъемность, т и режим работы крана	Шаг колонн, м	Размеры колонн, мм ℓ_1	ℓ_2	L	b	Класс бетона	Расход материалов: бетон, м³	сталь, кг	Масса колонны, т
177	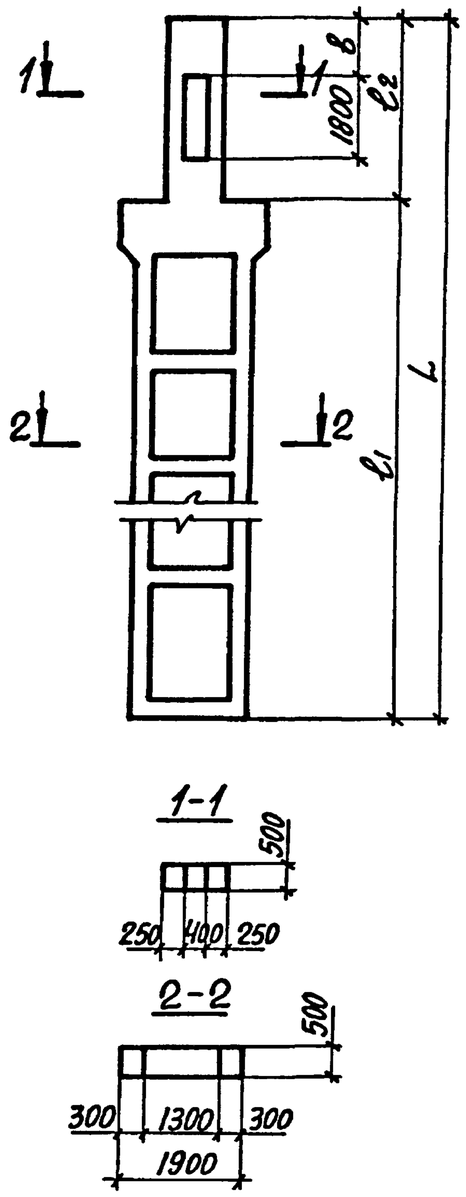	1.424.1-10.9-3	6КДП156-5.5-АтIVС	15,6	32/5т. 50/12.5с,т.	12	11800	5100	16900	1850	В45	8,3	1137,1	20,8
178			6КДП156-6.3-АтIVС								В25		1192,2	
179			6КДП156-6.4-АтIVС								В35			
180			6КДП156-7.3-АтIVС								В25		1241,6	
181			6КДП156-7.4-АтIVС								В35			
182			6КДП156-7.5-АтIVС								В45			
183			6КДП156-8.3-АтIVС								В25		1265,3	
184			6КДП156-8.4-АтIVС								В35			
185			6КДП156-8.5-АтIVС								В45			
186			6КДП156-9.3-АтIVС								В25		1274,4	
187			6КДП156-9.4-АтIVС								В35			
188			6КДП156-9.5-АтIVС								В45			
189			6КДП156-10.3-АтIVС								В25		1364,1	
190			6КДП156-10.4-АтIVС								В35			
191			6КДП156-10.5-АтIVС								В45			
192			7КДП156-1.3-АтIVС		20/5с,т. 32/5с.		12400	3900 *(3800)	16300 *(16200)	800 *(700)	В25	8,2	890,5	20,5
193			7КДП156-1.4-АтIVС								В35			
194			7КДП156-2.3-АтIVС								В25		970,1	
195			7КДП156-2.4-АтIVС								В35			
196			7КДП156-3.3-АтIVС								В25		1040,5	
197			7КДП156-3.4-АтIVС								В35			
198			7КДП156-4.3-АтIVС								В25		1143,1	
199			7КДП156-4.4-АтIVС								В35			
200			8КДП156-1.4-АтIVС		32/5т. 50/12.5с,т.		11800	4500 *(4400)	16300 *(16200)	1250 *(1150)	В35	8,1	959,9	20,4
201			8КДП156-1.5-АтIVС								В45			
202			8КДП156-2.4-АтIVС								В35		1038,3	

*) Размеры в скобках принимать при высоте подстропильных железобетонных ферм на опоре 700 мм.

Инв.№ подл. | Подпись и дата | Взам. инв.№

N п/п	Эскиз	Обозначение	Марка колонны	Нэт., м	Грузоподъемность, т и режим работы крана	Шаг колонн, м	Размеры колонн, мм l_1	l_2	L	b	Класс бетона	Расход материалов: бетон м³	сталь, кг	Масса колонны, т
203	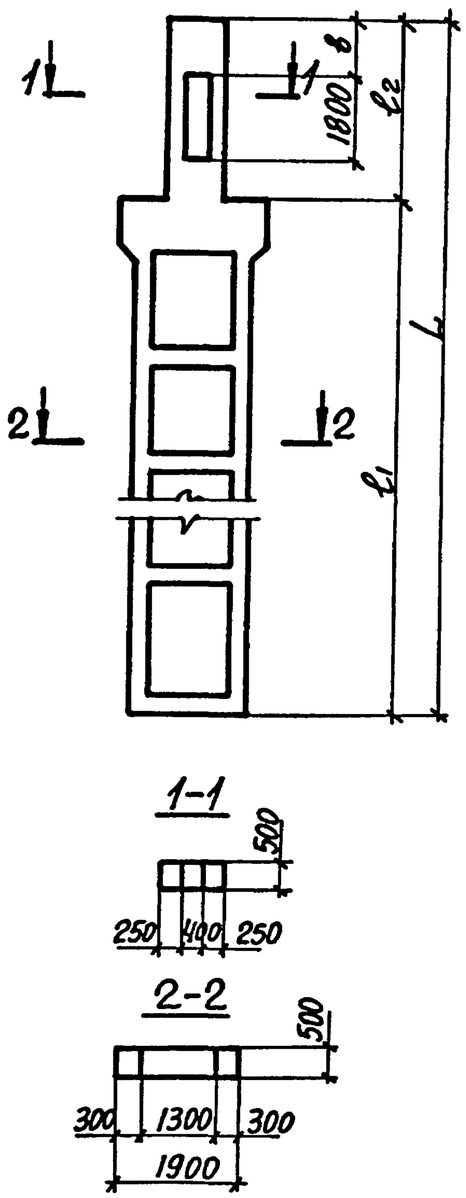	1.424.1-10.9-3	8КДП156-2.5-АтIVС	15,6	32/5т 50/12.5с,т.	12	11800	4500 *(4400)	16300 *(16200)	1250 *(1150)	В45	8,1	1038,3	20,4
204			8КДП156-3.4-АтIVС								В35		1181,3	
205			8КДП156-3.5-АтIVС								В45			
206			8КДП156-4.4-АтIVС								В35		1305,7	
207			8КДП156-4.5-АтIVС								В45			
208			5КДП168-1.3-АтIVС		20/5с,т. 32/5с.		13600	4500	18100	1400	В25	8,7	938,1	21,8
209			5КДП168-1.4-АтIVС								В35			
210			5КДП168-2.3-АтIVС								В25		993,3	
211			5КДП168-2.4-АтIVС								В35			
212			5КДП168-2.5-АтIVС								В45			
213			5КДП168-3.3-АтIVС								В25		1076,9	
214			5КДП168-3.4-АтIVС								В35			
215			5КДП168-4.3-АтIVС								В25		1072,9	
216			5КДП168-4.4-АтIVС	16,8							В35			
217			5КДП168-5.3-АтIVС								В25		1248,5	
218			5КДП168-5.4-АтIVС								В35			
219			5КДП168-6.3-АтIVС								В25		1266,2	
220			5КДП168-6.4-АтIVС								В35			
221			5КДП168-7.4-АтIVС								В35		1558,1	
222			6КДП168-1.3-АтIVС		32/5т. 50/12,5с,т.		13000	5100	18100	1850	В25	9,0	1021,2	22,5
223			6КДП168-1.4-АтIVС								В35			
224			6КДП168-1.5-АтIVС								В45			
225			6КДП168-2.3-АтIVС								В25		1146,9	
226			6КДП168-2.4-АтIVС								В35			
227			6КДП168-2.5-АтIVС								В45			

Инв. № подл. | Подпись и дата | Взам. инв. №

24448-01 16

N п/п	Эскиз	Обозначение	Марка колонны	Нэт., м	Грузоподъемность, т и режим работы крана	Шаг колонн, м	Размеры колонн, мм ℓ_1	ℓ_2	L	b	Класс бетона	Расход материалов: бетон, м³	сталь, кг	Масса колонны, т
228		1.424.1-10.9-3	6КДП168-3.3-АтIVС	16,8	32/5т 50/12.5с,т.	12	13000	5100	18100	1850	В25	9,0	1208,1	22,5
229			6КДП168-3.4-АтIVС								В35			
230			6КДП168-4.3-АтIVС								В25		1296,6	
231			6КДП168-4.4-АтIVС								В35			
232			6КДП168-4.5-АтIVС								В45			
233			6КДП168-5.3-АтIVС								В25		1333,4	
234			6КДП168-5.4-АтIVС								В35			
235			6КДП168-6.4-АтIVС								В35		1481,2	
236			6КДП168-7.3-АтIVС								В25		1504,6	
237			6КДП168-7.4-АтIVС								В35			
238			6КДП168-7.5-АтIVС								В45			
239			7КДП168-1.3-АтIVС		20/5с,т. 32/5с.		13600	3900 *(3800)	17500 *(17400)	800 *(700)	В25	8,4	929,9	21,0
240			7КДП168-1.4-АтIVС								В35			
241			7КДП168-2.3-АтIVС								В25		1156,9	
242			7КДП168-2.4-АтIVС								В35			
243			8КДП168-1.4-АтIVС		32/5т 50/12.5с,т		13000	4500 *(4400)	17500 *(17400)	1250 *(1150)	В35	8,7	1117,2	21,8
244			8КДП168-1.5-АтIVС								В45			
245			8КДП168-2.4-АтIVС								В35		1273,6	
246			8КДП168-2.5-АтIVС								В45			
247			8КДП168-3.4-АтIVС								В35		1400,9	
248			8КДП168-3.5-АтIVС								В45			
249			5КДП180-1.3-АтIVС	18,0	20/5с.,т 32/5с.		14800	4500	19300	1400	В25	9,3	1077,8	23,3
250			5КДП180-1.4-АтIVС								В35			
251			5КДП180-1.5-АтIVС								В45			
252			5КДП180-2.3-АтIVС								В25		1207,7	
253			5КДП180-2.4-АтIVС								В35			
254			5КДП180-2.5-АтIVС								В45			

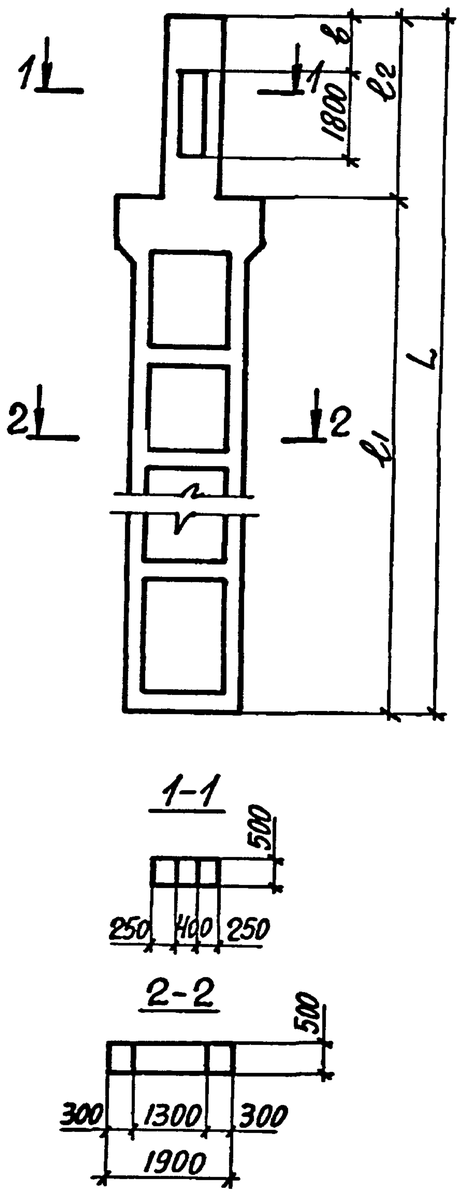

Инв.№ подл. | Подпись и дата | Взам.инв.№

24448-01 17

№ п/п	Эскиз	Обозначение	Марка колонны	Нэт., м	Грузоподъемность, т и режим работы крана	Шаг колонн, м	Размеры колонн, мм ℓ_1	ℓ_2	L	b	Класс бетона	Расход материалов: бетон, м³	сталь, кг	Масса колонны, т
255		1.424.1-10.9-3	5КДП180-3.3-АтIVС		20/5с,т. 32/5с.		14800	4500	19300	1400	В25	9,3	1424,7	23,3
256			5КДП180-3.4-АтIVС								В35			
257			5КДП180-3.5-АтIVС								В45			
258			5КДП180-4.4-АтIVС								В35		1462,4	
259			5КДП180-4.5-АтIVС								В45			
260			5КДП180-5.4-АтIVС								В35		1825,0	
261			5КДП180-5.5-АтIVС								В45			
262			6КДП180-1.3-АтIVС		32/5т. 50/12.5с,т.						В25		1092,0	
263			6КДП180-1.4-АтIVС								В35			
264			6КДП180-1.5-АтIVС								В45			
265			6КДП180-2.3-АтIVС								В25		1236,8	
266			6КДП180-2.4-АтIVС								В35			
267			6КДП180-2.5-АтIVС								В45			
268			6КДП180-3.3-АтIVС								В25		1337,2	
269			6КДП180-3.4-АтIVС								В35			
270			6КДП180-3.5-АтIVС								В45			
271			6КДП180-4.3-АтIVС	18,0		12	14200	5100	19300	1850	В25	9,3	1366,1	23,3
272			6КДП180-4.4-АтIVС								В35			
273			6КДП180-4.5-АтIVС								В45			
274			6КДП180-5.3-АтIVС								В25		1377,2	
275			6КДП180-5.4-АтIVС								В35			
276			6КДП180-6.3-АтIVС								В25		1394,3	
277			6КДП180-6.4-АтIVС								В35			
278			6КДП180-6.5-АтIVС								В45			
279			6КДП180-7.4-АтIVС								В35		1546,3	
280			6КДП180-7.5-АтIVС								В45			
281			6КДП180-8.4-АтIVС								В35		1903,4	
282			6КДП180-8.5-АтIVС								В45			

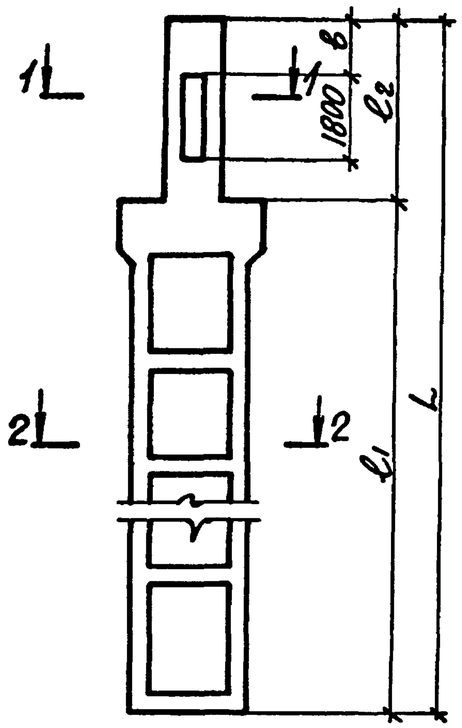

1-1

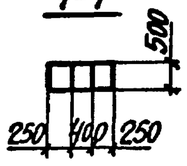

2-2

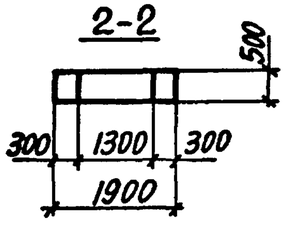

Инв.№ подл. | Подпись и дата | Взам. инв.№

N п/п	Эскиз	Обозначение	Марка колонны	Нэт., м	Грузоподъемность, т и режим работы крана	Шаг колонн, м	Размеры колонн, мм ℓ_1	ℓ_2	L	в	Класс бетона	Расход материалов: бетон, $м^3$	сталь, кг	Масса колонны, т
283		1.424.1-10.9-3	7КДП180-1.4-АтIVС	18,0	20/5с,т. 32/5с.	12	14800	3900 *(3800)	18700 *(18600)	800 *(700)	В35	9,1	1027,1	22,8
284			7КДП180-2.4-АтIVС								В35		1134,6	
285			7КДП180-3.4-АтIVС								В35		1363,6	
286			8КДП180-1.4-АтIVС		32/5т. 50/12,5с,т.		14200	4500 *(4400)	18700 *(18600)	1250 *(1150)	В35	9,1	1109,8	22,8
287			8КДП180-2.4-АтIVС								В35		1350,3	
288			8КДП180-2.5-АтIVС								В45			
289			8КДП180-3.5-АтIVС								В45		1443,1	
290			8КДП180-4.4-АтIVС								В35		1640,4	
291			8КДП180-4.5-АтIVС								В45			

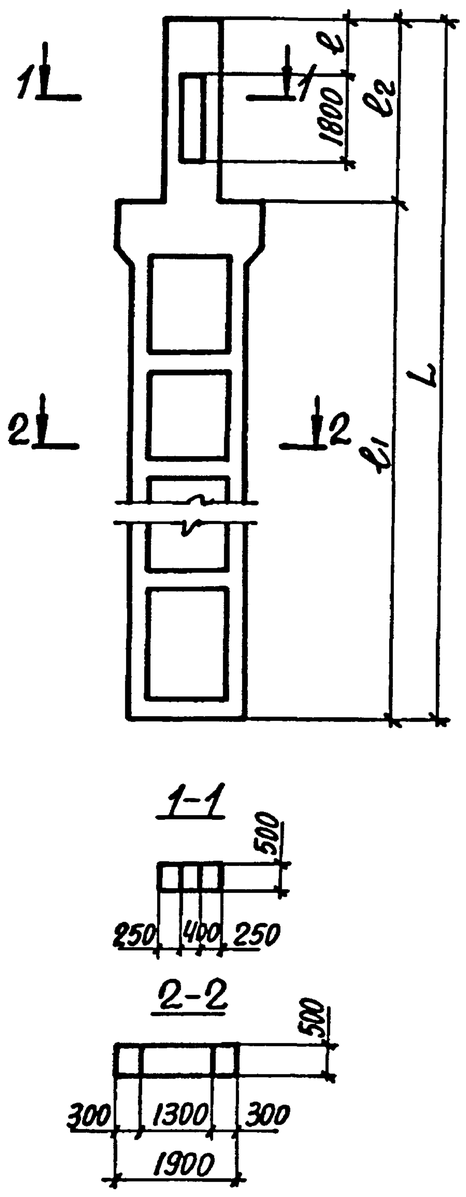

Инв. № подл. | Подпись и дата | Взам. инв. №

Марка колонны	Марка пространственного каркаса	Колич.	Обозначение документа: на чертеж колонны	Обозначение документа: на каркас КП	Класс бетона	Объем бетона, м³	Масса колонны, т
1КДП156-1.3-АтIVС	КП1-1-АтIVС	1	1.424.1-10.1-1	1.424.1-10.10-1	В25	5,7	14,3
1КДП156-2.3-АтIVС	КП1-2-АтIVС	1			В25		
1КДП156-2.4-АтIVС		1			В35		
1КДП156-3.3-АтIVС	КП1-3-АтIVС	1			В25		
1КДП156-3.4-АтIVС		1			В35		
1КДП156-4.3-АтIVС	КП1-4-АтIVС	1			В25		
2КДП156-1.3-АтIVС	КП2-1-АтIVС	1	1.424.1-10.1-1	1.424.1-10.10-2	В25	5,9	14,8
2КДП156-1.4-АтIVС		1			В35		
2КДП156-2.3-АтIVС	КП2-2-АтIVС	1			В25		
2КДП156-2.4-АтIVС		1			В35		
2КДП156-3.3-АтIVС	КП2-3-АтIVС	1			В25		
2КДП156-3.4-АтIVС		1			В35		
2КДП156-4.3-АтIVС	КП2-4-АтIVС	1			В25		
2КДП156-4.4-АтIVС		1			В35		
2КДП156-5.3-АтIVС	КП2-5-АтIVС	1			В25		
2КДП156-5.4-АтIVС		1			В35		
2КДП156-6.4-АтIVС	КП2-6-АтIVС	1			В35		
2КДП156-7.3-АтIVС	КП2-7-АтIVС	1			В27,5		
2КДП156-7.4-АтIVС		1			В40		

Марка колонны	Марка пространственного каркаса	Колич.	Обозначение документа: на чертеж колонны	Обозначение документа: на каркас КП	Класс бетона	Объем бетона, м³	Масса колонны, т
3КДП156-1.3-АтIVС	КП3-1-АтIVС	1	1.424.1-10.1-2	1.424.1-10.10-3	В25	6,6	16,5
3КДП156-1.4-АтIVС		1			В35		
3КДП156-2.3-АтIVС	КП3-2-АтIVС	1			В25		
3КДП156-2.4-АтIVС		1			В35		
3КДП156-2.5-АтIVС		1			В45		
3КДП156-3.4-АтIVС	КП3-3-АтIVС	1			В35		
3КДП156-4.4-АтIVС	КП3-4-АтIVС	1			В35		
3КДП156-4.5-АтIVС		1			В45		
3КДП156-5.4-АтIVС	КП3-5-АтIVС	1			В35		
3КДП156-6.4-АтIVС	КП3-6-АтIVС	1			В35		
3КДП156-6.5-АтIVС		1			В45		
4КДП156-1.3-АтIVС	КП4-1-АтIVС	1	1.424.1-10.1-3	1.424.1-10.10-4	В25	6,6	16,5
4КДП156-1.4-АтIVС		1			В35		
4КДП156-1.5-АтIVС		1			В45		
4КДП156-2.3-АтIVС	КП4-2-АтIVС	1			В25		
4КДП156-2.4-АтIVС		1			В35		
4КДП156-2.5-АтIVС		1			В45		
4КДП156-3.3-АтIVС	КП4-3-АтIVС	1			В25		
4КДП156-3.4-АтIVС		1			В35		
4КДП156-4.3-АтIVС	КП4-4-АтIVС	1			В25		
4КДП156-4.4-АтIVС		1			В35		
4КДП156-4.5-АтIVС		1			В45		
4КДП156-5.3-АтIVС	КП4-5-АтIVС	1			В25		
4КДП156-5.4-АтIVС		1			В35		
4КДП156-5.5-АтIVС		1			В45		
4КДП156-6.4-АтIVС	КП4-6-АтIVС	1			В35		
4КДП156-7.4-АтIVС	КП4-7-АтIVС	1			В35		

Инв. № подл. | Подпись и дата | Взам. инв. №

Нач. отд.	Агранович		1.424.1-10.9-2
Н. контр.	Кудричевская		
Гл. спец.	Саврянский		
Зав. гр.	Кудричевская		
Провер.	Тремпль		Колонна крайняя. Спецификация
Исполн.	Копина		

Стадия	Лист	Листов
Р	1	6

ХАРЬКОВСКИЙ ПРОМСТРОЙНИИПРОЕКТ

Инв. № подл. | Подпись и дата | Взам. инв. №

1.424.1-10.9-2 Лист 2

24448-01 20

Марка колонны	Марка пространственного каркаса	Колич.	Обозначение документа: на чертеж колонны	Обозначение документа: на каркас КП	Класс бетона	Объем бетона, $м^3$	Масса колонны, т
1КДП168-1.3-АтIVС	КП5-1-АтIVС	1	1.424.1-10.1-4	1.424.1-10.10-5	В25	6,1	15,3
1КДП168-1.4-АтIVС		1			В35		
1КДП168-2.3-АтIVС	КП5-2-АтIVС	1			В25		
1КДП168-2.4-АтIVС		1			В35		
1КДП168-3.3-АтIVС	КП5-3-АтIVС	1			В25		
1КДП168-4.4-АтIVС	КП5-4-АтIVС	1			В35		
1КДП168-5.4-АтIVС	КП5-5-АтIVС	1			В35		
1КДП168-6.4-АтIVС	КП5-6-АтIVС	1			В40		
2КДП168-1.3-АтIVС	КП6-1-АтIVС	1	1.424.1-10.1-5	1.424.1-10.10-6	В25	6,2	15,5
2КДП168-2.3-АтIVС	КП6-2-АтIVС	1			В25		
2КДП168-2.4-АтIVС		1			В35		
2КДП168-3.3-АтIVС	КП6-3-АтIVС	1			В25		
2КДП168-3.4-АтIVС		1			В35		
2КДП168-4.3-АтIVС	КП6-4-АтIVС	1			В25		
2КДП168-4.4-АтIVС		1			В35		
2КДП168-4.5-АтIVС		1			В45		
2КДП168-5.3-АтIVС	КП6-5-АтIVС	1			В25		
2КДП168-5.4-АтIVС		1			В35		
2КДП168-6.3-АтIVС	КП6-6-АтIVС	1			В25		
2КДП168-6.4-АтIVС		1			В35		
2КДП168-7.4-АтIVС	КП6-7-АтIVС	1			В40		
3КДП168-1.3-АтIVС	КП7-1-АтIVС	1	1.424.1-10.1-6	1.424.1-10.10-7	В25	6,9	17,3
3КДП168-1.4-АтIVС		1			В35		
3КДП168-2.3-АтIVС	КП7-2-АтIVС	1			В25		
3КДП168-2.4-АтIVС		1			В35		
3КДП168-2.5-АтIVС		1			В45		

Инв.№ подл. | Подпись и дата | Взам. инв.№

Марка колонны	Марка пространственного каркаса	Колич.	Обозначение документа: на чертеж колонны	Обозначение документа: на каркас КП	Класс бетона	Объем бетона, $м^3$	Масса колонны, т
3КДП168-3.4-АтIVС	КП7-3-АтIVС	1	1.424.1-10.1-6	1.424.1-10.10-7	В35	6,9	17,3
3КДП168-3.5-АтIVС		1			В45		
3КДП168-4.3-АтIVС	КП7-4-АтIVС	1			В25		
3КДП168-4.4-АтIVС		1			В35		
3КДП168-5.4-АтIVС	КП7-5-АтIVС	1			В35		
3КДП168-5.5-АтIVС		1			В45		
4КДП168-1.3-АтIVС	КП8-1-АтIVС	1	1.424.1-10.1-7	1.424.1-10.10-8	В25	7,1	17,8
4КДП168-1.4-АтIVС		1			В35		
4КДП168-1.5-АтIVС		1			В45		
4КДП168-2.4-АтIVС	КП8-2-АтIVС	1			В35		
4КДП168-2.5-АтIVС		1			В45		
4КДП168-3.3-АтIVС	КП8-3-АтIVС	1			В25		
4КДП168-3.4-АтIVС		1			В35		
4КДП168-4.4-АтIVС	КП8-4-АтIVС	1			В35		
4КДП168-4.5-АтIVС		1			В45		
4КДП168-5.4-АтIVС	КП8-5-АтIVС	1			В35		
4КДП168-5.5-АтIVС		1			В45		
4КДП168-6.4-АтIVС	КП8-6-АтIVС	1			В35		
4КДП168-6.5-АтIVС		1			В45		
4КДП168-7.4-АтIVС	КП8-7-АтIVС	1			В35		
1КДП180-1.3-АтIVС	КП9-1-АтIVС	1	1.424.1-10.1-8	1.424.1-10.10-9	В25	6,4	16,0
1КДП180-1.4-АтIVС		1			В35		
1КДП180-2.3-АтIVС	КП9-2-АтIVС	1			В25		
1КДП180-2.4-АтIVС		1			В35		

Инв.№ подл. | Подпись и дата | Взам. инв.№

Марка колонны	Марка пространственного каркаса	Колич.	Обозначение документа: на чертеж колонны	Обозначение документа: на каркас КП	Класс бетона	Объем бетона, $м^3$	Масса колонны, т
1КДП180-3.3-АтIVС	КП9-3-АтIVС	1	1.424.1-10.1-8	1.424.1-10.10-9	В25	6,4	16,0
1КДП180-3.4-АтIVС		1			В35		
1КДП180-4.4-АтIVС	КП9-4-АтIVС	1			В35		
1КДП180-5.4-АтIVС	КП9-5-АтIVС	1			В40		
1КДП180-5.5-АтIVС		1			В45		
2КДП180-1.3-АтIVС	КП10-1-АтIVС	1	1.424.1-10.1-9	1.424.1-10.10-10	В25	6,5	16,3
2КДП180-1.4-АтIVС		1			В35		
2КДП180-2.3-АтIVС	КП10-2-АтIVС	1			В25		
2КДП180-2.4-АтIVС		1			В35		
2КДП180-3.3-АтIVС	КП10-3-АтIVС	1			В25		
2КДП180-3.4-АтIVС		1			В35		
2КДП180-4.3-АтIVС	КП10-4-АтIVС	1			В25		
2КДП180-4.4-АтIVС		1			В35		
2КДП180-4.5-АтIVС		1			В45		
2КДП180-5.3-АтIVС	КП10-5-АтIVС	1			В25		
2КДП180-5.4-АтIVС		1			В35		
2КДП180-5.5-АтIVС		1			В45		
2КДП180-6.4-АтIVС	КП10-6-АтIVС	1			В35		
2КДП180-6.5-АтIVС		1			В45		
2КДП180-7.4-АтIVС	КП10-7-АтIVС	1			В35		
2КДП180-7.5-АтIVС		1			В45		
2КДП180-8.4-АтIVС	КП10-8-АтIVС	1			В40		
2КДП180-8.5-АтIVС		1			В45		
3КДП180-1.3-АтIVС	КП11-1-АтIVС	1	1.424.1-10.1-10	1.424.1-10.10-11	В25	7,4	18,5
3КДП180-1.4-АтIVС		1			В35		
3КДП180-1.5-АтIVС		1			В45		

Марка колонны	Марка пространственного каркаса	Колич.	Обозначение документа: на чертеж колонны	Обозначение документа: на каркас КП	Класс бетона	Объем бетона, $м^3$	Масса колонны, т
3КДП180-2.3-АтIVС	КП11-2-АтIVС	1	1.424.1-10.1-10	1.424.1-10.10-11	В25	7,4	18,5
3КДП180-2.4-АтIVС		1			В35		
3КДП180-2.5-АтIVС		1			В45		
3КДП180-3.3-АтIVС	КП11-3-АтIVС	1			В25		
3КДП180-3.4-АтIVС		1			В35		
3КДП180-3.5-АтIVС		1			В45		
3КДП180-4.4-АтIVС	КП11-4-АтIVС	1			В35		
3КДП180-4.5-АтIVС		1			В45		
3КДП180-5.4-АтIVС	КП11-5-АтIVС	1			В35		
3КДП180-5.5-АтIVС		1			В45		
3КДП180-6.4-АтIVС	КП11-6-АтIVС	1			В35		
3КДП180-6.5-АтIVС		1			В45		
4КДП180-1.4-АтIVС	КП12-1-АтIVС	1	1.424.1-10.1-11	1.424.1-10.10-12	В35	7,4	18,5
4КДП180-1.5-АтIVС		1			В45		
4КДП180-2.3-АтIVС	КП12-2-АтIVС	1			В25		
4КДП180-2.4-АтIVС		1			В35		
4КДП180-2.5-АтIVС		1			В45		
4КДП180-3.4-АтIVС	КП12-3-АтIVС	1			В35		
4КДП180-3.5-АтIVС		1			В45		
4КДП180-4.5-АтIVС	КП12-4-АтIVС	1			В45		
4КДП180-5.4-АтIVС	КП12-5-АтIVС	1			В35		
4КДП180-5.5-АтIVС		1			В45		
4КДП180-6.3-АтIVС	КП12-6-АтIVС	1			В25		
4КДП180-6.4-АтIVС		1			В35		
4КДП180-6.5-АтIVС		1			В45		
4КДП180-7.5-АтIVС	КП12-7-АтIVС	1			В45		
4КДП180-8.5-АтIVС	КП12-8-АтIVС	1			В45		
4КДП180-9.5-АтIVС	КП12-9-АтIVС	1			В45		

Инв. № подл. | Подпись и дата | Взам. инв. №

Марка колонны	Марка пространственного каркаса	Колич.	Обозначение документа: на чертеж колонны	Обозначение документа: на каркас КП	Класс бетона	Объем бетона, м³	Масса колонны, т
5КДП156-1.3-АтIVС	КП13-1-АтIVС	1	1.424.1-10.1-12	1.424.1-10.10-13	В25	8,3	20,8
5КДП156-1.4-АтIVС		1			В35		
5КДП156-1.5-АтIVС		1			В45		
5КДП156-2.3-АтIVС	КП13-2-АтIVС	1			В25		
5КДП156-2.4-АтIVС		1			В35		
5КДП156-3.3-АтIVС	КП13-3-АтIVС	1			В25		
5КДП156-3.4-АтIVС		1			В35		
5КДП156-4.3-АтIVС	КП13-4-АтIVС	1			В25		
5КДП156-4.4-АтIVС		1			В35		
5КДП156-5.3-АтIVС	КП13-5-АтIVС	1			В25		
5КДП156-5.4-АтIVС		1			В35		
5КДП156-6.4-АтIVС	КП13-6-АтIVС	1			В35		
7КДП156-1.3-АтIVС	КП15-1-АтIVС	1	1.424.1-10.1-12	1.424.1-10.10-15	В25	8,2	20,5
7КДП156-1.4-АтIVС		1			В35		
7КДП156-2.3-АтIVС	КП15-2-АтIVС	1			В25		
7КДП156-2.4-АтIVС		1			В35		
7КДП156-3.3-АтIVС	КП15-3-АтIVС	1			В25		
7КДП156-3.4-АтIVС		1			В35		
7КДП156-4.3-АтIVС	КП15-4-АтIVС	1			В25		
7КДП156-4.4-АтIVС		1			В35		

Нач. отд.	Агранович		1.424.1-10.9-3
Н. контр.	Савранский		
Гл. спец.	Савранский		
Зав. гр.	Кудричевская		Колонна средняя. Спецификация
Провер.	Тремль		Стадия: Р; Лист: 1; Листов: 6
Исполн.	Копина		Харьковский Промстройниипроект

Инв. № подл. | Подпись и дата | Взам. инв. №

Марка колонны	Марка пространственного каркаса	Колич.	Обозначение документа: на чертеж колонны	Обозначение документа: на каркас КП	Класс бетона	Объем бетона, м³	Масса колонны, т
6КДП156-1-3-АтIVС	КП14-1-АтIVС	1	1.424.1-10.1-13	1.424.1-10.10-14	В25	8,3	20,8
6КДП156-1-4-АтIVС		1			В35		
6КДП156-1-5-АтIVС		1			В45		
6КДП156-2-3-АтIVС	КП14-2-АтIVС	1			В25		
6КДП156-2-4-АтIVС		1			В35		
6КДП156-2-5-АтIVС		1			В45		
6КДП156-3-3-АтIVС	КП14-3-АтIVС	1			В25		
6КДП156-3-4-АтIVС		1			В35		
6КДП156-3-5-АтIVС		1			В45		
6КДП156-4-3-АтIVС	КП14-4-АтIVС	1			В25		
6КДП156-4-4-АтIVС		1			В35		
6КДП156-4-5-АтIVС		1			В45		
6КДП156-5-3-АтIVС	КП14-5-АтIVС	1			В25		
6КДП156-5-4-АтIVС		1			В35		
6КДП156-5-5-АтIVС		1			В45		
6КДП156-6-3-АтIVС	КП14-6-АтIVС	1			В25		
6КДП156-6-4-АтIVС		1			В35		
6КДП156-7-3-АтIVС	КП14-7-АтIVС	1			В25		
6КДП156-7-4-АтIVС		1			В35		
6КДП156-7-5-АтIVС		1			В45		
6КДП156-8-3-АтIVС	КП14-8-АтIVС	1			В25		
6КДП156-8-4-АтIVС		1			В35		
6КДП156-8-5-АтIVС		1			В45		
6КДП156-9-3-АтIVС	КП14-9-АтIVС	1			В25		
6КДП156-9-4-АтIVС		1			В35		
6КДП156-9-5-АтIVС		1			В45		

Инв. № подл. | Подпись и дата | Взам. инв. №

1.424.1-10.9-3 Лист 2

Марка колонны	Марка пространственного каркаса КП	Колич.	Обозначение документа: на чертеж колонны	Обозначение документа: на каркас КП	Класс бетона	Объем бетона, $м^3$	Масса колонны, т
6КДП156-10-3-АтIVС	КП14-10-АтIVС	1	1.424.1-10.1-13	1.424.1-10.10-14	В25	8,3	20,8
6КДП156-10-4-АтIVС		1			В35		
6КДП156-10-5-АтIVС		1			В45		
8КДП156-1.4-АтIVС	КП16-1-АтIVС	1	1.424.1-10.1-14	1.424.1-10.10-16	В35	8,1	20,4
8КДП156-1.5-АтIVС		1			В45		
8КДП156-2.4-АтIVС	КП16-2-АтIVС	1			В35		
8КДП156-2.5-АтIVС		1			В45		
8КДП156-3.4-АтIVС	КП16-3-АтIVС	1			В35		
8КДП156-3.5-АтIVС		1			В45		
8КДП156-4.4-АтIVС	КП16-4-АтIVС	1			В35		
8КДП156-4.5-АтIVС		1			В45		
5КДП168-1.3-АтIVС	КП17-1-АтIVС	1	1.424.1-10.1-15	1.424.1-10.10-17	В25	8,7	21,8
5КДП168-1.4-АтIVС		1			В35		
5КДП168-2.3-АтIVС	КП17-2-АтIVС	1			В25		
5КДП168-2.4-АтIVС		1			В35		
5КДП168-2.5-АтIVС		1			В45		
5КДП168-3.3-АтIVС	КП17-3-АтIVС	1			В25		
5КДП168-3.4-АтIVС		1			В35		
5КДП168-4.3-АтIVС	КП17-4-АтIVС	1			В25		
5КДП168-4.4-АтIVС		1			В35		
5КДП168-5.3-АтIVС	КП17-5-АтIVС	1			В25		
5КДП168-5.4-АтIVС		1			В35		
5КДП168-6.3-АтIVС	КП17-6-АтIVС	1			В25		
5КДП168-6.4-АтIVС		1			В35		
5КДП168-7.4-АтIVС	КП17-7-АтIVС	1			В35		

Инв. № подл. | Подпись и дата | Взам. инв. №

Марка колонны	Марка пространственного каркаса КП	Колич.	Обозначение документа: на чертеж колонны	Обозначение документа: на каркас КП	Класс бетона	Объем бетона, $м^3$	Масса колонны, т
7КДП168-1.3-АтIVС	КП19-1-АтIVС	1	1.424.1-10.1-15	1.424.1-10.10-19	В25	8,4	21,0
7КДП168-1.4-АтIVС		1			В35		
7КДП168-2.3-АтIVС	КП19-2-АтIVС	1			В25		
7КДП168-2.4-АтIVС		1			В35		
6КДП168-1.3-АтIVС	КП18-1-АтIVС	1	1.424.1-10.1-16	1.424.1-10.10-18	В25	9,0	22,5
6КДП168-1.4-АтIVС		1			В35		
6КДП168-1.5-АтIVС		1			В45		
6КДП168-2.3-АтIVС	КП18-2-АтIVС	1			В25		
6КДП168-2.4-АтIVС		1			В35		
6КДП168-2.5-АтIVС		1			В45		
6КДП168-3.3-АтIVС	КП18-3-АтIVС	1			В25		
6КДП168-3.4-АтIVС		1			В35		
6КДП168-4.3-АтIVС	КП18-4-АтIVС	1			В25		
6КДП168-4.4-АтIVС		1			В35		
6КДП168-4.5-АтIVС		1			В45		
6КДП168-5.3-АтIVС	КП18-5-АтIVС	1			В25		
6КДП168-5.4-АтIVС		1			В35		
6КДП168-6.4-АтIVС	КП18-6-АтIVС	1			В35		
6КДП168-7.3-АтIVС	КП18-7-АтIVС	1			В25		
6КДП168-7.4-АтIVС		1			В35		
6КДП168-7.5-АтIVС		1			В45		
8КДП168-1.4-АтIVС	КП20-1-АтIVС	1	1.424.1-10.1-16	1.424.1-10.10-20	В35	8,7	21,8
8КДП168-1.5-АтIVС		1			В45		
8КДП168-2.4-АтIVС	КП20-2-АтIVС	1			В35		
8КДП168-2.5-АтIVС		1			В45		
8КДП168-3.4-АтIVС	КП20-3-АтIVС	1			В35		
8КДП168-3.5-АтIVС		1			В45		

Инв. № подл. | Подпись и дата | Взам. инв. №

24448-01 24

Марка колонны	Марка пространственного каркаса КП	Колич.	Обозначение документа: на чертеж колонны	Обозначение документа: на каркас КП	Класс бетона	Объем бетона, м³	Масса колонны, т
5КДП180-1.3-АтIVС	КП21-1-АтIVС	1	1.424.1-10.1-17	1.424.1-10.10-21	В25	9,3	23,3
5КДП180-1.4-АтIVС		1			В35		
5КДП180-1.5-АтIVС		1			В45		
5КДП180-2.3-АтIVС	КП21-2-АтIVС	1			В25		
5КДП180-2.4-АтIVС		1			В35		
5КДП180-2.5-АтIVС		1			В45		
5КДП180-3.3-АтIVС	КП21-3-АтIVС	1			В25		
5КДП180-3.4-АтIVС		1			В35		
5КДП180-3.5-АтIVС		1			В45		
5КДП180-4.4-АтIVС	КП21-4-АтIVС	1			В35		
5КДП180-4.5-АтIVС		1			В45		
5КДП180-5.4-АтIVС	КП21-5-АтIVС	1			В35		
5КДП180-5.5-АтIVС		1			В45		
7КДП180-1.4-АтIVС	КП23-1-АтIVС	1	1.424.1-10.1-17	1.424.1-10.10-23	В35	9,1	22,8
7КДП180-2.4-АтIVС	КП23-2-АтIVС	1			В35		
7КДП180-3.4-АтIVС	КП23-3-АтIVС	1			В35		
8КДП180-1.4-АтIVС	КП24-1-АтIVС	1	1.424.1-10.1-19	1.424.1-10.10-24	В35	9,1	22,8
8КДП180-2.4-АтIVС	КП24-2-АтIVС	1			В35		
8КДП180-2.5-АтIVС		1			В45		
8КДП180-3.5-АтIVС	КП24-3-АтIVС	1			В45		
8КДП180-4.4-АтIVС	КП24-4-АтIVС	1			В35		
8КДП180-4.5-АтIVС		1			В45		

Инв. № подл. | Подпись и дата | Взам. инв. №

Марка колонны	Марка пространственного каркаса КП	Колич.	Обозначение документа: на чертеж колонны	Обозначение документа: на каркас КП	Класс бетона	Объем бетона, м³	Масса колонны, т
6КДП180-1.3-АтIVС	КП22-1-АтIVС	1	1.424.1-10.1-18	1.424.1-10.10-22	В25	9,3	23,3
6КДП180-1.4-АтIVС		1			В35		
6КДП180-1.5-АтIVС		1			В45		
6КДП180-2.3-АтIVС	КП22-2-АтIVС	1			В25		
6КДП180-2.4-АтIVС		1			В35		
6КДП180-2.5-АтIVС		1			В45		
6КДП180-3.3-АтIVС	КП22-3-АтIVС	1			В25		
6КДП180-3.4-АтIVС		1			В35		
6КДП180-3.5-АтIVС		1			В45		
6КДП180-4.3-АтIVС	КП22-4-АтIVС	1			В25		
6КДП180-4.4-АтIVС		1			В35		
6КДП180-4.5-АтIVС		1			В45		
6КДП180-5.3-АтIVС	КП22-5-АтIVС	1			В25		
6КДП180-5.4-АтIVС		1			В35		
6КДП180-6.3-АтIVС	КП22-6-АтIVС	1			В25		
6КДП180-6.4-АтIVС		1			В35		
6КДП180-6.5-АтIVС		1			В45		
6КДП180-7.4-АтIVС	КП22-7-АтIVС	1			В35		
6КДП180-7.5-АтIVС		1			В45		
6КДП180-8.4-АтIVС	КП22-8-АтIVС	1			В35		
6КДП180-8.5-АтIVС		1			В45		

Инв. № подл. | Подпись и дата | Взам. инв. №

Марка	Изделия арматурные																		Всего кг
	Стержневая горячекатаная арматура класса													Прокат листовой из стали марки ВСт3пс6-1					
	А-I			Ат-IVС															
	ГОСТ 5781-82			ГОСТ 10884-81*										ТУ 14-1-3023-80					
	6	8	Итого	10	12	14	16	18	20	22	25	28	Итого	δ=12	δ=14	δ=16	δ=18	Итого	
1КДП 156-1-Ат IVС	57,0	102,6	159,6	58,5	15,9	13,6	20,0	275,6	67,2	—	—	—	450,8	9,6	22,4	—	—	32,0	642,5
1КДП 156-2-Ат IVС	50,0	102,6	152,6	58,5	15,9	13,6	90,4	—	340,8	—	—	—	519,2	28,8	—	—	—	28,8	700,7
1КДП 156-3-Ат IVС	50,0	102,6	152,6	58,5	15,9	13,6	20,0	43,2	499,2	—	—	—	650,4	19,2	11,2	—	—	30,4	833,5
1КДП 156-4-Ат IVС	50,0	102,6	152,6	58,5	15,9	13,6	20,0	—	564,8	—	—	—	672,8	9,6	22,4	—	—	32,0	857,5
2КДП 156-1-Ат IVС	56,9	115,6	172,5	70,9	17,3	68,0	20,0	277,8	—	—	—	—	454,1	28,8	—	—	—	28,8	665,3
2КДП 156-2-Ат IVС	49,6	115,6	165,1	70,9	17,3	13,6	90,4	—	343,2	—	—	—	535,5	28,8	—	—	—	28,8	729,4
2КДП 156-3-Ат IVС	56,7	115,6	172,3	70,9	17,3	68,0	—	442,2	—	—	—	—	598,5	28,8	—	—	—	28,8	799,5
2КДП 156-4-Ат IVС	49,6	115,6	165,1	70,9	17,3	13,6	70,4	24,8	—	414,0	—	—	611,1	28,8	—	—	—	28,8	805,0
2КДП 156-5-Ат IVС	49,6	115,6	165,1	70,9	17,3	13,6	70,4	24,8	516,0	—	—	—	713,1	28,8	—	—	—	28,8	907,0
2КДП 156-6-Ат IVС	27,0	154,7	181,7	70,9	17,3	13,6	—	111,2	—	—	534,8	—	747,9	28,8	—	—	—	28,8	958,4
2КДП 156-7-Ат IVС	58,6	115,6	174,1	70,9	17,3	13,6	20,0	43,2	54,4	566,8	—	—	786,3	19,2	11,2	—	—	30,4	990,8
3КДП 156-1-Ат IVС	35,4	158,9	194,3	78,1	17,3	13,6	—	390,8	—	—	—	—	499,9	28,8	—	—	—	28,8	722,9
3КДП 156-2-Ат IVС	27,5	158,9	186,4	78,1	17,3	13,6	—	—	484,4	—	—	—	593,5	4,8	28,0	—	—	32,8	812,7
3КДП 156-3-Ат IVС	32,5	158,9	191,4	78,1	17,3	13,6	—	532,0	—	—	—	—	641,1	28,8	—	—	—	28,8	861,3
3КДП 156-4-Ат IVС	35,4	158,9	194,3	78,1	17,3	13,6	—	405,2	—	131,2	—	—	645,5	9,6	—	28,8	—	38,4	878,1
3КДП 156-5-Ат IVС	27,5	158,9	186,4	78,1	17,3	13,6	—	—	636,4	—	—	—	745,5	4,8	33,6	—	—	38,4	970,3
3КДП 156-6-Ат IVС	27,5	158,9	186,4	78,1	17,3	13,6	—	24,8	—	547,2	—	—	681,1	9,6	—	28,8	—	38,4	905,9
4КДП 156-1-Ат IVС	34,1	148,7	182,9	89,3	18,8	13,6	—	346,0	30,4	—	—	—	498,1	19,2	5,6	—	—	24,8	705,7
4КДП 156-2-Ат IVС	26,5	148,7	175,2	89,3	18,8	13,6	—	—	459,2	—	—	—	580,9	4,8	22,4	—	—	27,2	783,3
4КДП 156-3-Ат IVС	26,5	148,7	175,2	89,3	18,8	13,6	—	—	536,0	—	—	—	657,7	4,8	22,4	—	—	27,2	860,1
4КДП 156-4-Ат IVС	34,3	148,7	183,0	89,3	18,8	13,6	—	441,6	112,0	—	—	—	675,3	4,8	22,4	—	—	27,2	885,5
4КДП 156-5-Ат IVС	3,4	188,8	192,2	89,3	18,8	13,6	—	—	61,2	86,8	541,2	—	810,9	4,8	12,6	18,0	—	35,4	1038,5
4КДП 156-6-Ат IVС	26,5	148,7	175,2	89,3	18,8	13,6	—	—	—	650,0	—	—	771,7	4,8	—	28,8	—	33,6	980,5

Взам. инв. №

Подпись и дата

Инв. № подл.

Нач. отд.	Агранович	
Н. контр.	Кудричевская	
Гл. спец.	Савранский	
Зав. гр.	Кудричевская	
Провер.	Тремль	
Исполн.	Чернилевская	

1.424.1-10. 9-4РС

Ведомость расхода стали

Стадия	Лист	Листов
Р	1	6

ХАРЬКОВСКИЙ ПРОМСТРОЙНИИПРОЕКТ

Марка	Изделия арматурные																		Всего кг
	Стержневая горячекатаная арматура класса														Прокат листовой из стали марки ВСт3пс6-1					
	А-I			Ат-IVС															
	ГОСТ 5781-82			ГОСТ 10884-81*											ТУ 14-1-3023-80					
	6	8	Итого	10	12	14	16	18	20	22	25	28	Итого	δ=12	δ=14	δ=16	δ=18	Итого	
4КДП 156-7-АтIVС	26,5	148,7	175,2	89,3	18,8	13,6	—	—	30,4	708,4	—	—	860,5	4,8	5,6	21,6	—	32,0	1067,7
1КДП 168-1-АтIVС	65,6	113,6	179,3	58,5	24,6	81,6	20,0	294,8	84,0	—	—	—	479,5	33,6	—	—	—	33,6	692,4
1КДП 168-2-АтIVС	57,1	113,6	170,8	58,5	15,9	13,6	108,0	—	364,8	—	—	—	560,8	33,6	—	—	—	33,6	765,2
1КДП 168-3-АтIVС	65,6	113,6	179,3	58,5	24,6	13,6	108,0	422,4	—	—	—	—	627,1	33,6	—	—	—	33,6	840,0
1КДП 168-4-АтIVС	65,6	113,6	179,3	58,5	24,6	47,6	20,0	475,2	42,0	—	—	—	625,9	33,6	—	—	—	33,6	838,8
1КДП 168-5-АтIVС	57,1	113,6	170,8	58,5	15,9	13,6	—	132,8	520,8	—	—	—	741,6	33,6	—	—	—	33,6	946,0
1КДП 168-6-АтIVС	69,1	113,6	182,8	58,5	15,9	47,6	—	78,8	42,0	630,8	—	—	831,6	33,6	—	—	—	33,6	1048,0
2КДП 168-1-АтIVС	59,2	115,6	174,8	70,9	17,3	68,0	20,0	297,2	67,2	—	—	—	473,5	28,8		—	—	28,8	677,0
2КДП 168-2-АтIVС	51,2	115,6	166,8	70,9	17,3	13,6	90,4	—	366,8	—	—	—	559,1	28,8	—	—	—	28,8	754,7
2КДП 168-3-АтIVС	59,0	115,6	174,6	70,9	17,3	13,6	70,4	461,6	—	—	—	—	633,9	28,8	—	—	—	28,8	837,2
2КДП 168-4-АтIVС	51,2	115,6	166,8	70,9	17,3	13,6	—	111,2	—	442,4	—	—	655,5	28,8	—	—	—	28,8	851,1
2КДП 168-5-АтIVС	51,2	115,6	166,8	70,9	17,3	13,6	—	111,2	491,6	—	—	—	704,7	28,8	—	—	—	28,8	900,3
2КДП 168-6-АтIVС	27,0	157,9	185,0	70,9	17,3	13,6	52,8	68,0	—	—	571,6	—	794,3	33,6	—	—	—	33,6	1012,8
2КДП 168-7-АтIVС	60,4	115,6	176,0	70,9	17,3	13,6	35,2	89,6	—	595,2	—	—	821,9	33,6	—	—	—	33,6	1031,5
3КДП 168-1-АтIVС	37,6	158,9	196,5	78,1	23,7	13,6	—	410,0	—	—	—	—	525,4	28,8	—	—	—	28,8	750,7
3КДП 168-2-АтIVС	29,3	158,9	188,2	78,1	17,3	13,6	—	24,8	368,8	131,2	—	—	633,9	9,6	—	28,8	—	38,4	860,5
3КДП 168-3-АтIVС	37,6	158,9	196,5	78,1	23,7	13,6	—	424,4	—	131,2	—	—	671,0	9,6	—	28,8	—	38,4	905,9
3КДП 168-4-АтIVС	29,3	158,9	188,2	78,1	17,3	13,6	—	24,8	543,2	131,2	—	—	808,3	9,6	—	28,8	—	38,4	1034,9
3КДП 168-5-АтIVС	29,3	158,9	188,2	78,1	17,3	13,6	—	111,2	—	663,2	—	—	883,5	28,8	—	14,4	—	43,2	1114,9
4КДП 168-1-АтIVС	36,3	168,8	205,1	89,3	18,8	13,6	—	300,4	139,2	—	—	—	561,3	4,8	28,0	—	—	32,8	799,2
4КДП 168-2-АтIVС	28,3	168,8	197,1	89,3	18,8	13,6	—	—	510,0	—	—	—	631,7	4,8	28,0	—	—	32,8	861,6
4КДП 168-3-АтIVС	36,5	168,8	205,3	89,3	18,8	13,6	—	456,0	139,2	—	—	—	716,9	4,8	28,0	—	—	32,8	955,0
4КДП 168-4-АтIVС	28,3	168,8	197,1	89,3	18,8	13,6	—	—	526,0	131,2	—	—	778,9	4,8	5,6	28,8	—	39,2	1015,2

Инв. № подл. | Подпись и дата | Взам. инв. №

Марка	Изделия арматурные																		Всего кг.
	Стержневая горячекатаная арматура класса													Прокат листовой из стали марки ВСт3пс6-1					
	А-I			Ат-IV С															
	ГОСТ 5781-82			ГОСТ 10884-81*										ТУ 14-1-3023-80					
	6	8	Итого	10	12	14	16	18	20	22	25	28	Итого	δ=12	δ=14	δ=16	δ=18	Итого	
4КДП 168-5-Ат IV С	5,8	208,2	213,9	89,3	18,8	13,6	—	—	30,4	209,2	477,2	—	838,5	4,8	5,6	28,8	—	39,2	1091,6
4КДП 168-6-Ат IV С	28,3	168,8	197,1	89,3	18,8	13,6	—	—	112,0	665,6	—	—	899,3	4,8	22,4	14,4	—	41,6	1138,0
4КДП 168-7-Ат IV С	3,4	231,1	234,5	89,3	18,8	13,6	—	24,8	108,8	—	883,6	—	1138,9	9,6	22,4	—	—	32,0	1405,4
1КДП 180-1-Ат IV С	67,7	113,6	181,4	58,5	15,9	32,2	108,0	314,0	—	—	—	—	528,7	33,6	—	—	—	33,6	743,6
1КДП 180-2-Ат IV С	59,6	113,6	173,2	58,5	15,9	32,2	20,0	108,0	388,8	—	—	—	623,5	33,6	—	—	—	33,6	830,3
1КДП 180-3-Ат IV С	59,6	113,6	173,2	58,5	15,9	32,2	108,0	—	545,6	—	—	—	760,3	33,6	—	—	—	33,6	967,1
1КДП 180-4-Ат IV С	59,6	113,6	173,2	58,5	15,9	32,2	110,0	24,8	560,8	—	—	—	802,3	39,6	—	—	—	39,6	1015,1
1КДП 180-5-Ат IV С	72,7	113,6	186,4	58,5	15,9	32,2	132,0	24,8	—	678,8	—	—	942,3	45,6	—	—	—	45,6	1174,2
2КДП 180-1-Ат IV С	67,6	124,7	192,3	72,2	25,9	13,6	108,0	316,2	—	—	—	—	535,9	33,6	—	—	—	33,6	761,8
2КДП 180-2-Ат IV С	58,9	124,7	183,6	72,2	17,3	13,6	88,0	24,8	390,8	—	—	—	606,7	33,6	—	—	—	33,6	823,9
2КДП 180-3-Ат IV С	67,4	124,7	192,1	72,2	25,9	13,6	88,0	480,8	—	—	—	—	680,5	33,6	—	—	—	33,6	906,2
2КДП 180-4-Ат IV С	67,6	124,7	192,3	72,2	25,9	13,6	20,0	563,6	—	—	—	—	695,3	33,6	—	—	—	33,6	921,2
2КДП 180-5-Ат IV С	58,9	124,7	183,6	72,2	17,3	13,6	—	132,8	—	471,2	—	—	707,1	33,6	—	—	—	33,6	924,3
2КДП 180-6-Ат IV С	58,9	124,7	183,6	72,2	17,3	13,6	110,0	24,8	562,8	—	—	—	800,7	39,6	—	—	—	39,6	1023,9
2КДП 180-7-Ат IV С	32,8	170,1	202,9	72,2	17,3	13,6	110,0	24,8	—	—	608,4	—	846,3	39,6	—	—	—	39,6	1088,9
2КДП 180-8-Ат IV С	72,2	124,7	196,9	72,2	17,3	13,6	110,0	24,8	—	680,0	—	—	918,7	39,6	—	—	—	39,6	1155,3
3КДП 180-1-Ат IV С	72,3	123,2	195,4	78,1	17,3	33,4	—	342,8	136,0	—	—	—	607,7	9,6	28,0	—	—	37,6	840,7
3КДП 180-2-Ат IV С	31,3	179,3	210,6	78,1	27,3	13,6	—	24,8	392,8	164,0	—	—	700,6	9,6	—	36,0	—	45,6	956,8
3КДП 180-3-Ат IV С	72,1	123,2	195,2	78,1	17,3	33,4	—	484,0	136,0	—	—	—	748,9	9,6	28,0	—	—	37,6	981,7
3КДП 180-4-Ат IV С	31,3	179,3	210,6	78,1	27,3	13,6	—	24,8	567,2	164,0	—	—	875,0	9,6	—	36,0	—	45,6	1131,2
3КДП 180-5-Ат IV С	31,3	179,3	210,6	78,1	27,3	13,6	—	24,8	666,8	82,0	—	—	892,6	9,6	21,0	18,0	—	48,6	1151,8
3КДП 180-6-Ат IV С	31,3	179,3	210,6	78,1	17,3	13,6	—	24,8	102,0	765,2	—	—	1001,1	9,6	21,0	18,0	—	48,6	1260,2
4КДП 180-1-Ат IV С	47,1	168,8	215,9	89,3	33,5	13,6	—	206,4	488,2	—	—	—	831,0	4,8	28,0	—	—	32,8	1079,7

Взам. инв. №

Подпись и дата

Инв. № подл.

Марка	Изделия арматурные																		Всего кг.
	Стержневая горячекатаная арматура класса													Прокат листовой из стали марки ВСт3пс6-1					
	А-I			Ат-IVС															
	ГОСТ 5781-82			ГОСТ 10884-81*										ТУ 14-1-3023-80					
	6	8	Итого	10	12	14	16	18	20	22	25	28	Итого	δ=12	δ=14	δ=16	δ=18	Итого	
4КДП 180-2-Ат IVС	30,3	168,8	199,1	89,3	18,8	13,6	—	—	425,2	131,2	—	—	678,1	4,8	5,6	28,8	—	39,2	916,4
4КДП 180-3-Ат IVС	38,8	168,8	207,6	89,3	33,5	13,6	—	420,4	112,0	65,6	—	—	734,4	4,8	22,4	14,4	—	41,6	983,6
4КДП 180-4-Ат IVС	30,3	168,8	199,1	89,3	18,8	13,6	—	—	30,4	607,2	—	—	759,3	4,8	5,6	28,8	—	39,2	997,6
4КДП 180-5-Ат IVС	30,3	168,8	199,1	89,3	18,8	13,6	—	—	550,0	164,0	—	—	835,7	4,8	5,6	36,0	—	46,4	1081,2
4КДП 180-6-Ат IVС	30,3	168,8	199,1	89,3	18,8	13,6	—	—	625,2	131,2	—	—	878,1	4,8	5,6	28,8	—	39,2	1116,4
4КДП 180-7-Ат IVС	30,3	168,8	199,1	89,3	18,8	13,6	—	111,2	—	719,6	—	—	952,5	28,8	—	—	—	28,8	1180,4
4КДП 180-8-Ат IVС	30,5	168,8	199,3	89,3	18,8	13,6	—	—	139,2	694,4	—	—	955,3	4,8	28,0	14,4	—	47,2	1201,7
4КДП 180-9-Ат IVС	8,0	227,6	235,6	89,3	18,8	13,6	—	—	112,0	221,6	730,4	—	1185,7	4,8	22,4	14,4	—	41,6	1462,8
5КДП 156-1-Ат IVС	75,5	127,1	202,6	137,6	41,7	13,6	—	521,2	—	31,6	—	—	745,7	26,4	—	3,6	—	30,0	978,3
5КДП 156-2-Ат IVС	75,5	127,1	202,6	137,6	41,7	13,6	—	402,8	—	207,6	—	—	803,3	7,2	—	32,4	—	39,6	1045,5
5КДП 156-3-Ат IVС	74,1	127,1	201,2	137,6	41,7	13,6	—	218,8	173,2	273,6	—	—	858,5	7,2	25,2	—	—	32,4	1092,1
5КДП 156-4-Ат IVС	62,0	137,3	199,4	137,6	41,7	13,6	—	21,2	270,0	176,0	—	222,4	882,5	7,2	2,8	28,8	—	38,8	1120,6
5КДП 156-5-Ат IVС	68,3	146,4	214,7	137,6	41,7	13,6	—	218,8	173,2	—	353,6	—	938,5	7,2	25,2	—	—	32,4	1185,5
5КДП 156-6-Ат IVС	74,1	127,1	201,2	137,6	41,7	13,6	—	319,6	26,0	449,6	—	—	988,1	7,2	2,8	28,8	—	38,8	1228,1
6КДП 156-1-Ат IVС	62,1	129,8	191,8	157,2	22,3	13,6	—	209,2	395,6	—	—	—	797,9	7,2	19,6	—	—	26,8	1016,5
6КДП 156-2-Ат IVС	28,6	188,6	217,2	157,2	22,3	13,6	—	209,2	—	163,6	201,6	—	767,5	7,2	—	25,2	—	32,4	1017,1
6КДП 156-3-Ат IVС	34,2	178,7	212,9	157,2	22,3	13,6	—	209,2	424,8	31,6	—	—	858,7	7,2	25,2	3,6	—	36,0	1107,6
6КДП 156-4-Ат IVС	34,2	178,7	212,9	157,2	22,3	13,6	—	209,2	110,4	343,6	—	—	856,3	7,2	16,8	3,6	—	27,6	1096,8
6КДП 156-5-Ат IVС	22,6	188,6	211,2	157,2	22,3	13,6	—	21,2	423,6	—	—	252,8	890,7	7,2	28,0	—	—	35,2	1137,1
6КДП 156-6-Ат IVС	28,2	178,7	207,0	157,2	22,3	13,6	—	42,4	650,8	66,0	—	—	952,3	9,6	12,6	10,8	—	33,0	1192,2
6КДП 156-7-Ат IVС	30,2	178,7	208,9	157,2	22,3	13,6	—	21,2	342,8	444,0	—	—	1001,1	7,2	2,8	21,6	—	31,6	1241,6
6КДП 156-8-Ат IVС	28,6	198,0	226,6	157,2	22,3	13,6	—	209,2	165,6	31,6	403,2	—	1002,7	7,2	25,2	3,6	—	36,0	1265,3
6КДП 156-9-Ат IVС	28,2	178,7	207,0	157,2	22,3	13,6	—	42,4	—	790,0	—	—	1025,5	9,6	—	32,4	—	42,0	1274,4

Инв. № подл. | Подпись и дата | Взам. инв. №

Марка	Изделия арматурные																		Всего кг.
	Стержневая горячекатаная арматура класса													Прокат листовой из стали марки ВСт3пс6-1					
	А-I			Ат-IV С															
	ГОСТ 5781-82			ГОСТ 10884-81*										ТУ 14-1-3023-80					
	6	8	Итого	10	12	14	16	18	20	22	25	28	Итого	δ=12	δ=14	δ=16	δ=18	Итого	
6КДП 156-10-Ат IV С	24,6	198,0	222,6	157,2	22,3	13,6	—	21,2	258,0	132,0	—	505,6	1109,9	7,2	2,8	21,6	—	31,6	1364,1
7КДП 156-1-Ат IV С	73,7	119,8	193,5	137,6	46,2	13,6	96,0	218,8	—	154,8	—	—	667,0	26,4	—	3,6	—	30,0	890,5
7КДП 156-2-Ат IV С	68,7	128,4	197,1	137,6	46,2	13,6	96,0	218,8	—	31,6	—	199,2	743,0	26,4	—	3,6	—	30,0	970,1
7КДП 156-3-Ат IV С	78,1	119,8	197,9	137,6	46,2	13,6	—	337,2	—	278,0	—	—	812,6	26,4	—	3,6	—	30,0	1040,5
7КДП 156-4-Ат IV С	68,7	135,9	204,5	137,6	46,2	13,6	—	218,8	173,2	—	316,8	—	906,2	7,2	25,2	—	—	32,4	1143,1
8КДП 156-1-Ат IV С	61,9	122,4	184,3	157,2	21,2	13,6	—	298,0	261,2	—	—	—	751,2	21,6	2,8	—	—	24,4	959,9
8КДП 156-2-Ат IV С	61,9	122,4	184,3	157,2	21,2	13,6	—	209,2	110,4	314,8	—	—	826,4	7,2	16,8	3,6	—	27,6	1038,3
8КДП 156-3-Ат IV С	28,6	189,1	217,7	157,2	21,2	13,6	—	209,2	—	163,6	366,4	—	931,2	7,2	—	25,2	—	32,4	1181,3
8КДП 156-4-Ат IV С	22,6	189,1	211,7	157,2	21,2	13,6	—	21,2	258,0	132,0	—	459,2	1062,4	7,2	2,8	21,6	—	31,6	1305,7
5КДП 168-1-Ат IV С	77,3	127,1	204,4	137,6	50,9	13,6	—	356,4	113,6	31,6	—	—	703,7	26,4	—	3,6	—	30,0	938,1
5КДП 168-2-Ат IV С	77,3	127,1	204,4	137,6	50,9	13,6	—	238,0	147,2	168,4	—	—	755,7	7,2	22,4	3,6	—	33,2	993,3
5КДП 168-3-Ат IV С	71,5	137,3	208,8	137,6	50,9	13,6	—	238,0	173,2	—	—	222,4	835,7	7,2	25,2	—	—	32,4	1076,9
5КДП 168-4-Ат IV С	71,5	137,3	208,8	137,6	50,9	13,6	—	238,0	—	207,6	176,8	—	824,5	7,2	—	32,4	—	39,6	1072,9
5КДП 168-5-Ат IV С	32,9	192,4	225,3	137,6	44,5	13,6	—	21,2	403,6	361,6	—	—	982,1	7,2	19,6	14,4	—	41,2	1248,5
5КДП 168-6-Ат IV С	40,2	192,4	232,6	137,6	50,9	13,6	—	338,8	363,6	88,0	—	—	992,5	7,2	19,6	14,4	—	41,2	1266,2
5КДП 168-7-Ат IV С	25,9	211,7	237,6	137,6	20,9	13,6	—	21,2	—	726,8	353,6	—	1273,7	7,2	—	39,6	—	46,8	1558,1
6КДП 168-1-Ат IV С	74,7	139,8	214,5	157,2	45,9	13,6	—	228,4	173,2	156,0	—	—	774,3	7,2	25,2	—	—	32,4	1021,2
6КДП 168-2-Ат IV С	40,0	205,1	245,1	157,2	45,9	13,6	—	438,0	—	207,6	—	—	862,3	7,2	—	32,4	—	39,6	1146,9
6КДП 168-3-Ат IV С	77,2	139,8	217,0	157,2	45,9	13,6	—	560,0	—	176,0	—	—	952,7	9,6	—	28,8	—	38,4	1208,1
6КДП 168-4-Ат IV С	37,6	205,1	242,7	157,2	45,9	13,6	—	228,4	220,8	343,6	—	—	1009,5	7,2	33,6	3,6	—	44,4	1296,6
6КДП 168-5-Ат IV С	68,5	139,8	208,3	157,2	45,9	13,6	—	21,2	849,2	—	—	—	1087,1	7,2	30,8	—	—	38,0	1333,4
6КДП 168-6-Ат IV С	30,2	205,1	235,3	157,2	22,3	13,6	—	42,4	369,6	592,8	—	—	1197,9	9,6	16,8	21,6	—	48,0	1481,2
6КДП 168-7-Ат IV С	32,0	225,1	257,1	157,2	45,9	13,6	—	228,4	220,8	31,6	—	505,6	1203,1	7,2	33,6	3,6	—	44,4	1504,6

Инв. № подл. | Подпись и дата | Взам. инв. №

Марка	Изделия арматурные																		Всего кг
	Стержневая горячекатаная арматура класса													Прокат листовой из стали марки ВСт3пс6-1					
	А-I			Ат-IV С															
	ГОСТ 5781-82			ГОСТ 10884-81*										ТУ 14-1-3023-80					
	6	8	Итого	10	12	14	16	18	20	22	25	28	Итого	δ=12	δ=14	δ=16	δ=18	Итого	
7КДП 168-1-АтIVС	76,7	119,8	196,5	137,6	19,8	57,2	96,0	238,0	—	154,8	—	—	703,4	26,4	—	3,6	—	30,0	929,9
7КДП 168-2-АтIVС	71,7	135,9	207,5	137,6	19,8	57,2	—	356,4	—	31,6	316,8	—	919,4	26,4	—	3,6	—	30,0	1156,9
8КДП 168-1-АтIVС	74,7	132,5	207,2	157,2	47,6	13,6	—	346,8	—	314,8	—	—	880,0	26,4	—	3,6	—	30,0	1117,2
8КДП 168-2-АтIVС	32,2	216,2	248,4	157,2	47,6	13,6	—	228,4	147,2	31,6	366,4	—	992,0	7,2	22,4	3,6	—	33,2	1273,6
8КДП 168-3-АтIVС	32,2	215,5	247,7	157,2	47,6	13,6	—	228,4	—	207,6	—	459,2	1113,6	7,2	—	32,4	—	39,6	1400,9
5КДП 180-1-АтIVС	90,2	137,2	227,4	137,6	20,9	13,6	70,0	405,2	—	168,4	—	—	815,7	31,2	—	3,6	—	34,8	1077,8
5КДП 180-2-АтIVС	84,3	147,4	231,7	137,6	20,9	13,6	70,0	257,2	184,0	31,6	—	222,4	937,3	7,2	28,0	3,6	—	38,8	1207,7
5КДП 180-3-АтIVС	76,0	156,8	232,8	137,6	20,9	60,0	—	21,2	521,2	31,6	353,6	—	1146,1	7,2	35,0	3,6	—	45,8	1424,7
5КДП 180-4-АтIVС	90,2	137,2	227,4	137,6	20,9	13,6	70,0	396,4	164,0	383,6	—	—	1186,1	7,2	23,8	18,0	—	49,0	1462,4
5КДП 180-5-АтIVС	10,6	285,5	296,1	137,6	20,9	13,6	—	21,2	118,0	438,6	728,0	—	1477,9	7,2	16,8	27,0	—	51,0	1825,0
6КДП 180-1-АтIVС	41,0	205,1	246,1	157,2	22,3	57,2	—	247,6	173,2	156,0	—	—	813,5	7,2	25,2	—	—	32,4	1092,0
6КДП 180-2-АтIVС	41,0	205,1	246,1	157,2	22,3	57,2	—	247,6	259,2	207,6	—	—	951,1	7,2	—	32,4	—	39,6	1236,8
6КДП 180-3-АтIVС	35,2	215,3	250,5	157,2	22,3	57,2	—	247,6	—	295,6	—	252,8	1032,7	7,2	—	46,8	—	54,0	1337,2
6КДП 180-4-АтIVС	32,4	205,1	237,5	157,2	48,7	13,6	—	21,2	500,0	343,6	—	—	1084,3	7,2	33,6	3,6	—	44,4	1366,1
6КДП 180-5-АтIVС	41,0	205,1	246,1	157,2	22,3	57,2	—	369,6	259,2	220,0	—	—	1085,5	9,6	—	36,0	—	45,6	1377,2
6КДП 180-6-АтIVС	35,2	224,4	259,6	157,2	22,3	57,2	—	247,6	—	207,6	403,2	—	1095,1	7,2	—	32,4	—	39,6	1394,3
6КДП 180-7-АтIVС	35,2	224,4	259,6	157,2	22,3	57,2	—	247,6	220,8	31,6	—	505,6	1242,3	7,2	33,6	3,6	—	44,4	1546,3
6КДП 180-8-АтIVС	4,8	280,3	285,1	157,2	22,3	13,6	—	21,2	147,2	163,6	1038,4	—	1563,5	7,2	22,4	25,2	—	54,8	1903,4
7КДП 180-1-АтIVС	89,4	129,9	219,3	137,6	19,8	13,6	190,0	257,2	—	154,8	—	—	773,0	31,2	—	3,6	—	34,8	1027,1
7КДП 180-2-АтIVС	84,3	138,5	222,8	137,6	19,8	13,6	70,0	405,2	—	31,6	—	199,2	877,0	31,2	—	3,6	—	34,8	1134,6
7КДП 180-3-АтIVС	76,2	145,9	222,1	137,6	19,8	63,0	—	21,2	317,2	220,0	316,8	—	1095,6	7,2	2,8	36,0	—	46,0	1363,6
8КДП 180-1-АтIVС	72,3	141,9	214,2	157,2	21,2	60,0	—	366,0	—	31,6	—	229,6	865,6	26,4	—	3,6	—	30,0	1109,8
8КДП 180-2-АтIVС	35,2	215,5	250,7	157,2	21,2	60,0	—	247,6	—	207,6	366,4	—	1060,0	7,2	—	32,4	—	39,6	1350,3
8КДП 180-3-АтIVС	35,2	215,5	250,7	157,2	21,2	60,0	—	247,6	—	207,6	—	459,2	1152,8	7,2	—	32,4	—	39,6	1443,1
8КДП 180-4-АтIVС	28,1	215,5	243,6	157,2	51,2	13,6	—	21,2	650,8	—	—	459,2	1353,2	7,2	36,4	—	—	43,6	1640,4

Инв. № подл. | Подпись и дата | Взам. инв. №