ТИПОВЫЕ КОНСТРУКЦИИ, ИЗДЕЛИЯ И УЗЛЫ
ЗДАНИЙ И СООРУЖЕНИЙ

Серия 3.503.1-76

Промежуточные опоры под пролетные строения длиной 12, 15, 18, 24 и 33 м для автодорожных путепроводов под нагрузку от автомобилей-самосвалов БелАЗ-540

Выпуск 3

Монолитные железобетонные конструкции

Рабочие чертежи

23244-01
ЦЕНА

ТИПОВЫЕ КОНСТРУКЦИИ, ИЗДЕЛИЯ И УЗЛЫ
ЗДАНИЙ И СООРУЖЕНИЙ

Серия 3.503.1-76

Промежуточные опоры под пролетные строения длиной 12, 15, 18, 24 и 33 м для автодорожных путепроводов под нагрузку от автомобилей-самосвалов БелАЗ-540

Выпуск 3

Монолитные железобетонные конструкции

Рабочие чертежи

Разработаны институтом Промтрансниипроект
Главный инженер института В.И. Поляков
Главный инженер проекта В.Е. Дашкевич

Утверждены и введены в действие
Госстроем СССР
Протокол №ИИ-7 от 3 июля 1987г.

Инв. № подл. | Подпись и дата | Взам. инв. №

Обозначение	Наименование	Стр.
3.503.1-76.3.000 ТО	Техническое описание	3
3.503.1-76.3.100	Фундамент Ф440-51-2	4
3.503.1-76.3.100 СБ	Фундамент Ф440-51-2. Сборочный чертеж	5
3.503.1-76.3.110	Фундамент Ф470-51-2	6
3.503.1-76.3.110 СБ	Фундамент Ф470-51-2. Сборочный чертеж	7
3.503.1-76.3.120	Фундамент Ф510-51-2	8
3.503.1-76.3.120 СБ	Фундамент Ф510-51-2. Сборочный чертеж	9
3.503.1-76.3.130	Фундамент ФЭ510-51-2	10
3.503.1-76.3.130 СБ	Фундамент ФЭ 510-51-2. Сборочный чертеж	11
3.503.1-76.3.140	Фундамент Ф550-51-2	12
3.503.1-76.3.140 СБ	Фундамент Ф550-51-2. Сборочный чертеж	13
3.503.1-76.3.150	Фундамент СФ210-51-26	14
3.503.1-76.3.150 СБ	Фундамент СФ210-51-26. Сборочный чертеж	15
3.503.1-76.3.160	Фундамент СФ210-51-32	16
3.503.1-76.3.160 СБ	Фундамент СФ210-51-32. Сборочный чертеж	17
3.503.1-76.3.170	Фундамент СФ270-51-32	18
3.503.1-76.3.170 СБ	Фундамент СФ270-51-32. Сборочный чертеж	19
3.503.1-76.3.180	Фундамент СФ300-51-39	20
3.503.1-76.3.180 СБ	Фундамент СФ300-51-39. Сборочный чертеж	21
3.503.1-76.3.190	Фундамент СФ405-51-12	22
3.503.1-76.3.190 СБ	Фундамент СФ405-51-12. Сборочный чертеж	23
3.503.1-76.3.200	Фундамент СФ480-51-16	24
3.503.1-76.3.200 СБ	Фундамент СФ480-51-16. Сборочный чертеж	25
3.503.1-76.3.210	Фундамент СФ510-51-20	26
3.503.1-76.3.210 СБ	Фундамент СФ510-51-20. Сборочный чертеж	27

Взам. инв. № | Подп. и дата | Инв. № подл.

Разраб.	Ледянкина	
Пров.	Андрианова	
Гл. инж. пр.	Дашкевич	
Н. контр.	Дашкевич	
Нач. отд.	Каташев	

3.503.1-76.3

Содержание

Стадия	Лист	Листов
Р	1	2

ПРОМТРАНСНИИПРОЕКТ

Копировал Кирилл Формат А4

Обозначение	Наименование	Стр.
3.503.1-76.3.220	Ригель 1Р110-51-2	28
3.503.1-76.3.220 СБ	Ригель 1Р110-51-2. Сборочный чертеж	29
3.503.1-76.3.230	Ригель 2Р110-51-2	30
3.503.1-76.3.230 СБ	Ригель 2Р110-51-2. Сборочный чертеж	31
3.503.1-76.3.240	Ригель 1Р120-51-2	32
3.503.1-76.3.240 СБ	Ригель 1Р120-51-2. Сборочный чертеж	33
3.503.1-76.3.250	Ригель 2Р120-51-2	34
3.503.1-76.3.250 СБ	Ригель 2Р120-51-2. Сборочный чертеж	35
3.503.1-76.3.260	Подферменник (ПФ1...ПФ6)	36
3.503.1-76.3.260 СБ	Подферменник (ПФ1...ПФ6). Сборочный чертеж	37
3.503.1-76.3.270	Подферменник (ПФ7...ПФ12)	38
3.503.1-76.3.270 СБ	Подферменник (ПФ7...ПФ12). Сборочный чертеж	38
3.503.1-76.3.280	Подферменник (ПФ13...ПФ18)	39
3.503.1-76.3.280 СБ	Подферменник (ПФ13...ПФ18). Сборочный чертеж	40
3.503.1-76.3.290	Подферменник (ПФ19...ПФ24)	40
3.503.1-76.3.290 СБ	Подферменник (ПФ19...ПФ24). Сборочный чертеж	41
3.503.1-76.3.300	Подферменник (ПФ25...ПФ30)	42
3.503.1-76.3.300 СБ	Подферменник (ПФ25...ПФ30). Сборочный чертеж	43
3.503.1-76.3.000 РС	Ведомость расхода стали	44

Взам. инв. № | Подпись и дата | Инв. № подл.

3.503.1-76.3

Лист 2

Копировал Кирилл 23244-01 3 Формат А4

В настоящем выпуске приведены монолитные железобетонные конструкции.

Для изготовления монолитных конструкций опор применяется конструкционный тяжелый бетон по ГОСТ 25192-82 класса В25.

Марка бетона по морозостойкости (F) принимается по СНиП 2.05.03-84 "Мосты и трубы".

Цемент и заполнители для бетона монолитных конструкций должны удовлетворять требованиям нормативных документов, приведенных в помещаемой ниже таблице.

Наименование компонентов	Нормативные документы
Цемент	СНиП III-43-75, п.4.22
Крупный заполнитель	СНиП III-43-75, п.4.23
Мелкий заполнитель	СНиП III-43-75, п.4.24
Вода	СНиП III-43-75, п.4.27

В качестве рабочей арматуры в соответствии с указаниями ТП 101-81 приняты стержни периодического профиля из низколегированной мартеновской горячекатаной стали класса А-III.

Распределительная арматура и подъемные петли — гладкие стержни из углеродистой горячекатаной стали класса А-I.

Марки стали, которые следует применять при изготовлении арматурных изделий в зависимости от расчетной температуры района эксплуатации сооружения, приведены в выпусках 0, 2 и 4 настоящей серии.

Проектное положение каркасов и сеток в опалубочных формах обеспечивается постановкой хомутов, схваток, которые привариваются к стержням сеток, каркасов при помощи сварочных клещей или крепятся вязальной проволокой.

Защитный слой бетона обеспечивается установкой в опалубочных формах бетонных кубиков.

Описание принятой системы обозначения марок монолитных изделий приведено в выпуске 0 настоящей серии.

Инв.№ подл.	Подпись и дата	Взам.инв.№

Формат	Зона	Поз.	Обозначение	Наименование	Кол. на исполн. 3.503.1-76.3.100	Примечание
					—	
				Документация		
А3			3.503.1-76.3.100 СБ	Сборочный чертеж	×	
А3			3.503.1-76.3.000 РС	Ведомость расхода		
				стали	×	
А4			3.503.1-76.3.000 ТО	Техническое описание	×	
				Сборочные единицы		
А4		1	3.503.1-76.4.100	Каркас пространственный КП4	2	
А4		2	3.503.1-76.4.110	Каркас пространственный КП5	2	
А4		3	3.503.1-76.4.280	Сетка арматурная С21	1	
А4		4	3.503.1-76.4.290-01	Сетка арматурная С24	1	

Разраб.	Оганов		3.503.1-76.3.100
Пров.	Андрианова		Фундамент Ф440-51-2
Гл.инж.пр.	Дашкевич		Стадия: Р · Лист: 1 · Листов: 2
Н.контр.	Дашкевич		ПРОМТРАНСНИИПРОЕКТ
Нач.отд.	Каташев		

Копировал Формат А4

Инв.№ подл.	Подпись и дата	Взам.инв.№

Формат	Зона	Поз.	Обозначение	Наименование	Кол. на исполн. 3.503.1-76.3.100	Примечание
				Детали		
				Стержни отдельные		
Б4		5	3.503.1-76.3.101	ф28 А III ГОСТ 5781-82*, ℓ=2200	16	170,2 кг
				Материалы		
				Тяжелый бетон по		
				ГОСТ 25192-82 класса В25	23,96	м³

23244-01 5

3.503.1-76.3.100 Лист 2

Копировал Формат А4

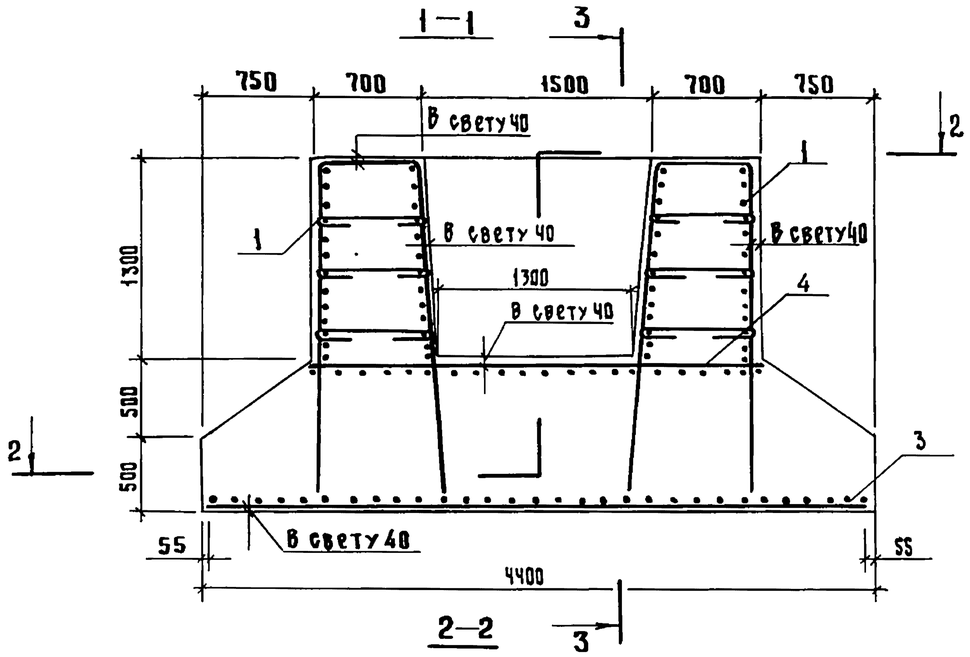

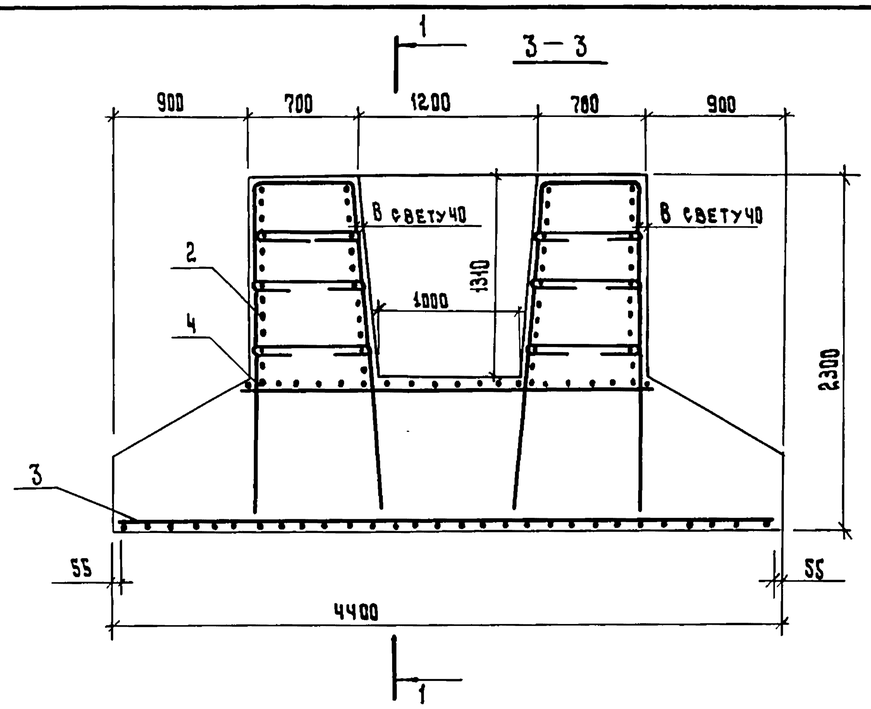

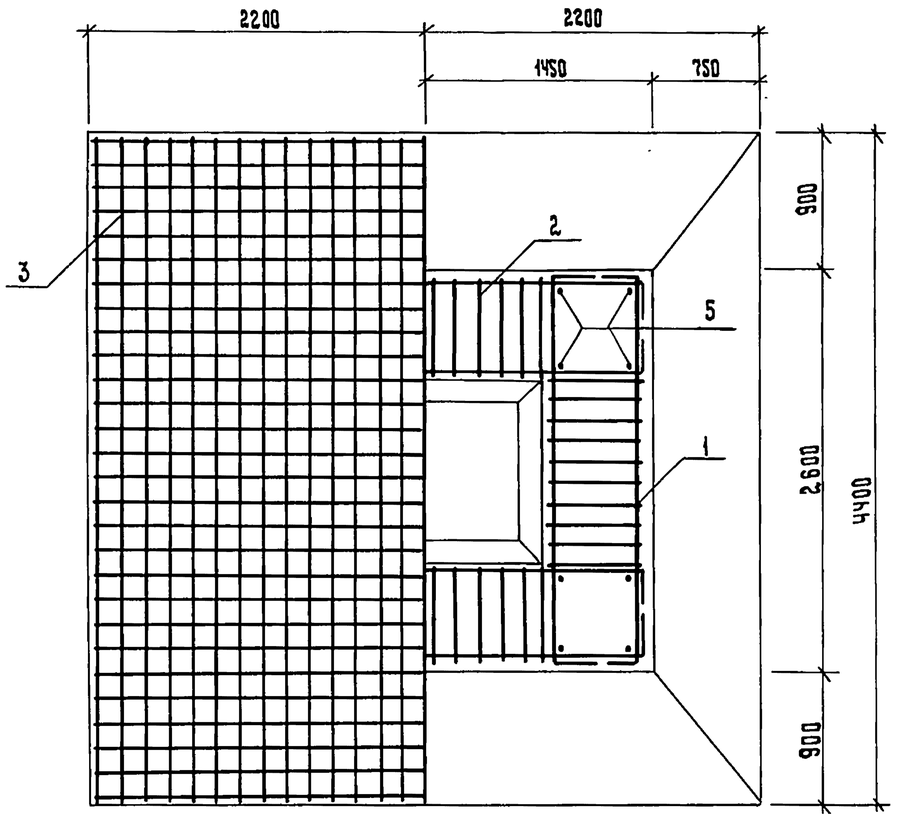

				3.503.1-76. 3.100 СБ		
				Фундамент Ф40-51-2 Сборочный чертеж	Стадия	Масса	Масштаб
					Р		1:40
					Лист	Листов 1	
Разраб.	Оганов				ПРОМТРАНСНИИПРОЕКТ		
Провер.	Митина						
Гл.инж.пр	Дашкевич						
Н.контр.	Дашкевич						
Нач. отд.	Каташев						

Инв. № подл. | Подпись и дата | Взам. инв. №

Копировал Типоли 23244-01 6 Формат А3

Инв. № подл.	Подпись и дата	Взам. инв. №

Формат	Зона	Поз.	Обозначение	Наименование	Кол. на исполн. 3.503.1-76.3.110	Примечание
					—	
				Документация		
А3			3.503.1-76.3.110 СБ	Сборочный чертеж	×	
А3			3.503.1-76.3.000 РС	Ведомость расхода стали	×	
А4			3.503.1-76.3.000 ТО	Техническое описание	×	
				Сборочные единицы		
А4		1	3.503.1-76.4.100	Каркас пространственный КП4	2	
А4		2	3.503.1-76.4.110	Каркас пространственный КП5	2	
А4		3	3.503.1-76.4.280-01	Сетка арматурная С22	1	
А4		4	3.503.1-76.4.290-01	Сетка арматурная С24	1	

Разраб.	Оганов	Оганов	
Пров.	Андрианова	Андрианова	
Гл.инж.пр.	Дашкевич		
Н. контр.	Дашкевич		
Нач. отд.	Каташев		

3.503.1-76.3.110

Фундамент Ф470-51-2

Стадия	Лист	Листов
Р	1	2

ПРОМТРАНСНИИПРОЕКТ

Копировал Кирилл Формат А4

Инв. № подл.	Подпись и дата	Взам. инв. №

Формат	Зона	Поз.	Обозначение	Наименование	Кол. на исполн. 3.503.1-76.3.110	Примечание
				Детали		
				Стержни отдельные		
Б4		5	3.503.1-76.3.101	Ф28 А III ГОСТ 5781-82,* ℓ=2200	16	170,2 кг
				Материалы		
				Тяжелый бетон по ГОСТ 12592-82 класса В25	25,92	$м^3$

3.503.1-76.3.110

Лист 2

Копировал Кирилл Формат А4

23244-01 7

6

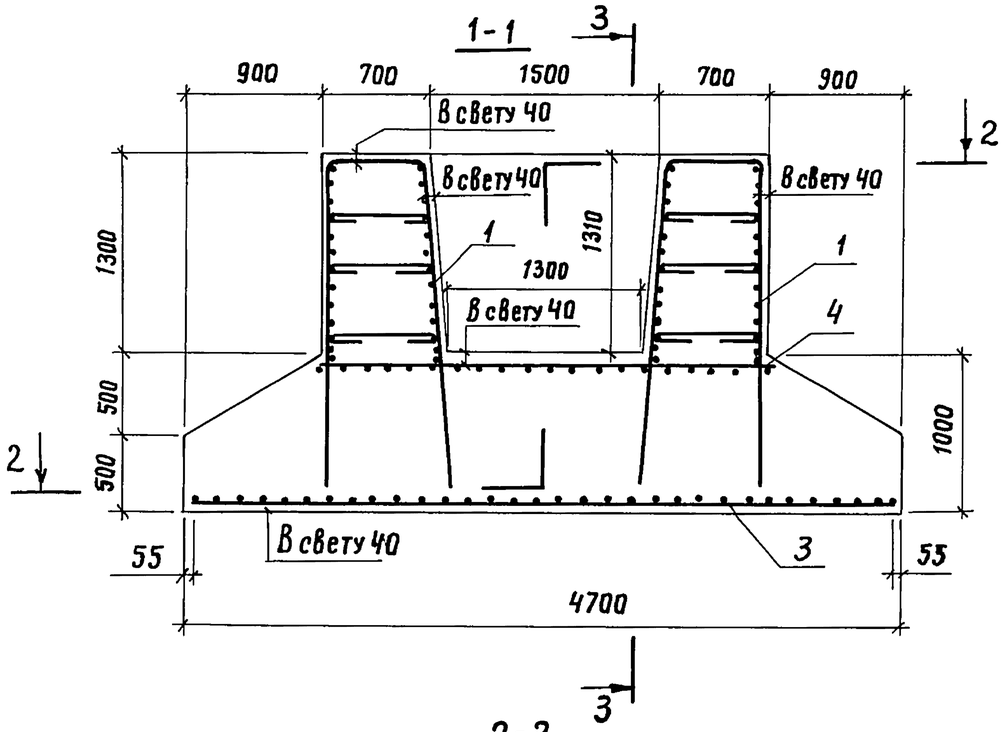

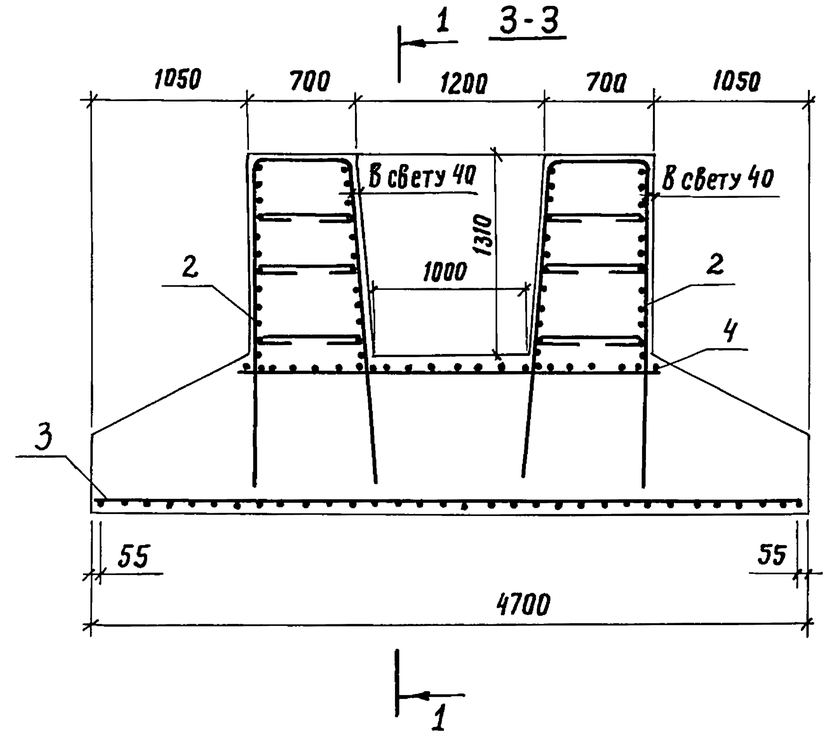

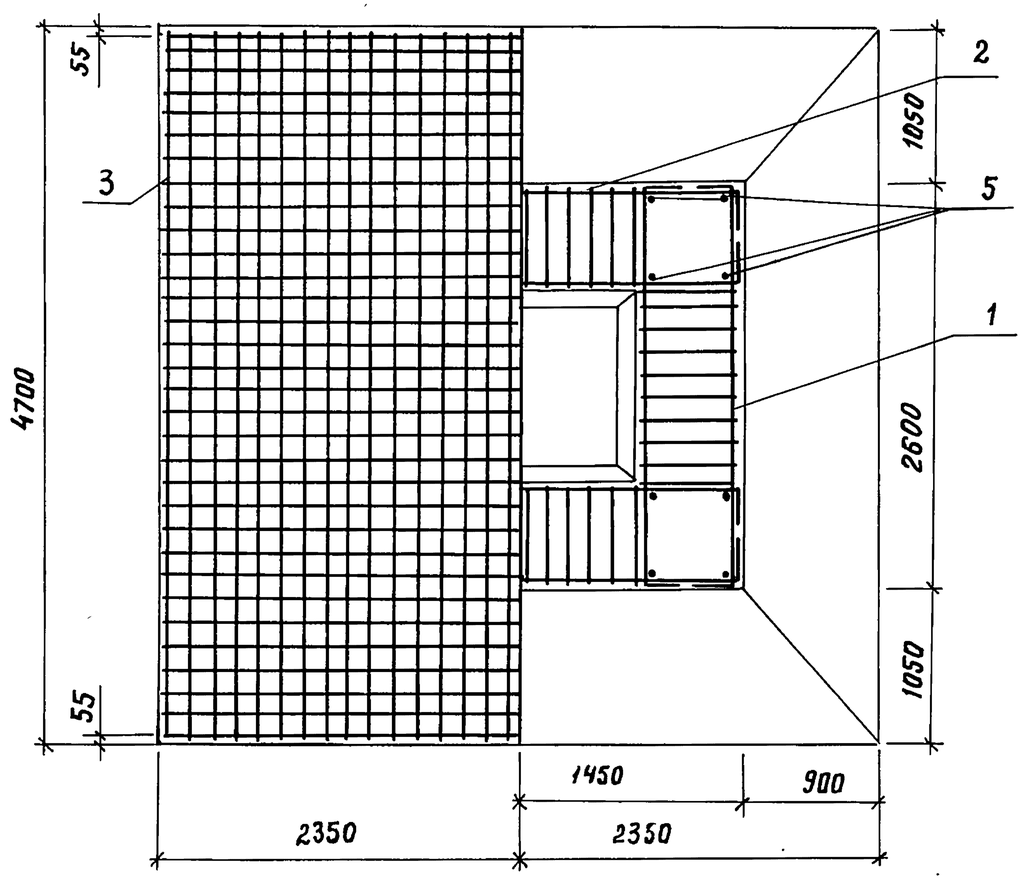

Разраб.	Оганов			3.503.1-76.3.110 СБ
Пров.	Митина			Фундамент Ф470-51-2 Сборочный чертеж
Гл.инж.пр.	Дашкевич			Стадия: Р; Масса: ; Масштаб: 1:40
Н.контр.	Дашкевич			Лист: ; Листов: 1
Нач.отд.	Каташев			ПРОМТРАНСНИИПРОЕКТ

Инв. № подл. | Подпись и дата | Взам. инв. №

Копировал Хитрова 23244-01 8 Формат А3

Инв.№ подл.	Подпись и дата	Взам. инв.№

Формат	Зона	Поз.	Обозначение	Наименование	Кол. на исполн. 3.503.1-76.3.120 —	Примечание
				Документация		
А3			3.503.1-76.3.120 СБ	Сборочный чертеж	×	
А3			3.503.1-76.3.000 РС	Ведомость расхода		
				стали	×	
А4			3.503.1-76.3.000 ТО	Техническое описание	×	
				Сборочные единицы		
А4		1	3.503.1-76.4.100	Каркас пространственный КП4	2	
А4		2	3.503.1-76.4.110	Каркас пространственный КП5	2	
А4		3	3.503.1-76.4.280-01	Сетка арматурная С23	1	
А4		4	3.503.1-76.4.290-01	Сетка арматурная С24	1	

Разраб.	Оганов		3.503.1-76.3.120
Пров.	Андрианова		Фундамент Ф510-51-2
Гл.инж.пр.	Дашкевич		Стадия: Р; Лист: 1; Листов: 2
Н.контр.	Дашкевич		ПРОМТРАНСНИИПРОЕКТ
Нач.отд.	Каташев		

Копировал Формат А4

Инв.№ подл.	Подпись и дата	Взам.инв.№

Формат	Зона	Поз.	Обозначение	Наименование	Кол. на исполн. 3.503.1-76.3.120 —	Примечание
				Детали		
				Стержни отдельные		
Б4		5	3.503.1-76.3.101	ф28 А III ГОСТ 5781-82,* ℓ=2200	16	170,2 кг
				Материалы		
				Тяжелый бетон по		
				ГОСТ 12592-82 класса В 25	28,72	м³

3.503.1-76.3.120	Лист 2

Копировал Формат А4

23244-01 9

8

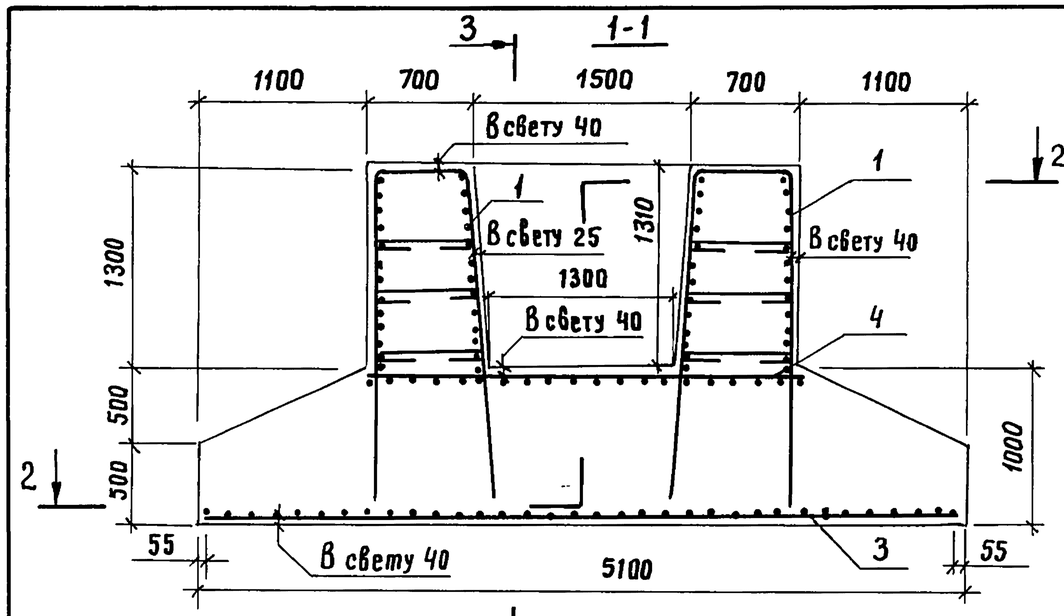

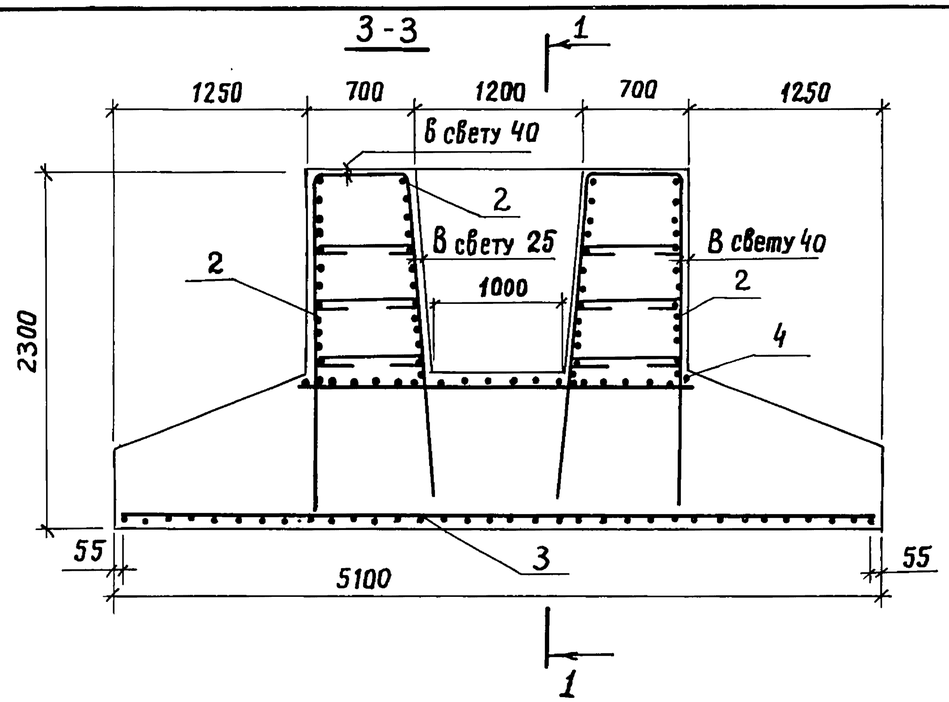

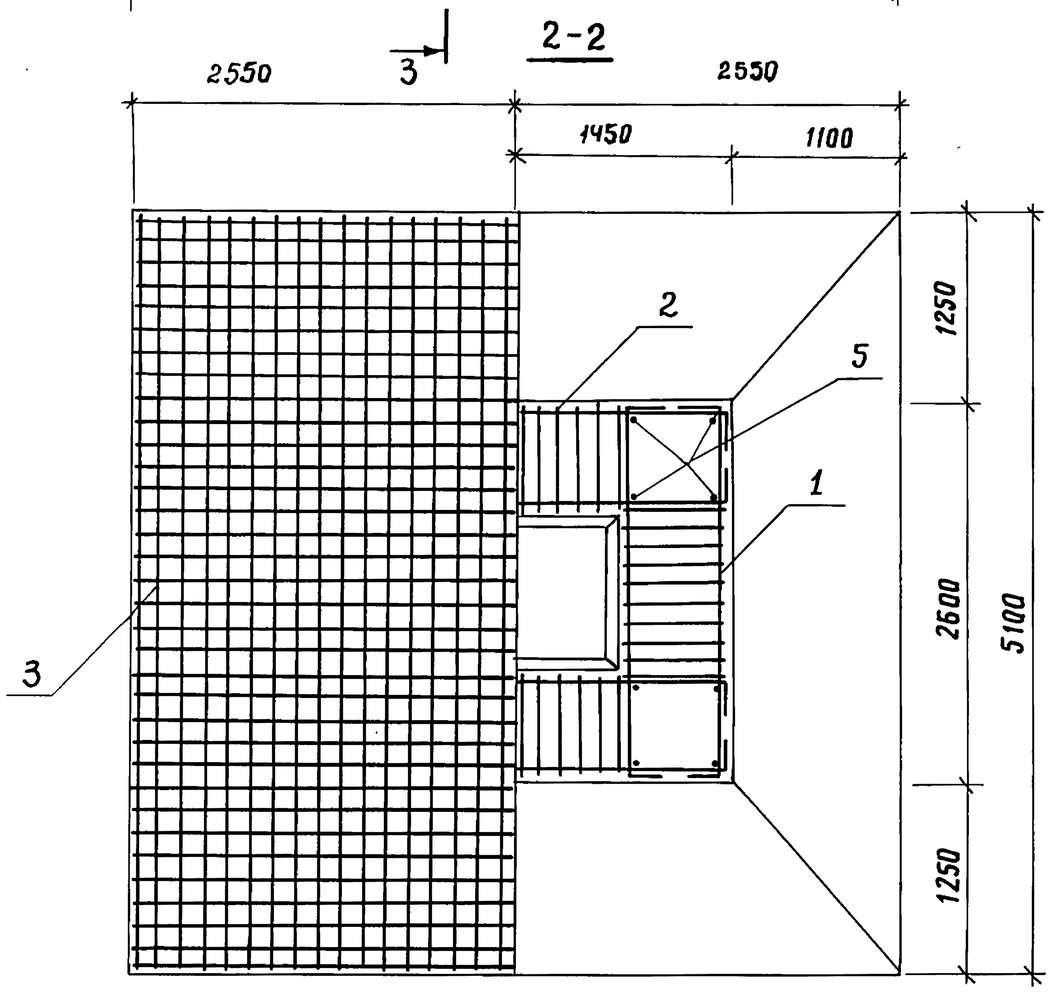

Разраб.	Оганов		
Пров.	Митина		
Гл.инж.пр.	Дашкевич		
Н.контр.	Дашкевич		
Нач.отд.	Каташев		

3.503.1-76.3.120 СБ

Фундамент Ф510-51-2

Сборочный чертеж

Стадия	Масса	Масштаб
Р		1:40
Лист	Листов 1	

ПРОМТРАНСНИИПРОЕКТ

Инв.№ подл. | Подпись и дата | Взам.инв.№

Копировал Хуриле 23244-01 10 Формат А3

Инв.№ подл.	Подпись и дата	Взам. инв.№

Формат	Зона	Поз.	Обозначение	Наименование	Кол. на исполн. 3.503.1-76.3.130	Примечание
					—	
				Документация		
А3			3.503.1-76.3.130 СБ	Сборочный чертеж	×	
А3			3.503.1-76.3.000 РС	Ведомость расхода стали	×	
А4			3.503.1-76.3.000 ТО	Техническое описание	×	
				Сборочные единицы		
А4		1	3.503.1-76.4.100	Каркас пространственный КП4	2	
А4		2	3.503.1-76.4.110	Каркас пространственный КП5	2	
А4		3	3.503.1-76.4.290	Сетка арматурная С23	1	
А4		4	-01	Сетка арматурная С24	1	

Разраб.	Оганов	Оганов	
Пров.	Андрианова	Андр.	
Гл.инж.пр.	Дашкевич		
Н.контр.	Дашкевич		
Нач.отд.	Каташев		

3.503.1-76.3.130

Фундамент ФЭ510-51-2

Стадия	Лист	Листов
Р	1	2

ПРОМТРАНСНИИПРОЕКТ

Копировал Хирше Формат А4

Инв.№ подл.	Подпись и дата	Взам. инв.№

Формат	Зона	Поз.	Обозначение	Наименование	Кол. на исполн. 3.503.1-76.3.130	Примечание
				Детали		
				Стержни отдельные		
Б4		5	3.503.1-76.3.101	Ф28АIII ГОСТ 5781-82*, ℓ=2200	16	170,2 кг
				Материалы		
				Тяжелый бетон по ГОСТ 12592-82, класса В25	28,72	м³

3.503.1-76.3.130

Лист 2

Копировал Хирше Формат А4

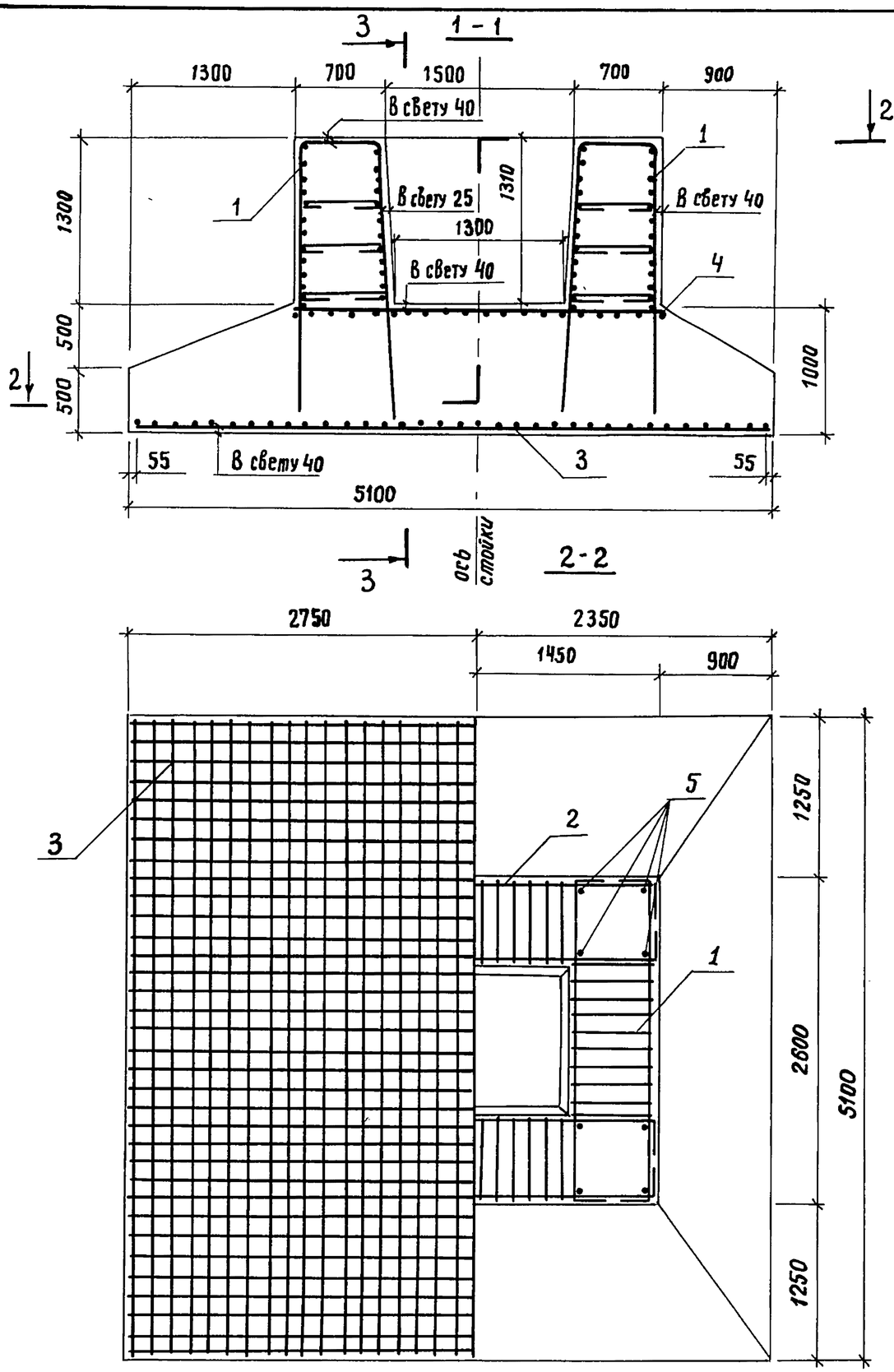

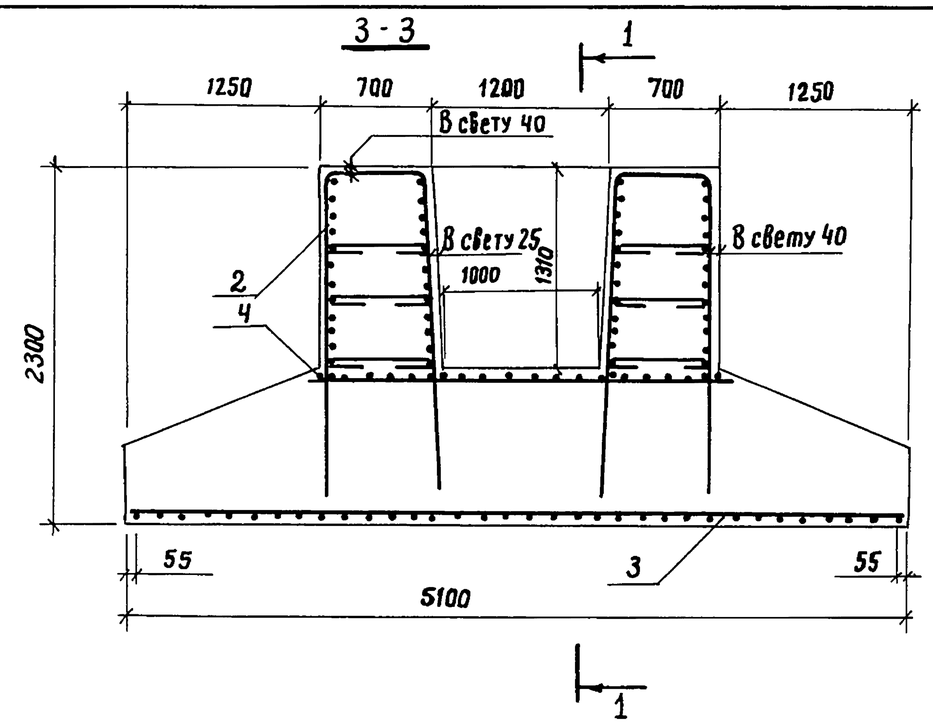

Разраб.	Оганов		
Пров.	Митина		
Гл. инж. пр.	Дашкевич		
Н. контр.	Дашкевич		
Нач. отд.	Каташев		

3.503.1-76.3.130 СБ

Фундамент ФЭ510-51-2
Сборочный чертеж

Стадия	Масса	Масштаб
Р		1:40
Лист	Листов 1	

ПРОМТРАНСНИИПРОЕКТ

Инв. № подл. | Подпись и дата | Взам. инв. №

Копировал 23244-01 12 Формат А3

Инв.№ подл.	Подпись и дата	Взам. инв. №

Формат	Зона	Поз.	Обозначение	Наименование	Кол. на исполн. 3.503.1-76.3.140	Примечание
					—	
				Документация		
А3			3.503.1-76.3.140 СБ	Сборочный чертеж	×	
А3			3.503.1-76.3.000 РС	Ведомость расхода стали	×	
А4			3.503.1-76.3.000 ТО	Техническое описание	×	
				Сборочные единицы		
А4		1	3.503.1-76.4.100	Каркас пространственный КП4	2	
А4		2	3.503.1-76.4.110	Каркас пространственный КП5	2	
А4		3	3.503.1-76.4.300	Сетка арматурная С25	1	
А4		4	3.503.1-76.4.290-01	Сетка арматурная С24	1	

Разраб.	Оганов		
Пров.	Андрианова		
Гл.инж.пр.	Дашкевич		
Н.контр.	Дашкевич		
Нач. отд.	Каташев		

3.503.1-76.3.140

Фундамент Ф550-51-2

Стадия	Лист	Листов
Р	1	2

ПРОМТРАНСНИИПРОЕКТ

Копировал Формат А4

Инв.№ подл.	Подпись и дата	Взам. инв. №

Формат	Зона	Поз.	Обозначение	Наименование	Кол. на исполн. 3.503.1-76.3.140	Примечание
				Детали		
				Стержни отдельные		
Б4		5	3.503.1-76.3.101	Ф28 А III ГОСТ 5781-82*, ℓ=2200	16	170,2 кг
				Материалы		
				Тяжелый бетон по ГОСТ 12592-82 класса В25	31,73	м³

3.503.1-76.3.140

Лист 2

Копировал Формат А4

23244-01 13

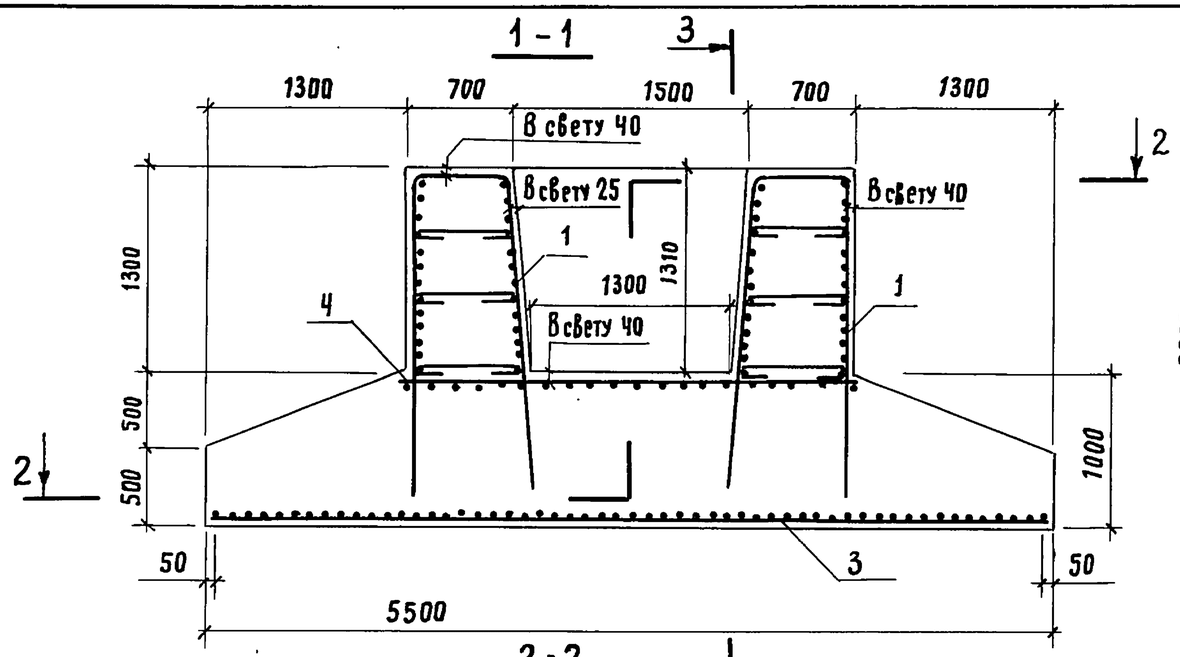

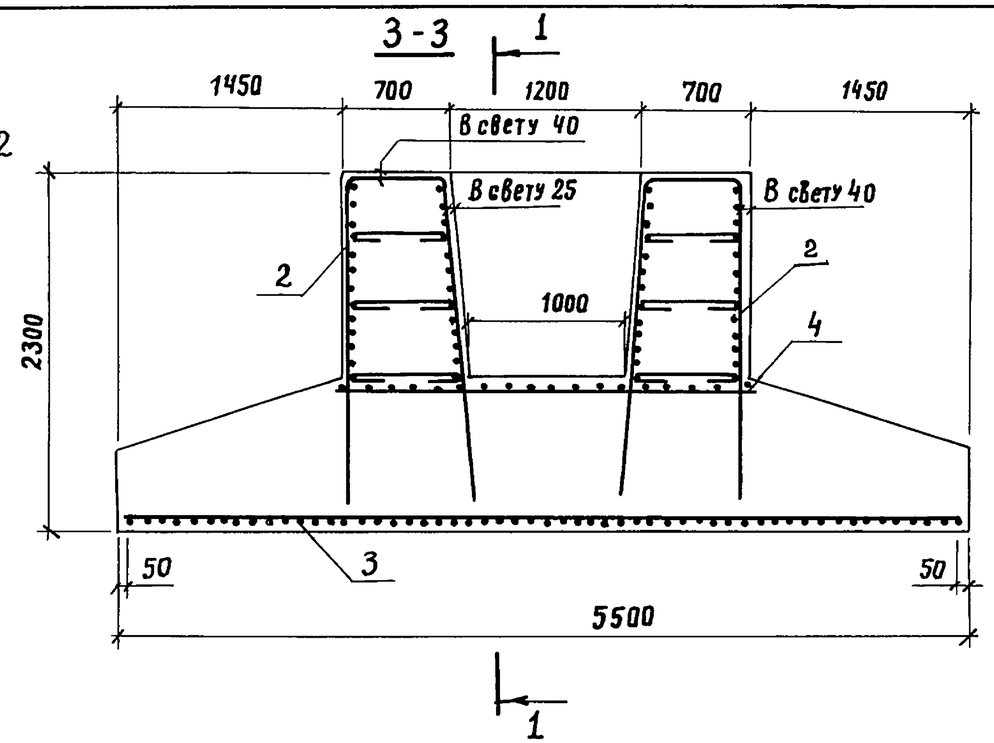

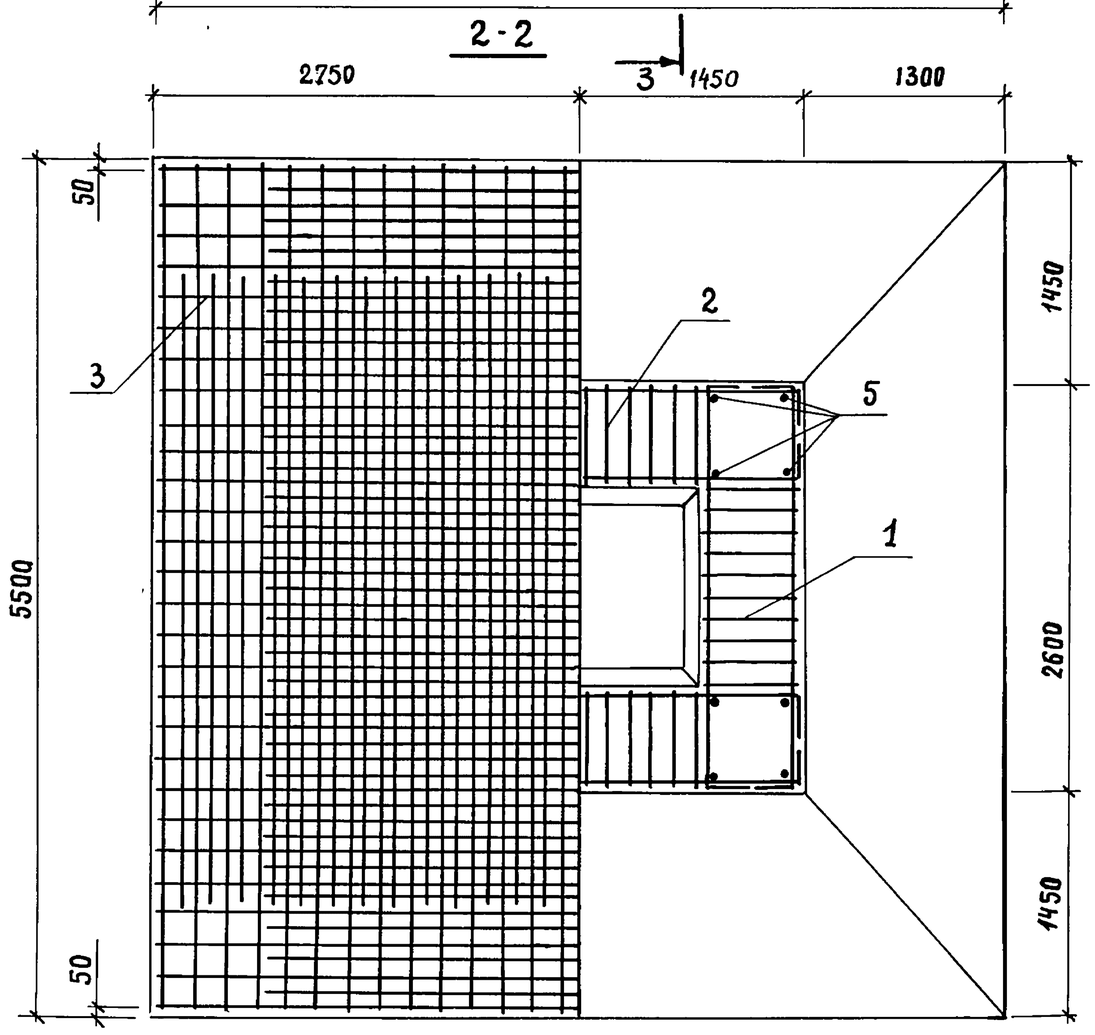

Разраб.	Оганов		
Пров.	Митина		
Гл.инж.пр.	Дашкевич		
Н.контр.	Дашкевич		
Нач.отд.	Каташев		

3.503.1-76. 3.140СБ

Фундамент Ф550-51-2
Сборочный чертеж

Стадия	Масса	Масштаб
Р		1:40
Лист	Листов 1	

ПРОМТРАНСНИИПРОЕКТ

Инв. № подл. | Подпись и дата | Взам. инв. №

Копировал Хирная 23244-01 14 Формат А3

Инв.№ подл.	Подпись и дата	Взам.инв.№

Формат	Зона	Поз.	Обозначение	Наименование	Кол. на исполн. 3.503.1-76.3.150	Примечание
					–	
				Документация		
А3			3.503.1-76.3.150 СБ	Сборочный чертеж	×	
А3			3.503.1-76.3.000 РС	Ведомость расхода стали	×	
А4			3.503.1-76.3.000 ТО	Техническое описание	×	
				Сборочные единицы		
А4		1	3.503.1-76.4.120	Каркас пространственный КП6	12	
А4		2	3.503.1-76.4.140	Каркас пространственный КП8	12	
А4		3	3.503.1-76.4.310	Сетка арматурная С 26	1	
А4		4	3.503.1-76.4.340	Сетка арматурная С 29	1	

Разрез	Оганов		3.503.1-76.3.150	
Пров.	Андрианова		Фундамент СФ 210-51-26	Стадия: Р; Лист: 1; Листов: 2
Гл.инж.пр.	Дашкевич			ПРОМТРАНСНИИПРОЕКТ
Н.контр.	Дашкевич			
Нач.отд.	Каташев			

Копировал Хирная Формат А4

Инв.№ подл.	Подпись и дата	Взам.инв.№

Формат	Зона	Поз.	Обозначение	Наименование	Кол. на исполн. 3.503.1-76.3.150	Примечание
					–	
				Детали		
				Стержни отдельные		
Б4		5	3.503.1-76.3.151	Ф14 А III ГОСТ 5781-82*, ℓ=1550	96	179,8кг
				Материалы		
				Тяжелый бетон по ГОСТ 25192-82 класса В25	39,97	$м^3$

3.503.1-76.3.150	Лист 2

Копировал Хирная Формат А4

23244-01 15

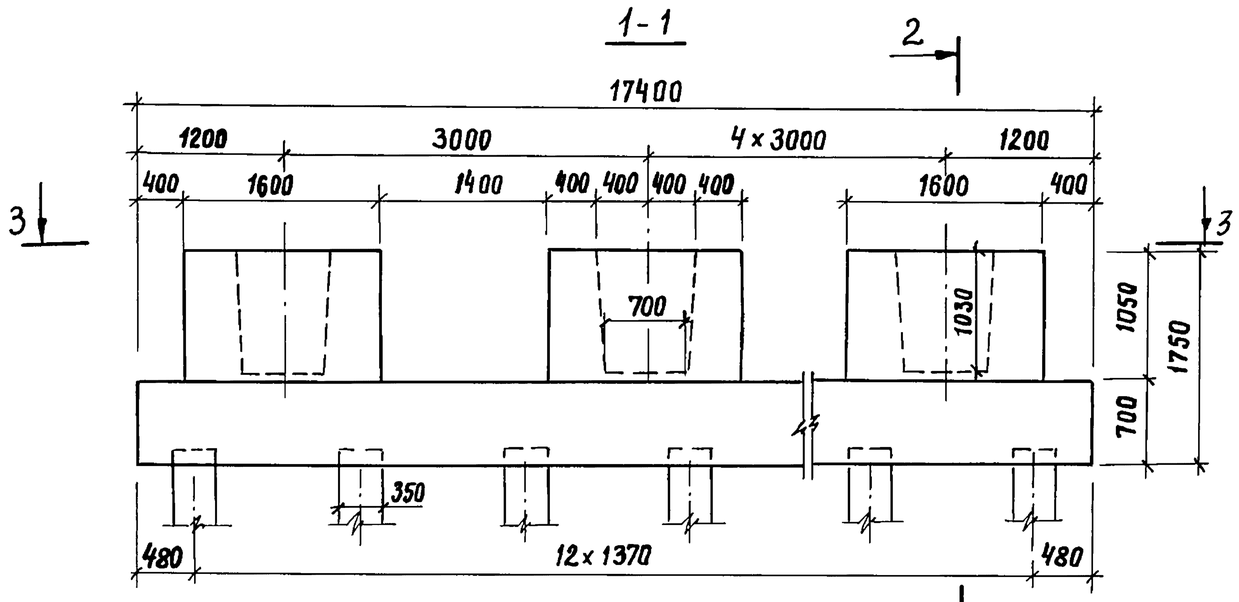

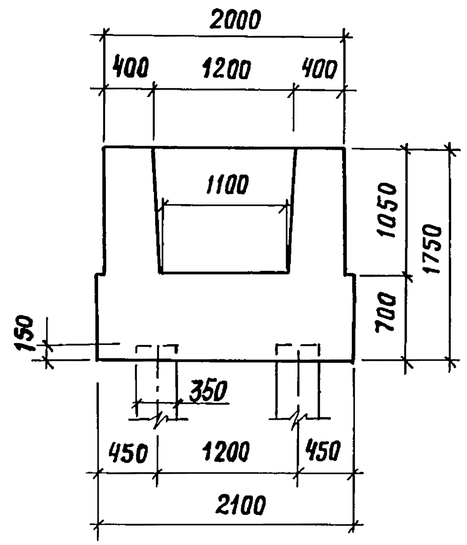

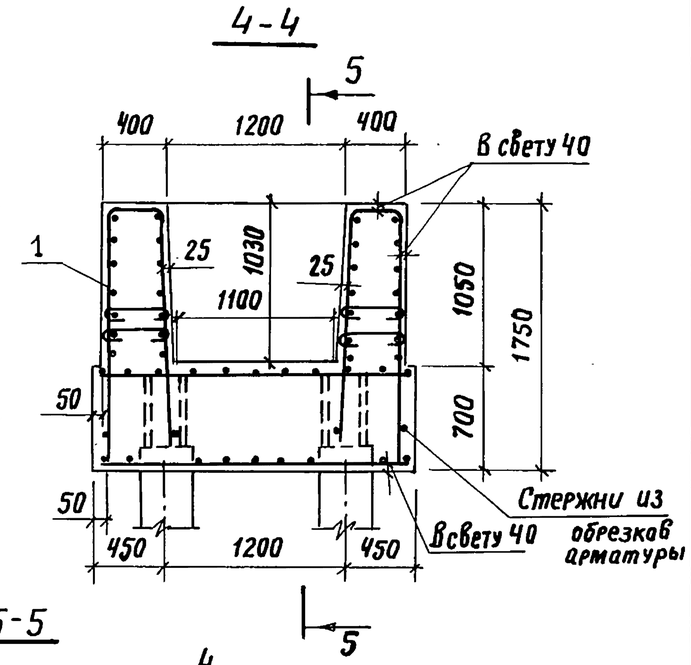

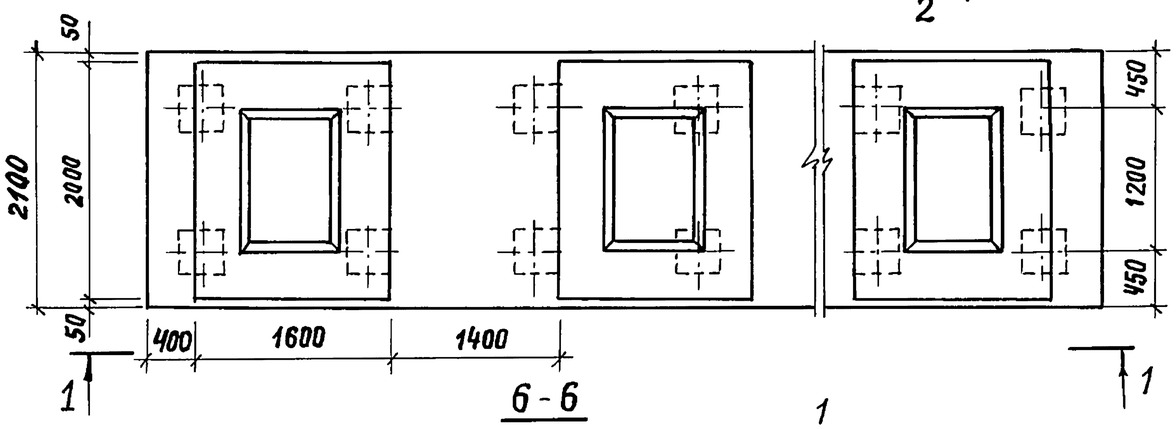

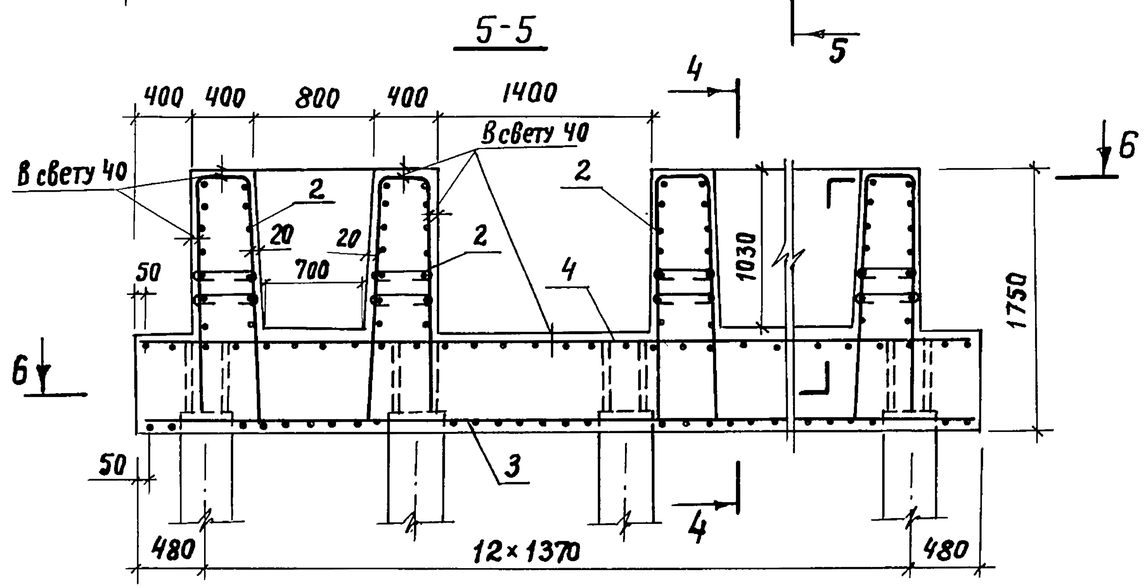

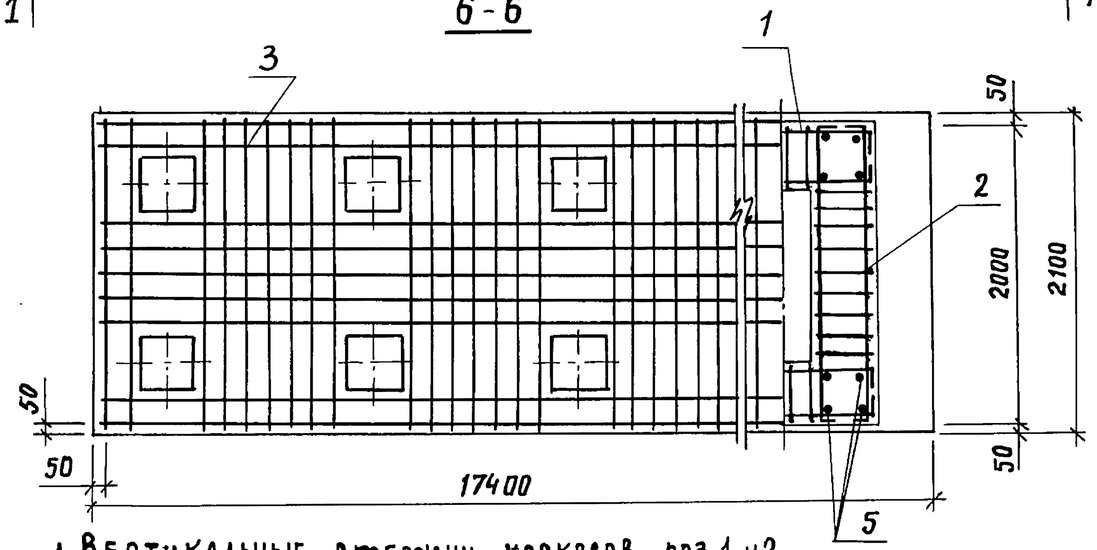

1. Вертикальные стержни каркасов поз.1 и 2, упирающиеся в сваи, отгибаются по месту.

2. Стержни из обрезков арматуры Ф25АIII длиной 40см каждый, приварить ко всем стержням каркаса поз. 1 для дополнительной анкеровки

Разраб.	Оганов		Фундамент СФ 210-51-26 Сборочный чертеж	3.503.1-76. 3. 150 СБ
Пров.	Андрианова			Стадия: Р; Масса: ; Масштаб: —
Гл.инж.пр.	Дашкевич			Лист; Листов 1
Н.контр.	Дашкевич			ПРОМТРАНСНИИПРОЕКТ
Нач.отд.	Каташев			

Инв.№ подл. | Подпись и дата | Взам.инв.№

Инв.№ подл.	Подпись и дата	Взам. инв.№

Формат	Зона	Поз.	Обозначение	Наименование	Кол. на исполн. 3.503.1-76.3.160	Примечание
					—	
				Документация		
А3			3.503.1-76.3.160 СБ	Сборочный чертеж	×	
А3			3.503.1-76.3.000 РС	Ведомость расхода		
				стали	×	
А4			3.503.1-76.3.000 ТО	Техническое описание	×	
				Сборочные единицы		
А4		1	3.503.1-76.4.120	Каркас пространственный КП6	12	
А4		2	3.503.1-76.4.140	Каркас пространственный КП8	12	
А4		3	3.503.1-76.4.320	Сетка арматурная С27	1	
А4		4	3.503.1-76.4.340	Сетка арматурная С29	1	

Разраб.	Оганов		
Пров.	Андрианова		
Гл.инж.пр.	Дашкевич		
Н.контр.	Дашкевич		
Нач.отд.	Каташев		

3.503.1-76.3.160

Фундамент СФ 210-51-32

Стадия	Лист	Листов
Р	1	2

ПРОМТРАНСНИИПРОЕКТ

Копировал Хиршле Формат А4

Инв.№ подл.	Подпись и дата	Взам. инв.№

Формат	Зона	Поз.	Обозначение	Наименование	Кол. на исполн. 3.503.1-76.3.160	Примечание
					—	
				Детали		
				Стержни отдельные		
Б4		5	3.503.1-76.3.151	ф 14 А III ГОСТ 5781-82*, ℓ=1550	96	179,8кг
				Материалы		
				Тяжелый бетон по		
				ГОСТ 25192-82 класса В25	39,97	м³

23244-01 17

3.503.1-76.3.160 Лист 2

Копировал Хиршле Формат А4

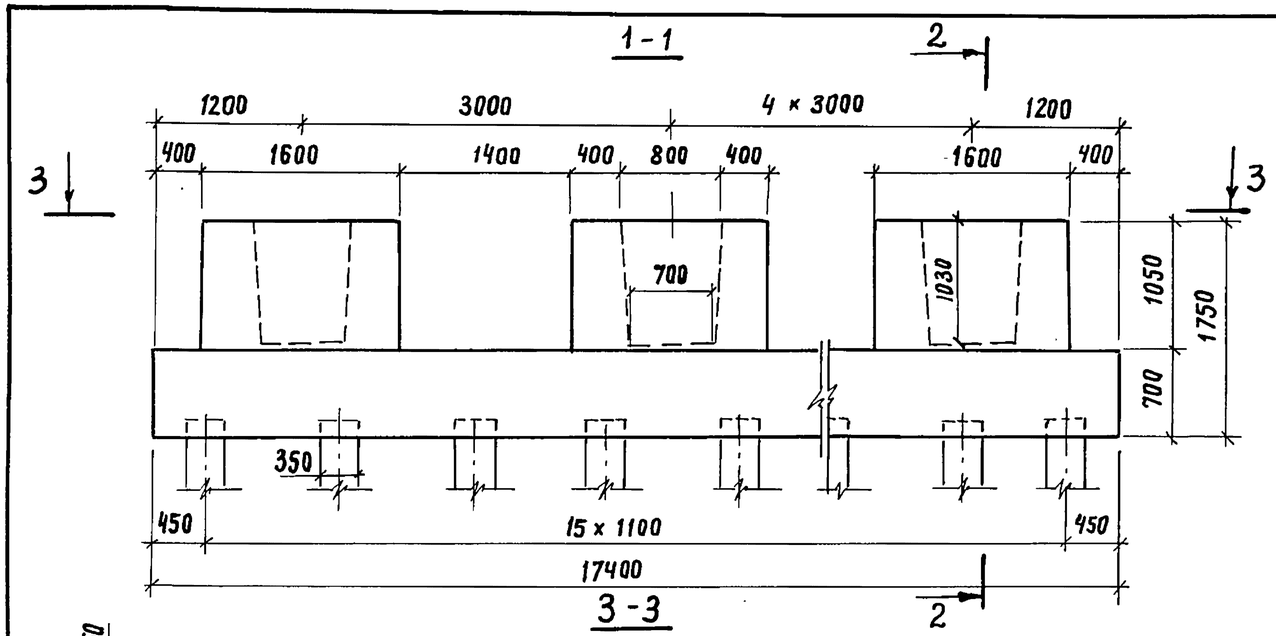

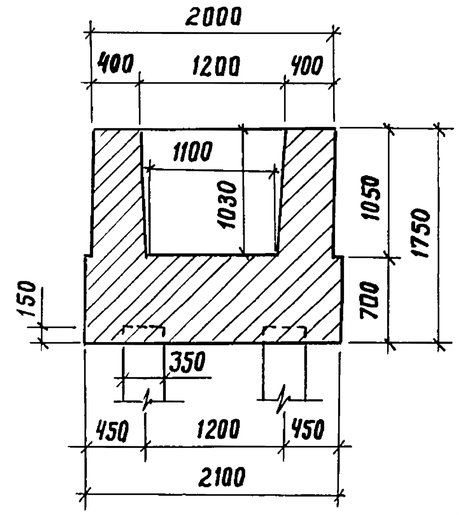

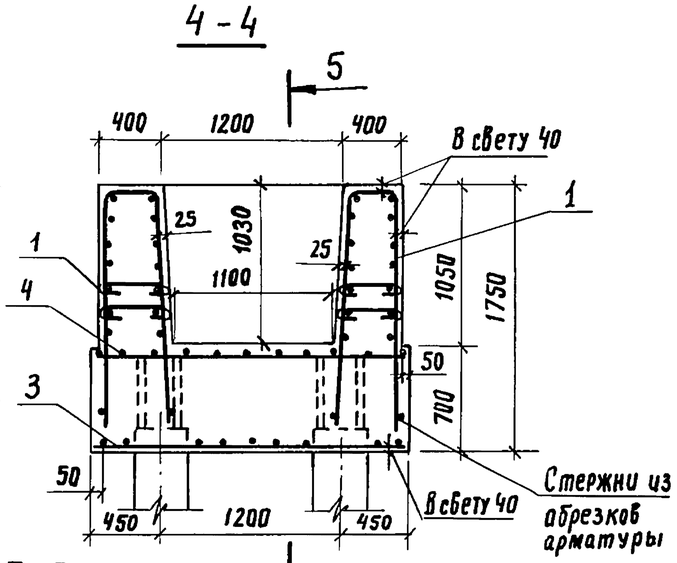

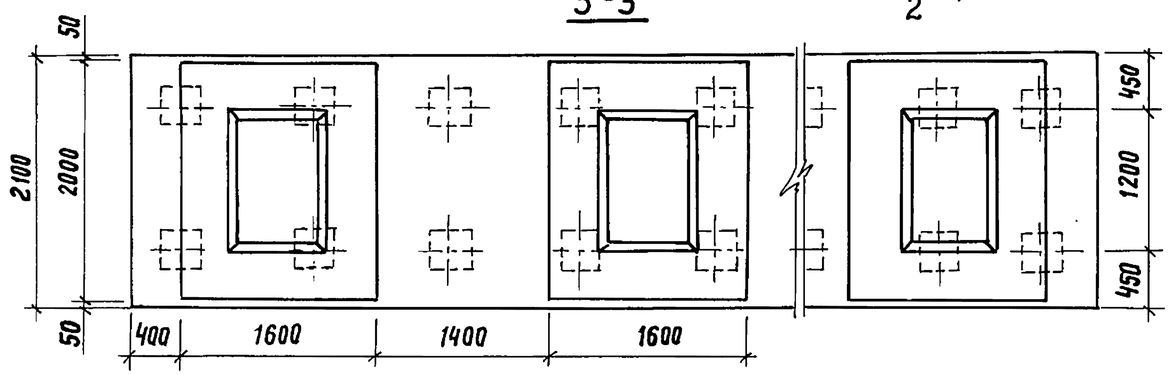

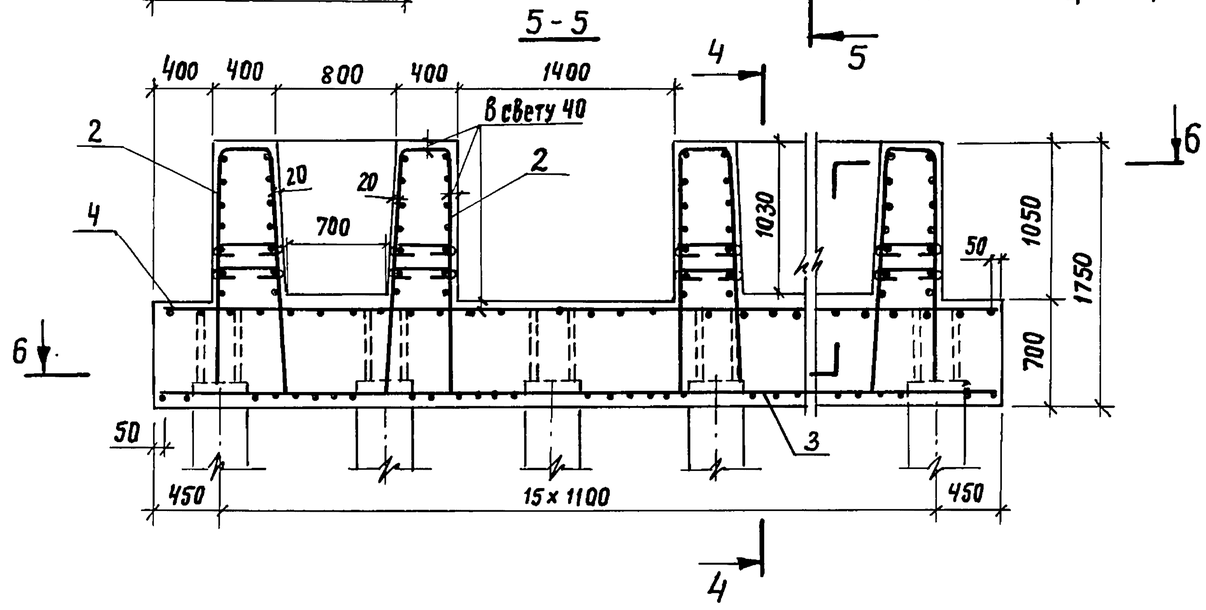

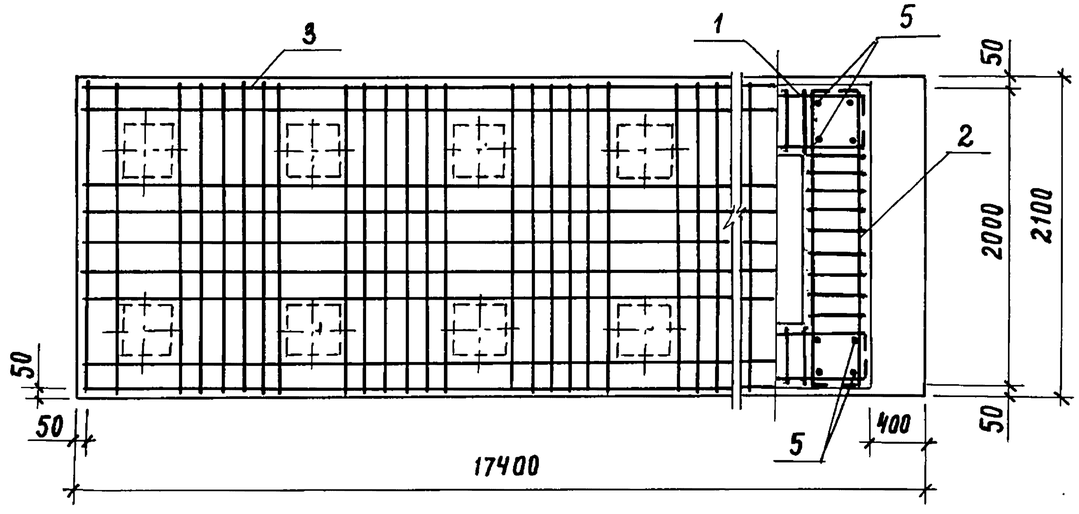

1. Вертикальные стержни каркасов поз.1 и 2, упирающиеся в сваи, отрибаются по месту

2. Стержни из обрезков арматуры Ф25АIII длиной 40см каждый, приварить ко всем стержням каркаса поз.1 для дополнительной анкеровки.

Разраб.	Оганов		3.503.1-76.3.160 СБ	
Пров.	Андрианова		Фундамент СФ 210-51-32 Сборочный чертеж	Стадия: Р; Масса: ; Масштаб: —
Гл.инж.пр.	Дашкевич			Лист: ; Листов: 1
Н.контр.	Дашкевич			ПРОМТРАНСНИИПРОЕКТ
Нач.отд.	Каташев			

Инв.№ подл. | Подпись и дата | Взам.инв.№

Инв. № подл.	Подпись и дата	Взам. инв. №

Формат	Зона	Поз.	Обозначение	Наименование	Кол. на исполн. 3.503.1-76.3.170	Примечание
					—	
				Документация		
А3			3.503.1-76.3.170 СБ	Сборочный чертеж	×	
А3			3.503.1-76.3.000 РС	Ведомость расхода стали	×	
А4			3.503.1-76.3.000 ТО	Техническое описание	×	
				Сборочные единицы		
А4		1	3.503.1-76.4.130	Каркас пространственный КП7	12	
А4		2	3.503.1-76.4.150	Каркас пространственный КП9	12	
А4		3	3.503.1-76.4.330	Сетка арматурная С28	1	
А4		4	3.503.1-76.4.340-01	Сетка арматурная С30	1	

Разраб.	Оганов	Оганов	
Пров.	Андрианова	Андр.	
Гл. инж.пр.	Дашкевич		
Н.контр.	Дашкевич		
Нач. отд.	Каташев		

3.503.1-76.3.170

Фундамент СФ 270-51-32

Стадия	Лист	Листов
Р	1	2

ПРОМТРАНСНИИПРОЕКТ

Копировал Хиж

Формат А4

Инв. № подл.	Подпись и дата	Взам. инв. №

Формат	Зона	Поз.	Обозначение	Наименование	Кол. на исполн. 3.503.1-76.3.170	Примечание
					—	
				Детали		
				Стержни отдельные		
Б4		5	3.503.1-76.3.171	ф14АIII ГОСТ 5781-82*, ℓ=1700	96	197,1 кг
				Материалы		
				Тяжелый бетон по ГОСТ 25192-82 класса В25	61,26	$м^3$

3.503.1-76.3.170

Лист 2

Копировал Хиж

Формат А4

23244-01 19

18

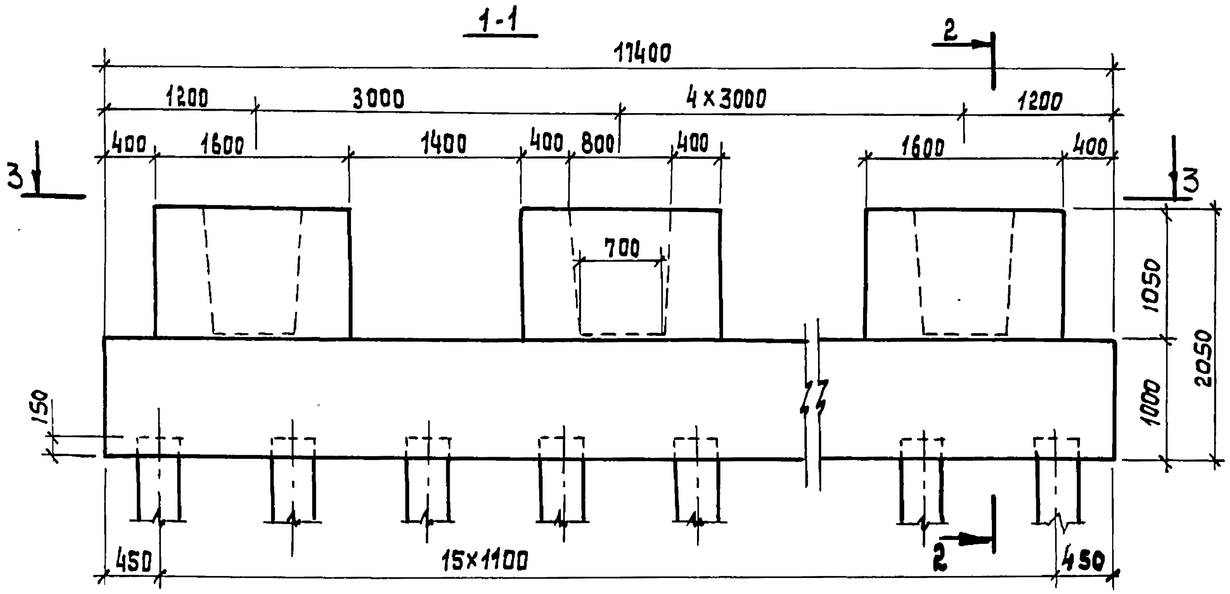

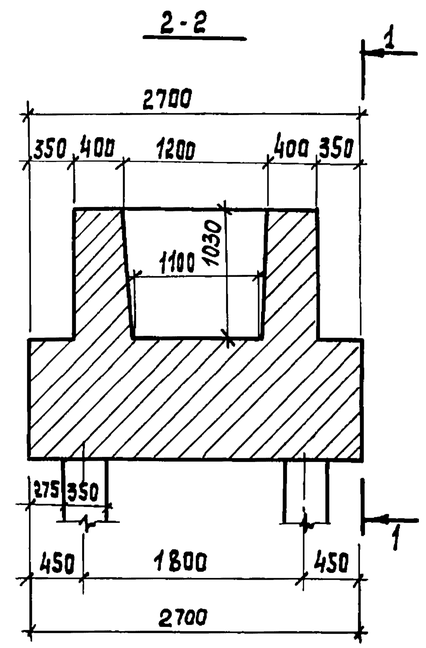

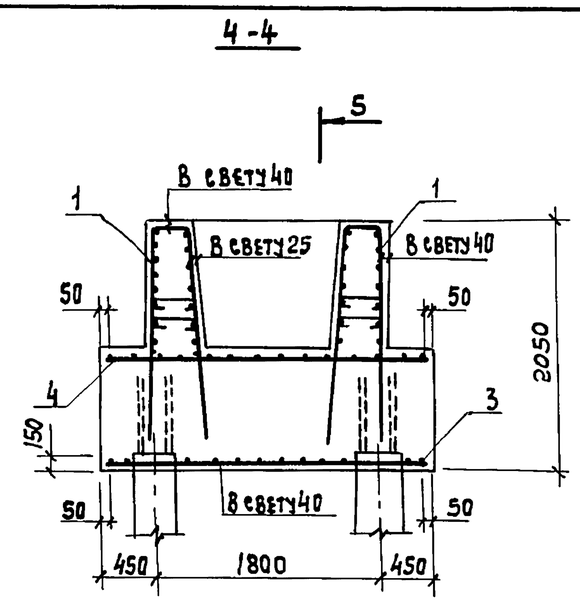

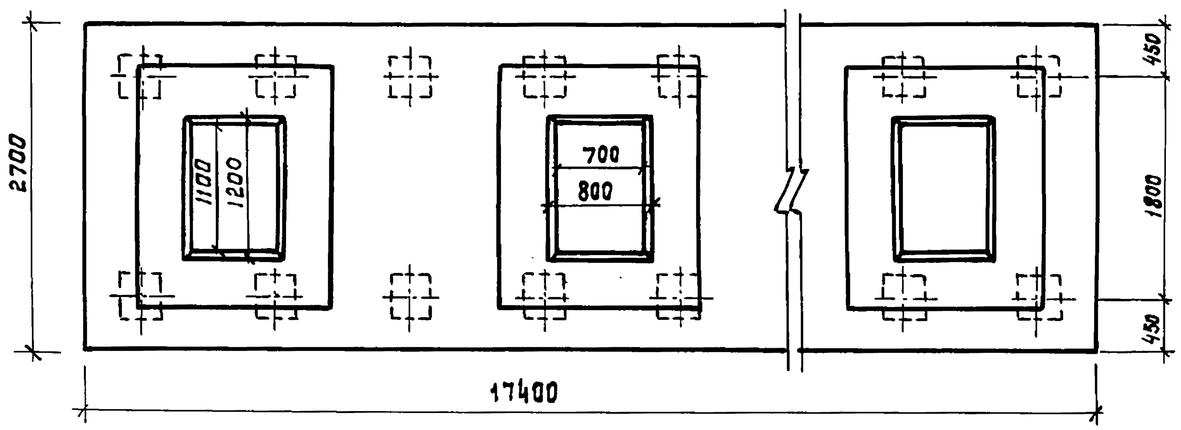

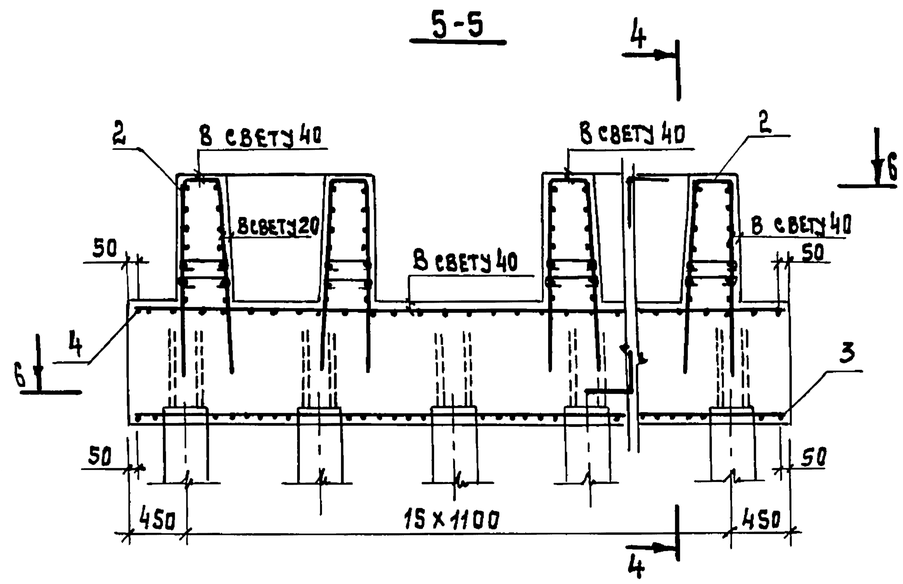

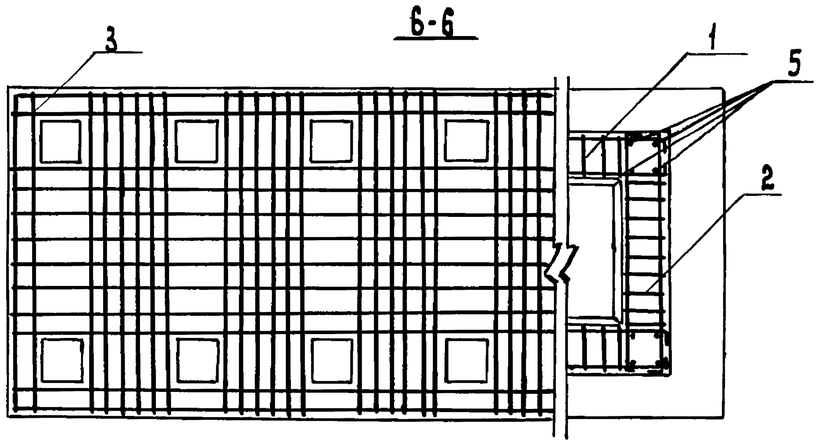

Разраб.	Оганов		
Пров.	Андрианова		
Гл.инж.пр	Дашкевич		
Н.контр.	Дашкевич		
Нач.отд.	Катышев		

3.503.1-76.3.170 сб

Фундамент СФ 270-51-32

Сборочный чертеж

Стадия	Масса	Масштаб
Р		1:50
Лист	Листов 1	

ПРОМТРАНСНИИПРОЕКТ

Инв. № подл. | Подпись и дата | Взам. инв. №

23244-01 20 Копировал: Формат А3

Инв.№подл.	Подпись и дата	Взам.инв.№

Формат	Зона	Поз.	Обозначение	Наименование	Кол. на испол. —	3.503.1-76.3.180	Примечание
				Документация			
А3			3.503.1-76.3.180 СБ	Сборочный чертеж	X		
А3			3.503.1-76.3.000 РС	Ведомость расхода стали	X		
А4			3.503.1-76.3.000 ТО	Техническое описание	X		
				Сборочные единицы			
А4		1	3.503.1-76.4.130	Каркас пространственный КП7	12		
А4		2	3.503.1-76.4.150	Каркас пространственный КП9	12		
А4		3	3.503.1-76.4.360	Сетка арматурная С32	1		
А4		4	3.503.1-76.4.350	Сетка арматурная С31	1		

Разраб.	Оганов		
Пров.	Андрианова		
Гл.инж.пр.	Дашкевич		
Н. контр.	Дашкевич		
Нач.отд.	Каташев		

3.503.1-76.3.180

Фундамент СФ 300-51-39

Стадия	Лист	Листов
Р	1	2

ПРОМТРАНСНИИПРОЕКТ

Копировал Формат А4

Инв.№подл.	Подпись и дата	Взам.инв.№

Формат	Зона	Поз.	Обозначение	Наименование	Кол. на испол. —	3.503.1-76.3.180	Примечание
				Детали			
				Стержни отдельные			
Б4		5	3.503.1-76.3.171	ф14А III ГОСТ 5781-82*, ℓ=1700	96		197,1 кг
				Материалы			
				Тяжелый бетон по ГОСТ 25192-82 класса В25	66,36		$м^3$

3.503.1-76.3.180 Лист 2

Копировал Формат А4

23244-01 21

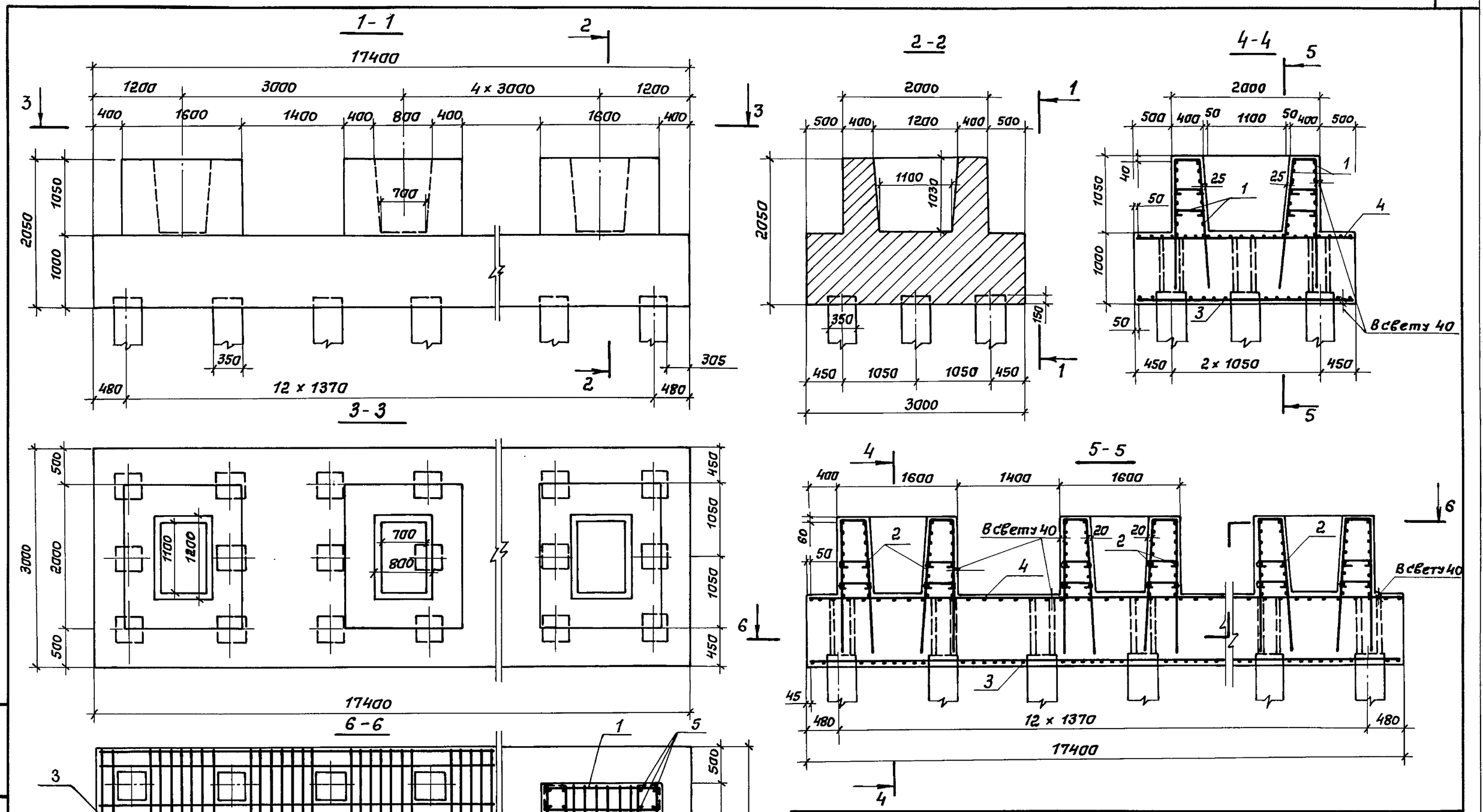

Разраб.	Оганов		
Пров.	Андрианова		
Гл.инж.пр.	Дашкевич		
Н.контр.	Дашкевич		
Нач.отд.	Каташев		

3.503.1-76.3.180СБ

Фундамент СФ 300-51-39
Сборочный чертеж

Стадия	Масса	Масштаб
Р		1:50
Лист	Листов 1	

ПРОМТРАНСНИИПРОЕКТ

Инв.№ подл. | Подпись и дата | Взам. инв.№

23244-01 22 Копировал: Сомб- Формат А3

Инв.№ подл.	Подпись и дата	Взам. инв.№

Формат	Зона	Поз.	Обозначение	Наименование	Кол. на исполн. 3.503.1-76.3.190	Примечание
					—	
				Документация		
А3			3.503.1-76.3.190 СБ	Сборочный чертеж	×	
А3			3.503.1-76.3.000 РС	Ведомость расхода стали	×	
А4			3.503.1-76.3.000 ТО	Техническое описание	×	
				Сборочные единицы		
А4		1	3.503.1-76.4.100	Каркас пространственный КП4	2	
А4		2	3.503.1-76.4.110	Каркас пространственный КП5	2	
А4		3	3.503.1-76.4.390	Сетка арматурная С35	1	
А4		4	3.503.1-76.4.410	Сетка арматурная С38	1	
А4		5	3.503.1-76.4.290-01	Сетка арматурная С24	1	

Разраб.	Оганов		
Пров.	Андрианова		
Гл.инж.пр.	Дашкевич		
Н.контр.	Дашкевич		
Нач.отд.	Каташев		

3.503.1-76.3.190

Фундамент СФ 405-51-12

Стадия	Лист	Листов
Р	1	2

ПРОМТРАНСНИИПРОЕКТ

Копировал Хирина Формат А4

Инв. № подл.	Подпись и дата	Взам. инв.№

Формат	Зона	Поз.	Обозначение	Наименование	Кол. на исполн. 3.503.1-76.3.190	Примечание
					—	
				Детали		
				Стержни отдельные		
Б4		6	3.503.1-76.3.191	ф28 А III ГОСТ 5781-82*, ℓ=2000	16	154,7кг
				Материалы		
				Тяжелый бетон по ГОСТ 25192-82 класса В25	23,05	м³

23244-01 23

3.503.1-76.3.190

Лист 2

Копировал Хирина Формат А4

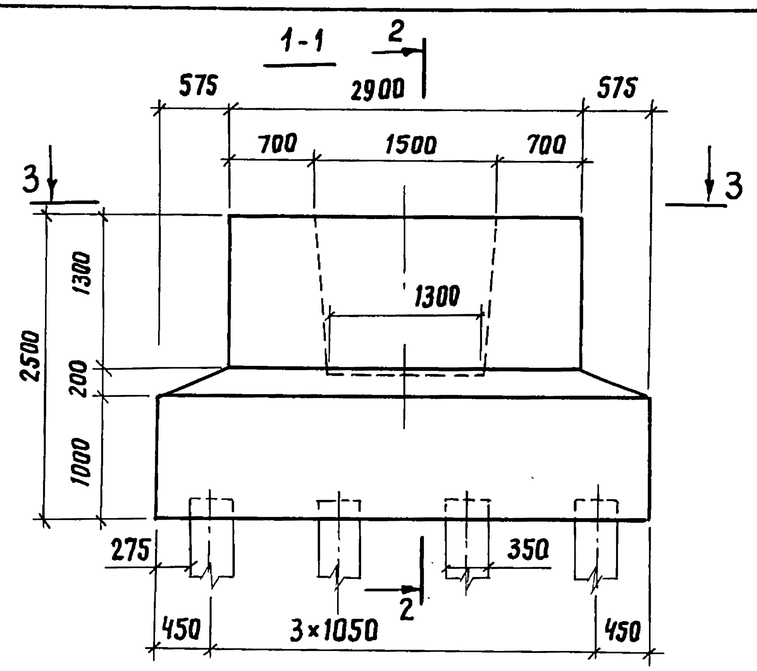

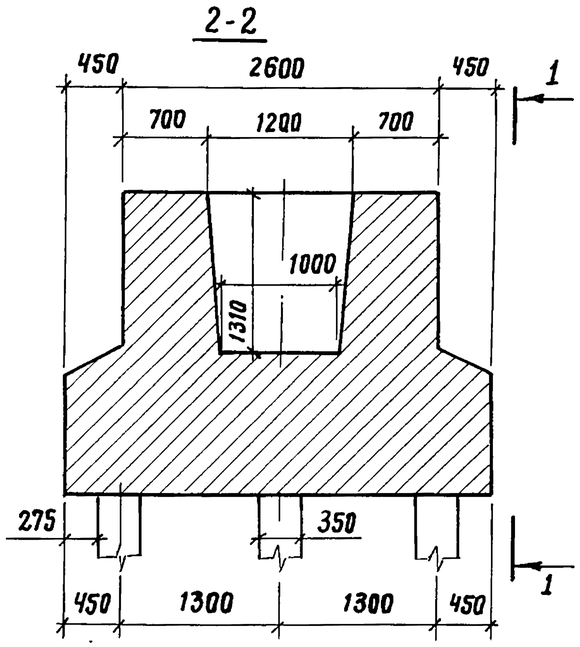

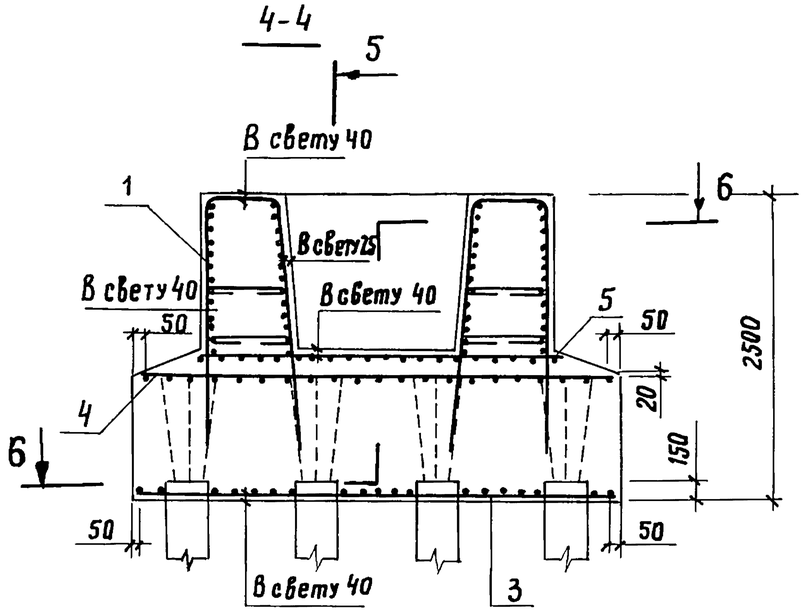

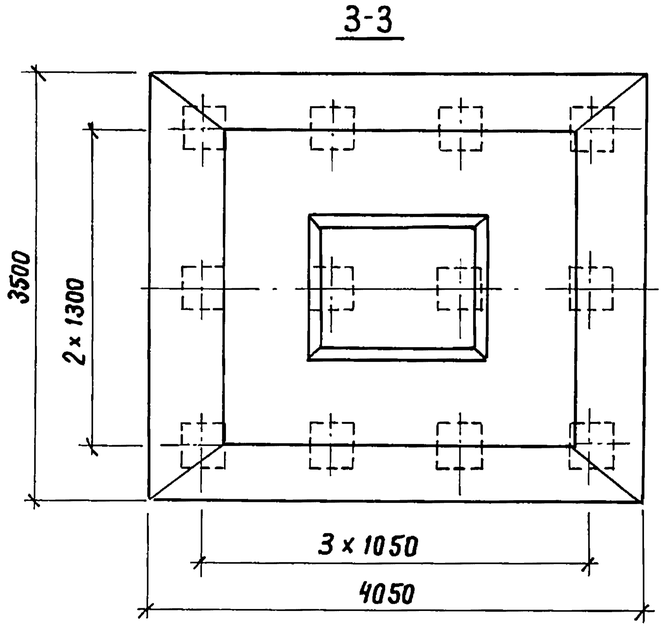

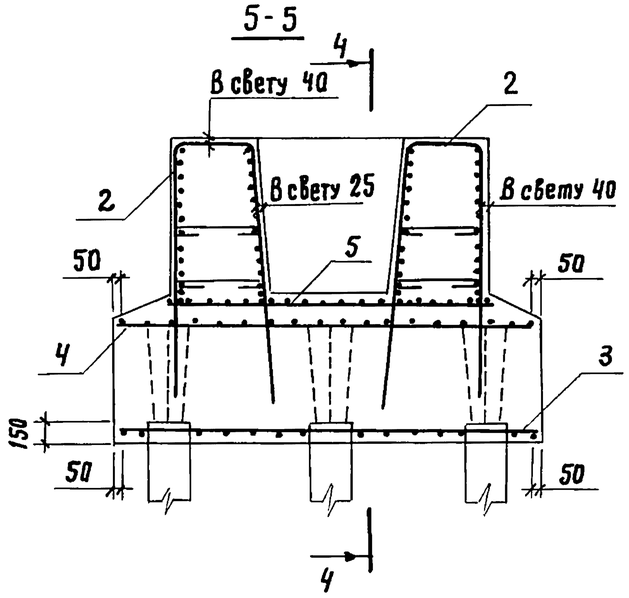

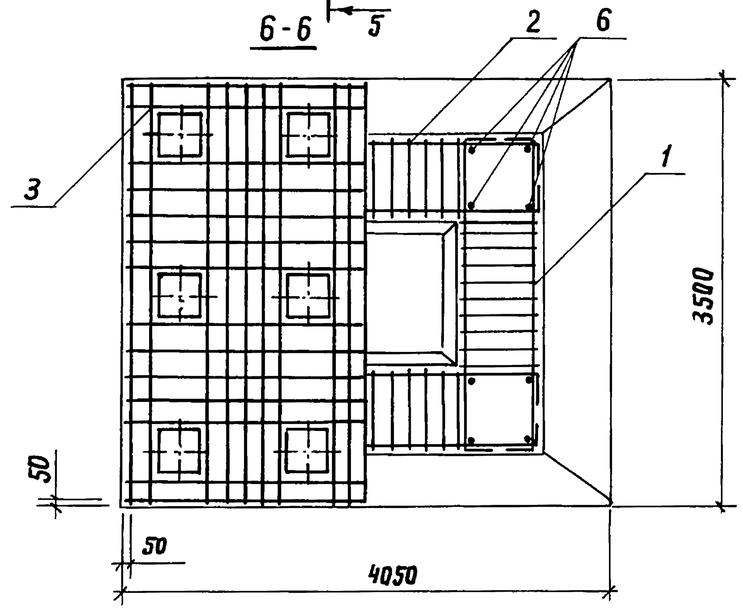

Разраб.	Оганов		
Пров.	Андрианова		
Гл.инж.пр.	Дашкевич		
Н.контр.	Дашкевич		
Нач.отд.	Каташев		

3.503.1-76.3.190 СБ

Фундамент СФ405-51-12
Сборочный чертеж

Стадия	Масса	Масштаб
Р		1:50
Лист	Листов 1	

ПРОМТРАНСНИИПРОЕКТ

Инв.№ подл. | Подпись и дата | Взам.инв.№

Копировал 23244-01 24 Формат А3

Инв. № подл.	Подпись и дата	Взам. инв. №

Формат	Зона	Поз.	Обозначение	Наименование	Кол. на исполн. 3.503.1-76.3.200 —	Примечание
				Документация		
А3			3.503.1-76.3.200 СБ	Сборочный чертеж	×	
А3			3.503.1-76.3.000 РС	Ведомость расхода		
				стали	×	
А4			3.503.1-76.3.000 ТО	Техническое описание	×	
				Сборочные единицы		
А4		1	3.503.1-76.4.100	Каркас пространственный КП4	2	
А4		2	3.503.1-76.4.110	Каркас пространственный КП5	2	
А4		3	3.503.1-76.4.380	Сетка арматурная С34	1	
А4		4	3.503.1-76.4.400	Сетка арматурная С36	1	
А4		5	3.503.1-76.4.290-01	Сетка арматурная С24	1	

Разраб.	Оганов		3.503.1-76.3.200
Пров.	Андрианова		Фундамент СФ 480-51-16
Гл.инж.пр.	Дашкевич		Стадия: Р; Лист: 1; Листов: 2
Н. контр.	Дашкевич		ПРОМТРАНСНИИПРОЕКТ
Нач. отд.	Каташев		

Копировал Хирная Формат А4

Инв. № подл.	Подпись и дата	Взам. инв. №

Формат	Зона	Поз.	Обозначение	Наименование	Кол. на исполн. 3.503.1-76.3.200 —	Примечание
				Детали		
				Стержни отдельные		
Б4		6	3.503.1-76.3.191	ф28АIII ГОСТ 5781-82,* ℓ=2000	16	154,7кг
				Материалы		
				Тяжелый бетон по		
				ГОСТ 25192-82 класса В25	29,03	м³

23244-01 25

3.503.1-76.3.200	Лист 2

Копировал Хирная Формат А4

24

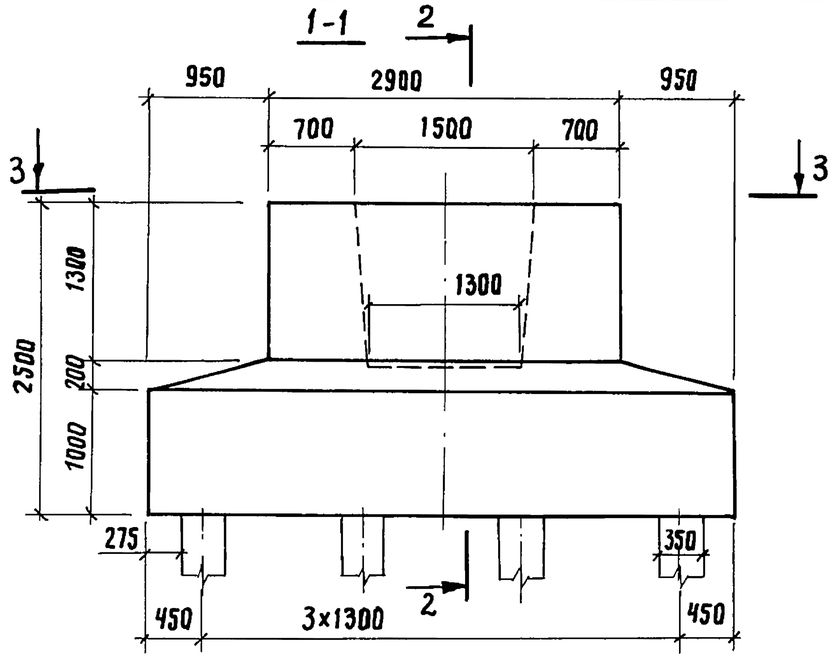

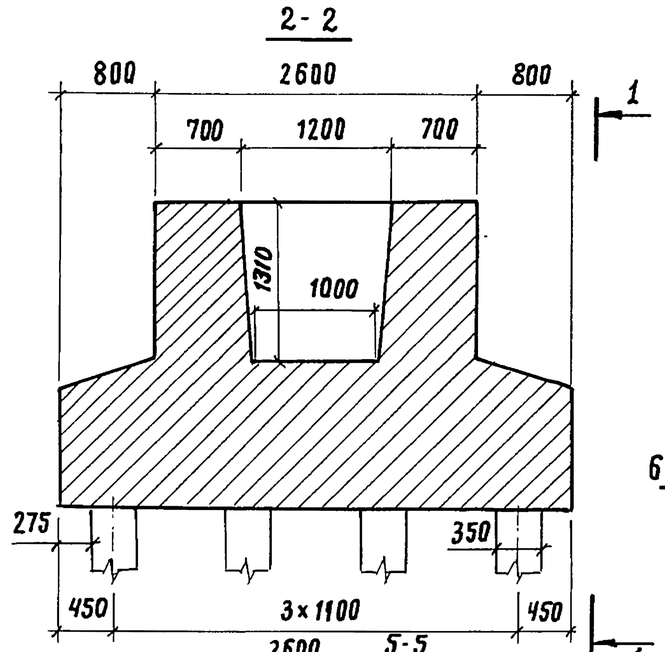

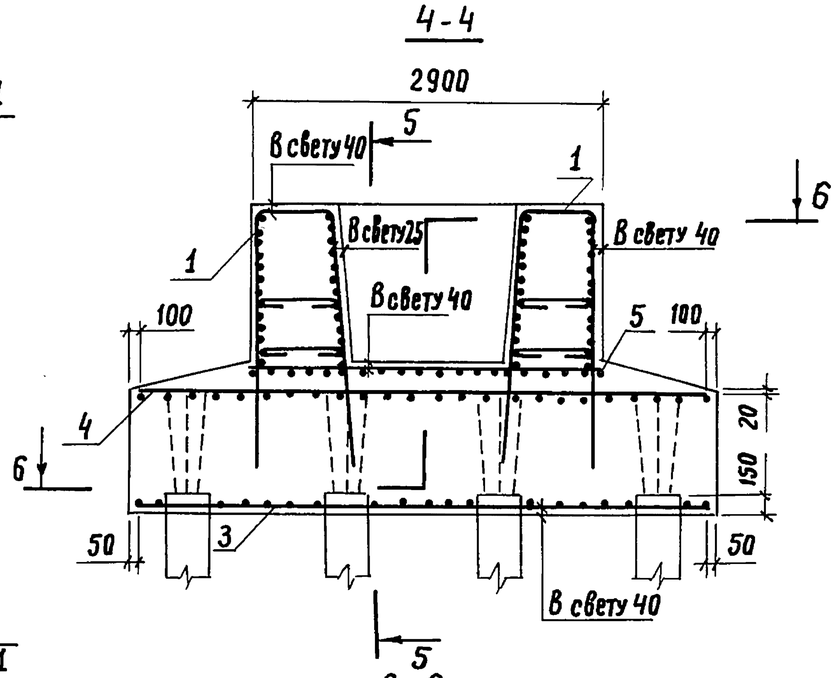

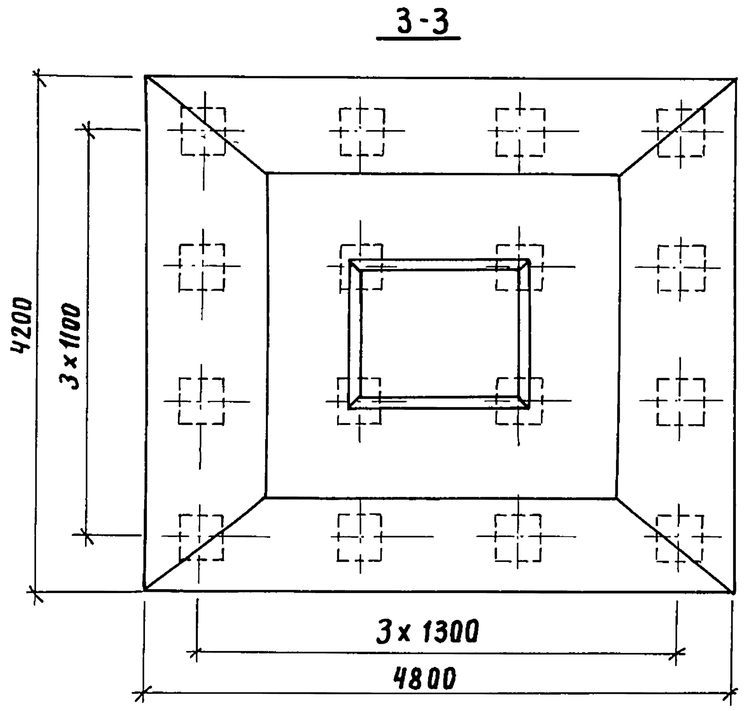

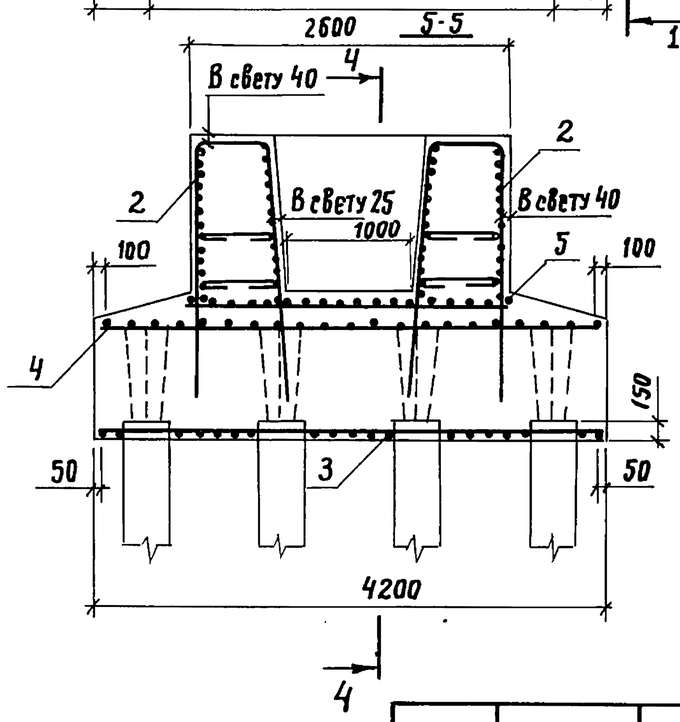

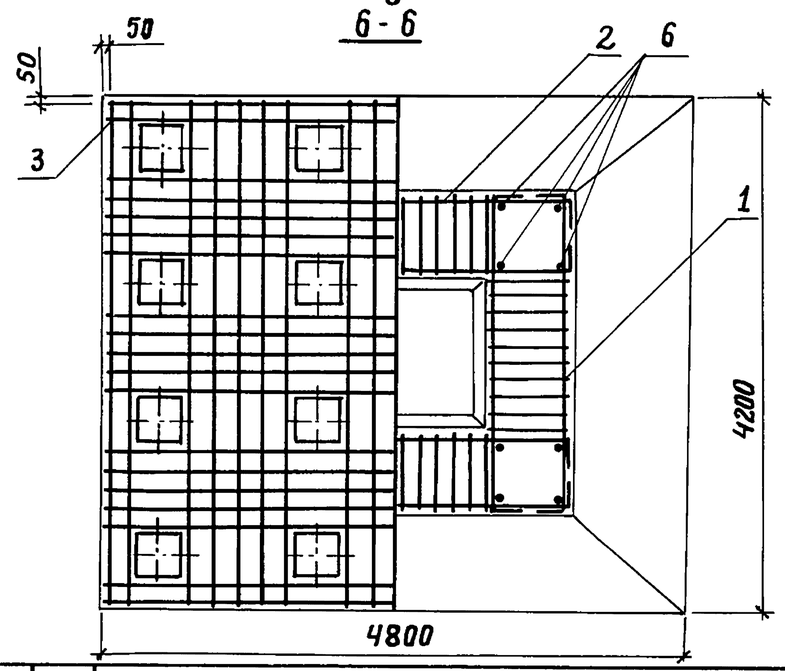

Разраб.	Оганов		
Пров.	Андрианова		
Гл.инж.пр.	Дашкевич		
Н.контр.	Дашкевич		
Нач.отд.	Каташев		

3.503.1-76.3.200 СБ

Фундамент СФ 480-51-16

Сборочный чертеж

Стадия	Масса	Масштаб
Р		1:50
Лист	Листов 1	

ПРОМТРАНСНИИПРОЕКТ

Инв. № подл. | Подпись и дата | Взам. инв. №

Копировал 23244-01 26 Формат А3

Инв.№ подл.	Подпись и дата	Взам.инв.№

Формат	Зона	Поз.	Обозначение	Наименование	Кол. на исполн. 3.503.1-76.3.210	Примечание
					—	
				Документация		
А3			3.503.1-76.3.210 СБ	Сборочный чертеж	×	
А3			3.503.1-76.3.000 РС	Ведомость расхода стали	×	
А4			3.503.1-76.3.000 ТО	Техническое описание	×	
				Сборочные единицы		
А4		1	3.503.1-76.4.100	Каркас пространственный КП4	2	
А4		2	3.503.1-76.4.110	Каркас пространственный КП5	2	
А4		3	3.503.1-76.4.370	Сетка арматурная С 33	1	
А4		4	3.503.1-76.4.400-01	Сетка арматурная С 37	1	
А4		5	3.503.1-76.4.290-01	Сетка арматурная С24	1	

Разраб.	Оганов		3.503.1-76.3.210
Пров.	Андрианова		Фундамент СФ 510-51-20
Гл.инж.пр.	Дашкевич		Стадия: Р; Лист: 1; Листов: 2
Н.контр.	Дашкевич		ПРОМТРАНСНИИПРОЕКТ
Нач.отд.	Каташев		

Копировал Хирная Формат А4

Инв.№ подл.	Подпись и дата	Взам.инв.№

Формат	Зона	Поз	Обозначение	Наименование	Кол. на исполн. 3.503.1-76.3.210	Примечание
					—	
				Детали		
				Стержни отдельные		
Б4		6	3.503.1-76.3.191	ф28 А III ГОСТ 5781-82*, ℓ=2000	16	154,7 кг
				Материалы		
				Тяжелый бетон по ГОСТ 25192-82 класса В25	30,39	м³

3.503.1-76.3.210	Лист 2	

Копировал Хирная Формат А4

23244-01 27

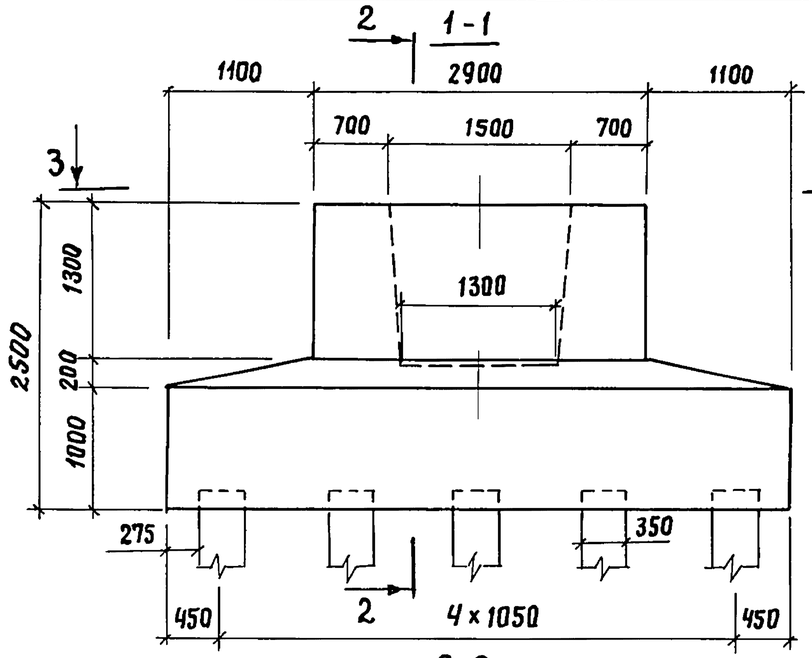

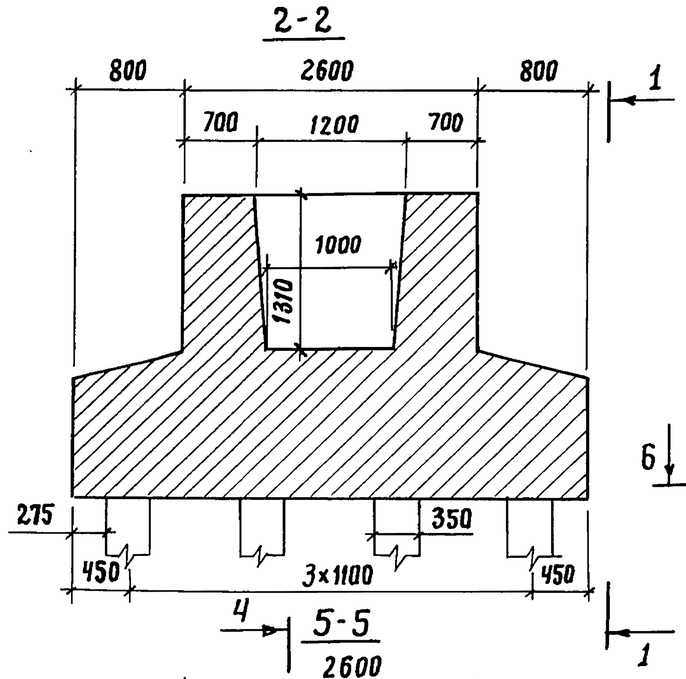

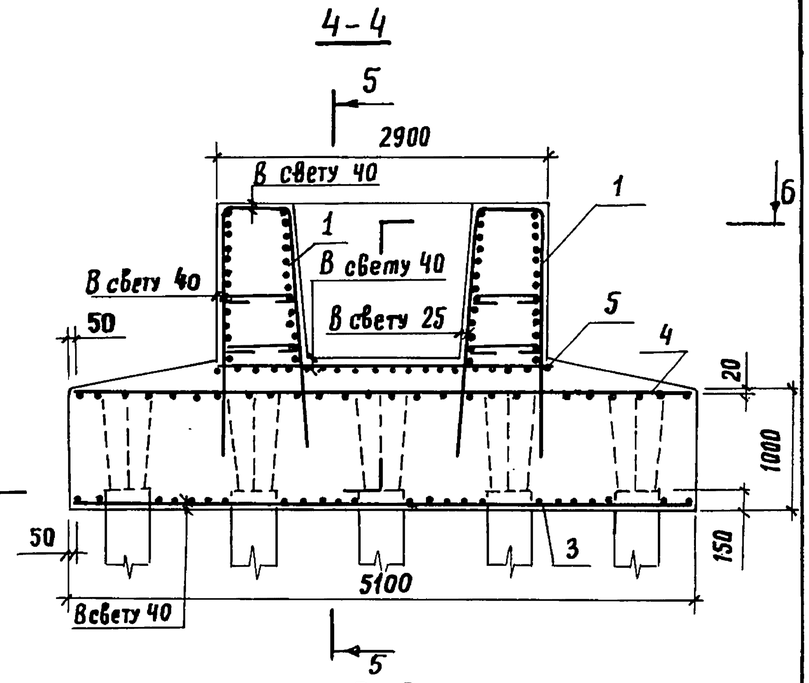

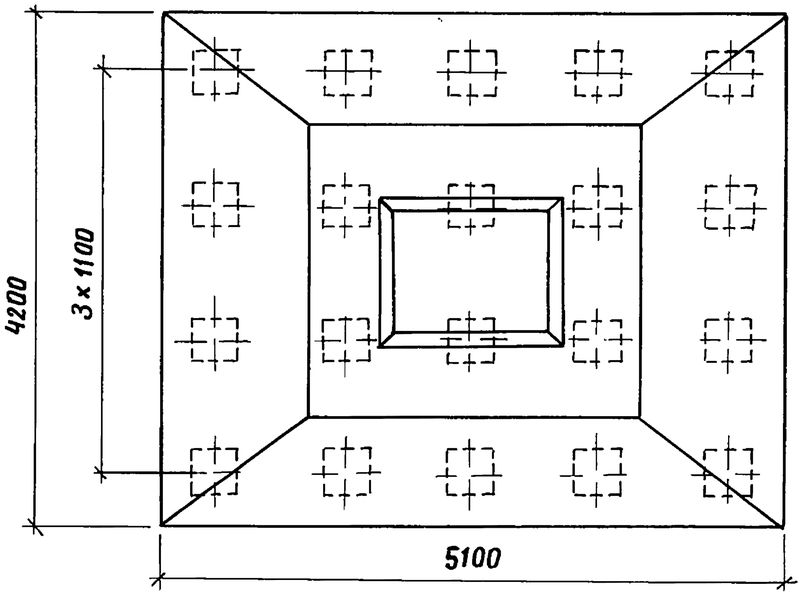

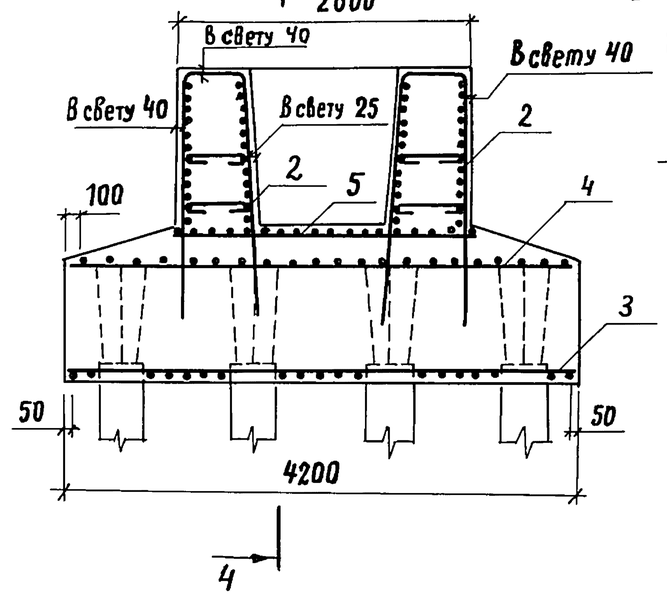

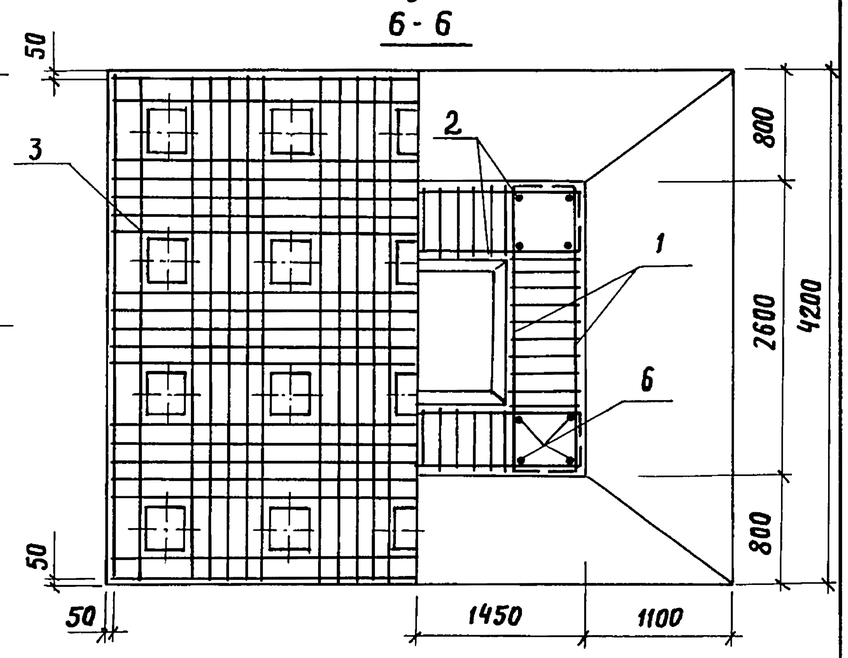

Разраб.	Оганов		
Пров.	Андрианова		
Гл.инж.пр.	Дашкевич		
Н.контр.	Дашкевич		
Нач.отд.	Каташев		

3.503.1-76.3. 210 СБ

Фундамент СФ510-51-20
Сборочный чертеж

Стадия	Масса	Масштаб
Р		1:50
Лист	Листов 1	

ПРОМТРАНСНИИПРОЕКТ

Инв. № подл. | Подпись и дата | Взам. инв. №

Копировал Хидрис 23244-01 28 Формат А3

Инв. № подл.	Подпись и дата	Взам. инв. №

Формат	Зона	Поз.	Обозначение	Наименование	Кол. на исполн. 3.503.1-76.3.220	Примечание
					–	
				Документация		
А3			3.503.1-76.3.220 СБ	Сборочный чертеж	×	
А3			3.503.1-76.3.000 РС	Ведомость расхода стали	×	
А4			3.503.1-76.3.000 ТО	Техническое описание	×	
				Сборочные единицы		
А4		1	3.503.1-76.4.160	Каркас плоский КР47	4	
А4		2	3.503.1-76.4.170	Каркас плоский КР48	2	
А4		3	3.503.1-76.4.180	Каркас плоский КР49	2	
				Детали		
А4		4	3.503.1-76.4.470	Хомут	108	

Разраб.	Андрианова		3.503.1-76.3.220		
Пров.	Оганов		Ригель 1Р 110-51-2	Стадия: Р	Лист: 1 / Листов: 2
Гл.инж.пр.	Дашкевич			ПРОМТРАНСНИИПРОЕКТ	
Н. контр.	Дашкевич				
Нач.отд.	Каташев				

Копировал Хидрина Формат А4

Инв. № подл.	Подпись и дата	Взам. инв. №

Формат	Зона	Поз.	Обозначение	Наименование	Кол. на исполн. 3.503.1-76.3.220	Примечание
А4		5	3.503.1-76.4.470 –01	Хомут	54	
А4		6	–02	Хомут	56	
А4		7	–03	Хомут	28	
				Стержни отдельные		
Б4		8	3.503.1-76.3.221	Ф12 А III ГОСТ 5781-82*, ℓ=16100	2	28,6 кг
Б4		9	3.503.1-76.3.222	Ф12 А III ГОСТ 5781-82*, $ℓ_{ср}$=14950	4	53,1 кг
				Материалы		
				Тяжелый бетон по ГОСТ 25192-82 класса В25	23,77	$м^3$

3.503.1-76.3.220	Лист 2	

Копировал Хидрина Формат А4

1 – 1

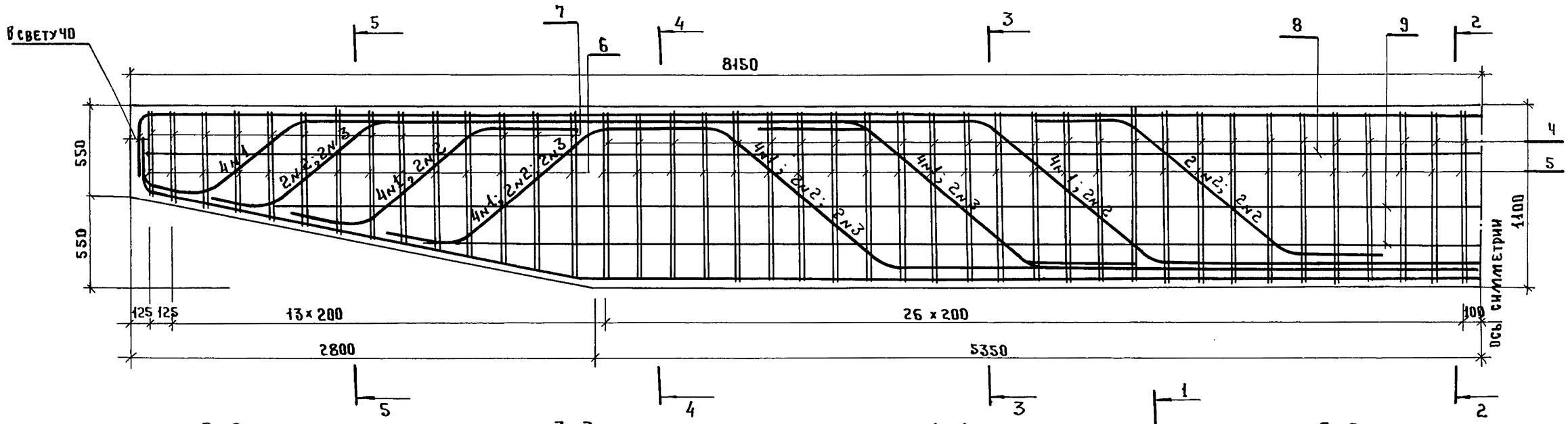

2 – 2

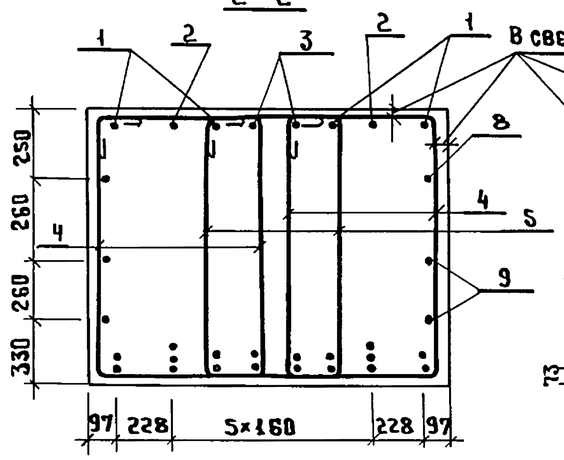

3 – 3

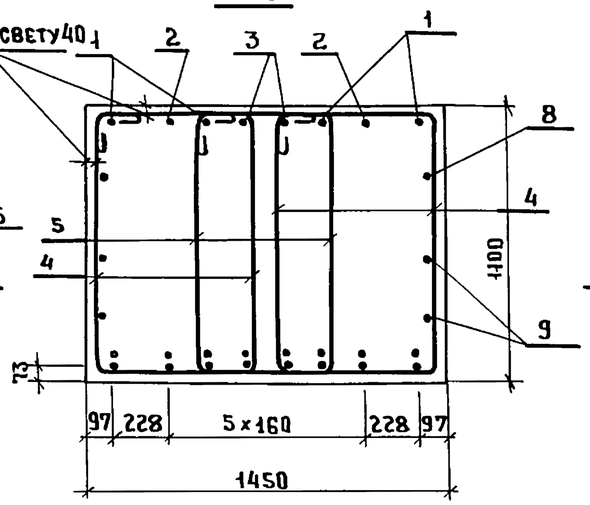

4 – 4

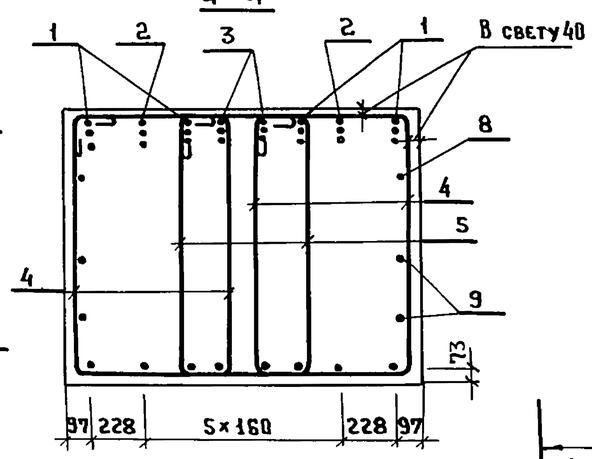

5 – 5

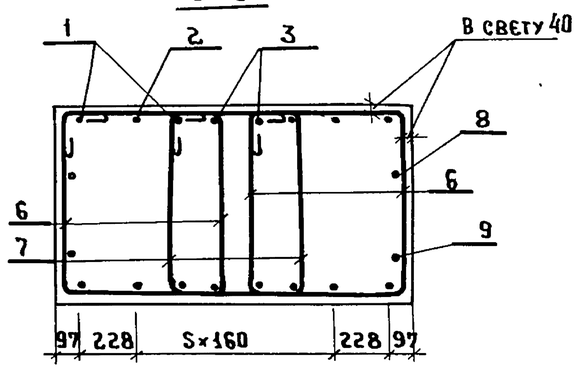

Обозначение	Опираемые пролеты, м	Марка
3.503.1-76.3.220	18+18, 18+15, 18+12 15+15, 15+12, 12+12	1Р 110-51-2

Разраб.	Оганов	
Пров.	Андрианова	
Гл.инж.пр	Дашкевич	
Н.контр.	Дашкевич	
Нач.отд	Каташев	

3.503.1-76, 3.220 СБ

Ригель

1Р 110-51-2

Сборочный чертеж

Стадия	Масса	Масштаб
Р		1:25
Лист	Листов 1	

ПРОМТРАНСНИИПРОЕКТ

Инв. № подл. | Подпись и дата | Взам. инв. №

Копировал Титов 23244-01 30 Формат А3

Инв. № подл.	Подпись и дата	Взам. инв. №

Формат	Зона	Поз.	Обозначение	Наименование	Кол. на исполн. 3.503.1-76.3.230	Примечание
					–	
				Документация		
А3			3.503.1-76.3.230 СБ	Сборочный чертеж	×	
А3			3.503.1-76.3.000 РС	Ведомость расхода стали	×	
А4			3.503.1-76.3.000 ТО	Техническое описание	×	
				Сборочные единицы		
А4		1	3.503.1-76.4.190	Каркас плоский КР 50	4	
А4		2	3.503.1-76.4.200	Каркас плоский КР 51	2	
А4		3	3.503.1-76.4.210	Каркас плоский КР 52	2	
				Детали		
А4		4	3.503.1-76.4.470	Хомут	112	

Разраб.	Огонов	Огон	
Пров.	Андрианова	Андр	
Гл.инж.пр.	Дашкевич		
Н.контр.	Дашкевич		
Нач. отд.	Каташев		

3.503.1-76.3.230

Ригель 2Р 110-51-2

Стадия	Лист	Листов
Р	1	2

ПРОМТРАНСНИИПРОЕКТ

Копировал Хидр. Формат А4

Инв. № подл.	Подпись и дата	Взам. инв. №

Формат	Зона	Поз.	Обозначение	Наименование	Кол. на исполн. 3.503.1-76.3.230	Примечание
					–	
А4		5	3.503.1-76.4.470-01	Хомут	56	
А4		6	-04	Хомут	16	
А4		7	-05	Хомут	8	
А4		8	-06	Хомут	44	
А4		9	-07	Хомут	22	
				Стержни отдельные		
Б4		10	3.503.1-76.3.221	Ф12 А III ГОСТ 5781-82*, ℓ=16100	2	28,6 кг
Б4		11	3.503.1-76.3.222	Ф12 А III ГОСТ 5781-82*, $\ell_{ср}$=14950	4	53,1 кг
				Материалы		
				Тяжелый бетон по ГОСТ 25192-82 класса В25	23,77	$м^3$

3.503.1-76.3.230 Лист 2

Копировал Хидр. Формат А4

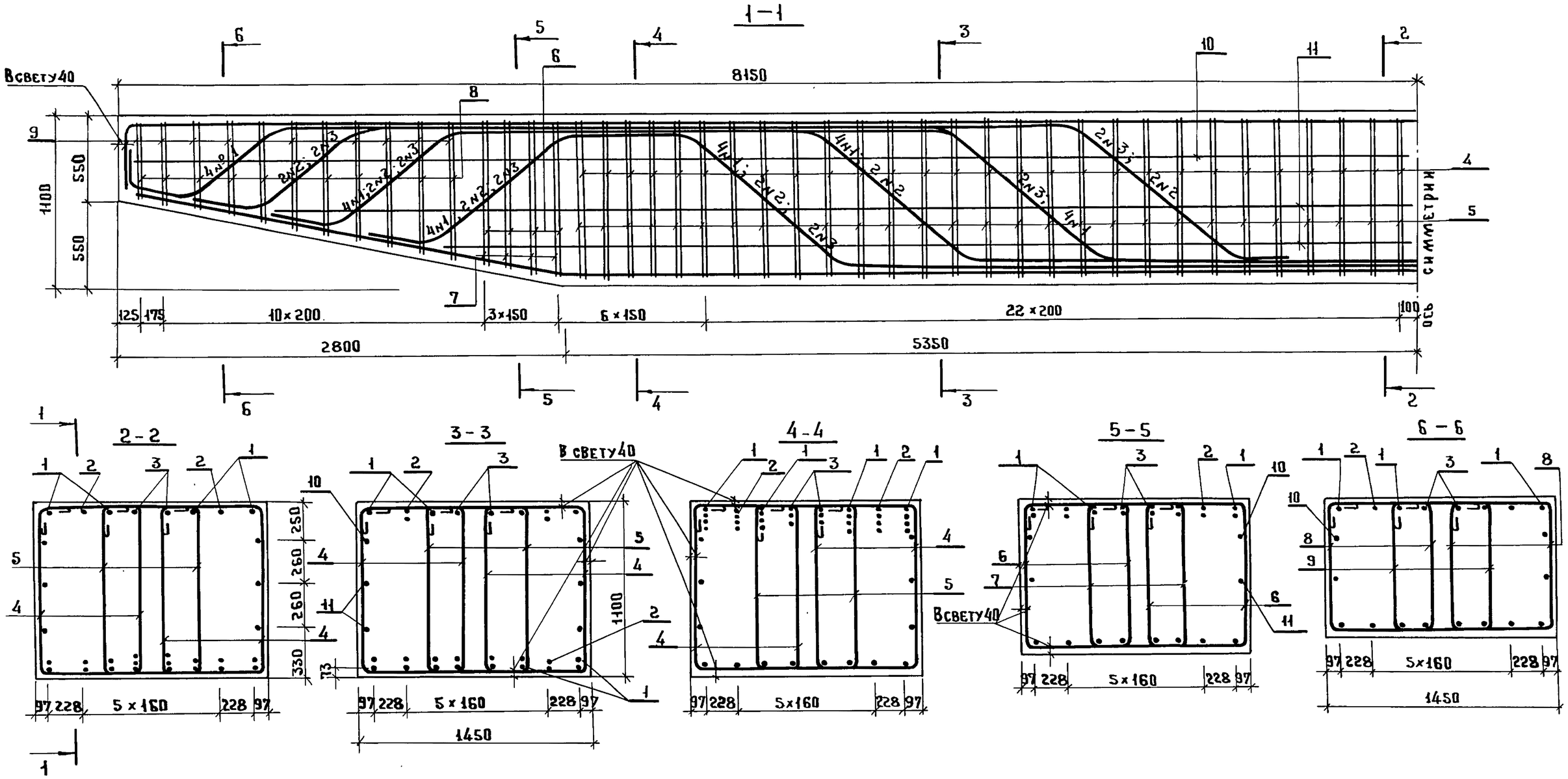

Обозначение	Опираемые пролеты, м	Марка
3.503.1-76.3.230	24+24, 24+18, 24+15, 24+12	2Р 110-51-2

Разраб.	Андрианова	
Пров.	Митина	
Гл.инж.пр.	Дашкевич	
Н.контр.	Дашкевич	
Нач.отд.	Каташев	

3.503.1-76.3.230 СБ

Ригель 2Р 110-51-2
Сборочный чертеж

Стадия	Масса	Масштаб
Р		1:25
Лист	Листов 1	

ПРОМТРАНСНИИПРОЕКТ

Инв.№ подл. | Подпись и дата | Взам. инв.№

Копировал типов 23244-01 32 Формат А3

Инв.№ подл.	Подпись и дата	Взам. инв.№

Формат	Зона	Поз.	Обозначение	Наименование	Кол. на исполн. 3.503.1-76.3.240										Примечание
					—										
				Документация											
А3			3.503.1-76.3.240 СБ	Сборочный чертеж	×										
А3			3.503.1-76.3.000 РС	Ведомость расхода стали	×										
А4			3.503.1-76.3.000 ТО	Техническое описание	×										
				Сборочные единицы											
А4		1	3.503.1-76.4.220	Каркас плоский КР 53	4										
А4		2	3.503.1-76.4.230	Каркас плоский КР 54	4										
А4		3	3.503.1-76.4.240	Каркас плоский КР 55	2										
				Детали											
А4		4	3.503.1-76.4.470-08	Хомут	104										

Разраб.	Андрианова		
Пров.	Митина		
Гл.инж.пр.	Дашкевич		
Н.контр.	Дашкевич		
Нач.отд.	Каташев		

3.503.1-76.3.240

Ригель 1Р 120-51-2

Стадия	Лист	Листов
Р	1	2

ПРОМТРАНСНИИПРОЕКТ

Копировал Хидр. Формат А4

Инв.№ подл.	Подпись и дата	Взам.инв.№

Формат	Зона	Поз.	Обозначение	Наименование	Кол. на исполн. 3.503.1-76.3.240										Примечание
А4		5	3.503.1-76.4.470-09	Хомут	52										
А4		6	-10	Хомут	16										
А4		7	-11	Хомут	8										
А4		8	-12	Хомут	48										
А4		9	-13	Хомут	24										
				Стержни отдельные											
Б4		10	3.503.1-76.3.221	ф12 А III ГОСТ 5781-82*, ℓ=16100	2										28,6 кг
Б4		11	3.503.1-76.3.222	ф12 А III ГОСТ 5781-82*, $ℓ_{ср}$=14950	4										53,1 кг
				Материалы											
				Тяжелый бетон по ГОСТ 25192-82 класса В25	31,29										$м^3$

3.503.1-76.3.240

Лист 2

Копировал Хидр. Формат А4

1 – 1

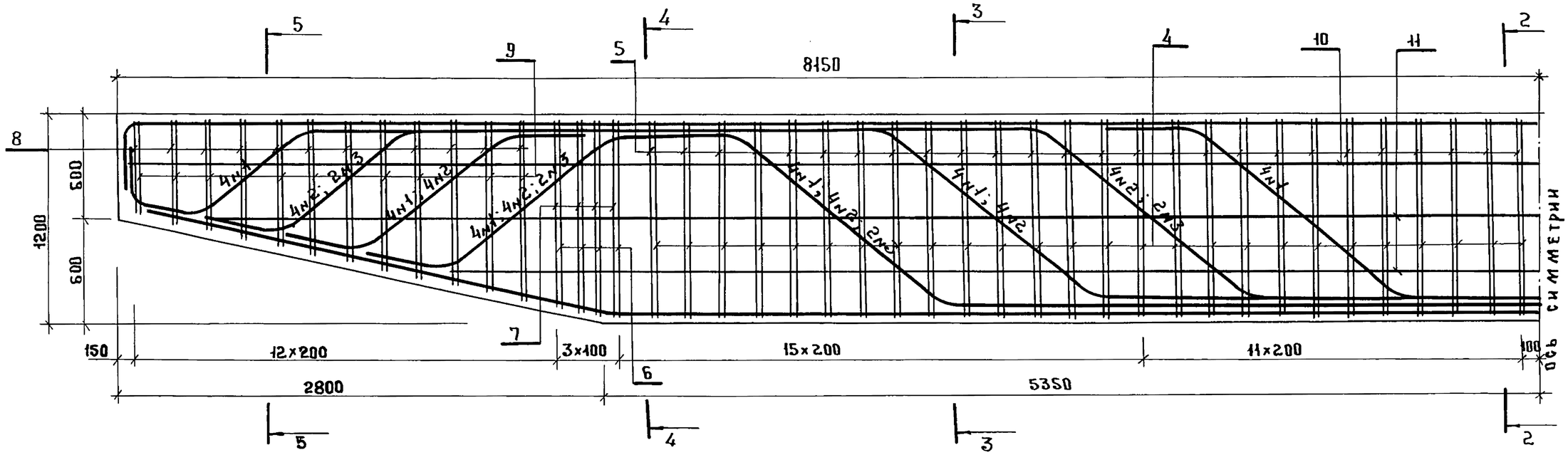

2-2

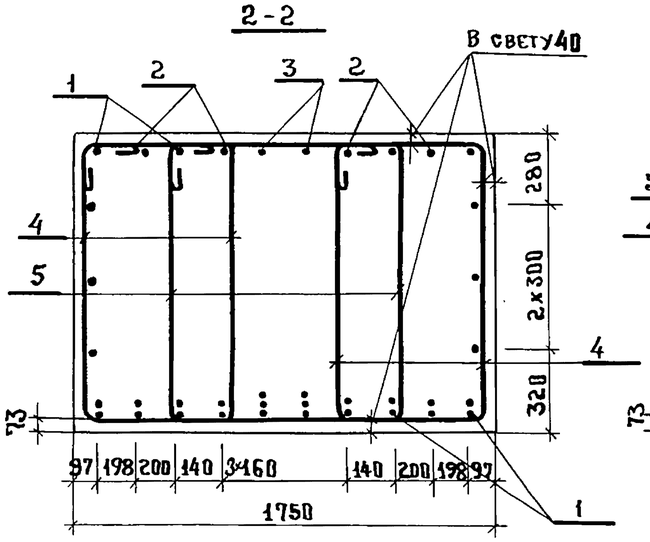

3-3

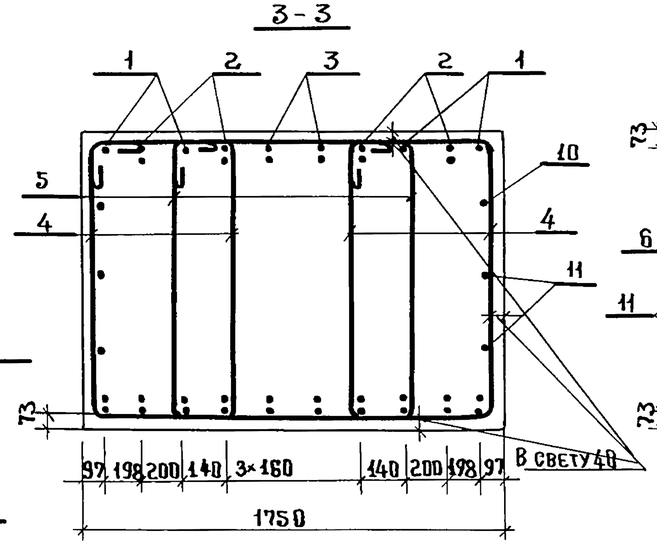

4-4

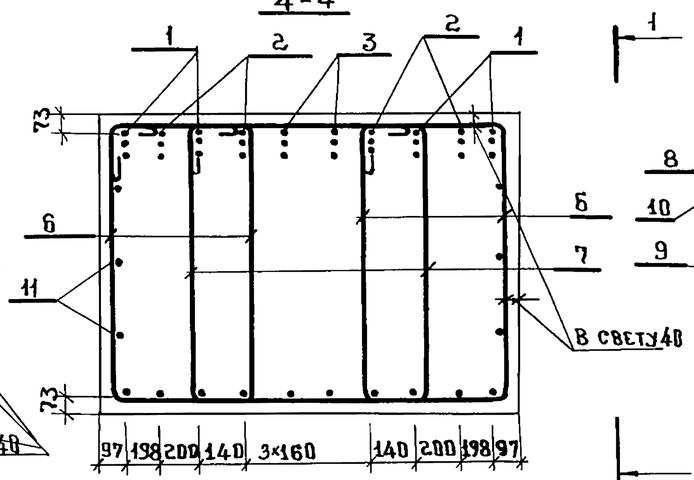

5-5

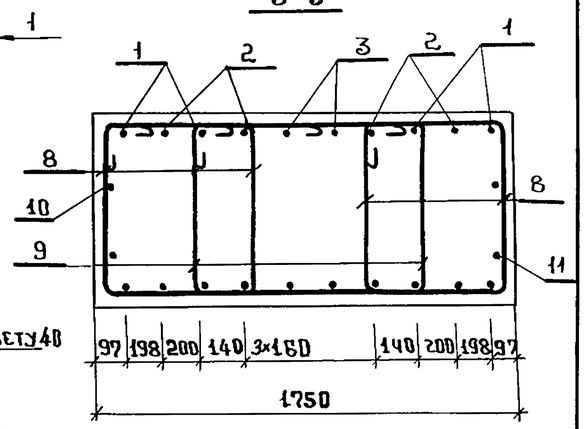

Обозначения	Опираемые пролеты, м	Марка
3.503.1-76.3.240	33+15, 33+12	1Р 120-51-2

Разраб.	Оганов		
Пров.	Андрианова		
Гл.инж.пр.	Дашкевич		
Н.контр.	Дашкевич		
Нач.отд.	Каташев		

3.503.1-76.3.240 СБ

Ригель 1Р 120-51-2
Сборочный чертеж

Стадия	Масса	Масштаб
Р		1:25
Лист	Листов 1	

ПРОМТРАНСНИИПРОЕКТ

Инв. № подл. | Подпись и дата | Взам. инв. №

Копировал Типов 23244-01 34 Формат А3

Инв. № подл.	Подпись и дата	Взам. инв. №

Формат	Зона	Поз.	Обозначение	Наименование	Кол. на исполн. 3.503.1-76.3.250 —	Примечание
				Документация		
А3			3.503.1-76.3.250 СБ	Сборочный чертеж	×	
А3			3.503.1-76.3.000 РС	Ведомость расхода стали	×	
А4			3.503.1-76.3.000 ТО	Техническое описание	×	
				Сборочные единицы		
А4		1	3.503.1-76.4.250	Каркас плоский КР 56	4	
А4		2	3.503.1-76.4.260	Каркас плоский КР 57	4	
А4		3	3.503.1-76.4.270	Каркас плоский КР 58	2	
				Детали		
А4		4	3.503.1-76.4.470-08	Хомут	126	
А4		5	-09	Хомут	63	

Разраб.	Андрианова		3.503.1-76.3.250	
Пров.	Аганов		Ригель 2Р120-51-2	Стадия: Р; Лист: 1; Листов: 2
Гл.инж.пр.	Дашкевич			ПРОМТРАНСНИИПРОЕКТ
Н. контр.	Дашкевич			
Нач.отд.	Каташев			

Копировал Хидыш Формат А4

Инв. № подл.	Подпись и дата	Взам. инв. №

Формат	Зона	Поз.	Обозначение	Наименование	Кол. на исполн. 3.503.1-76.3.250 —	Примечание
А4		6	3.503.1-76.4.470-10	Хомут	16	
А4		7	-11	Хомут	8	
А4		8	-14	Хомут	48	
А4		9	-15	Хомут	24	
				Стержни отдельные		
Б4		10	3.503.1-76.3.221	Ф12А III ГОСТ 5781-82*, ℓ=16100	2	28,6 кг
Б4		11	3.503.1-76.3.222	Ф12А III ГОСТ 5781-82*, $\ell_{ср}$=14950	4	53,1 кг
				Материалы		
				Тяжелый бетон по ГОСТ 25192-82 класса В25	31,29	$м^3$

3.503.1-76.3.250	Лист	2

Копировал Хидыш Формат А4

23244-01 35

1 – 1

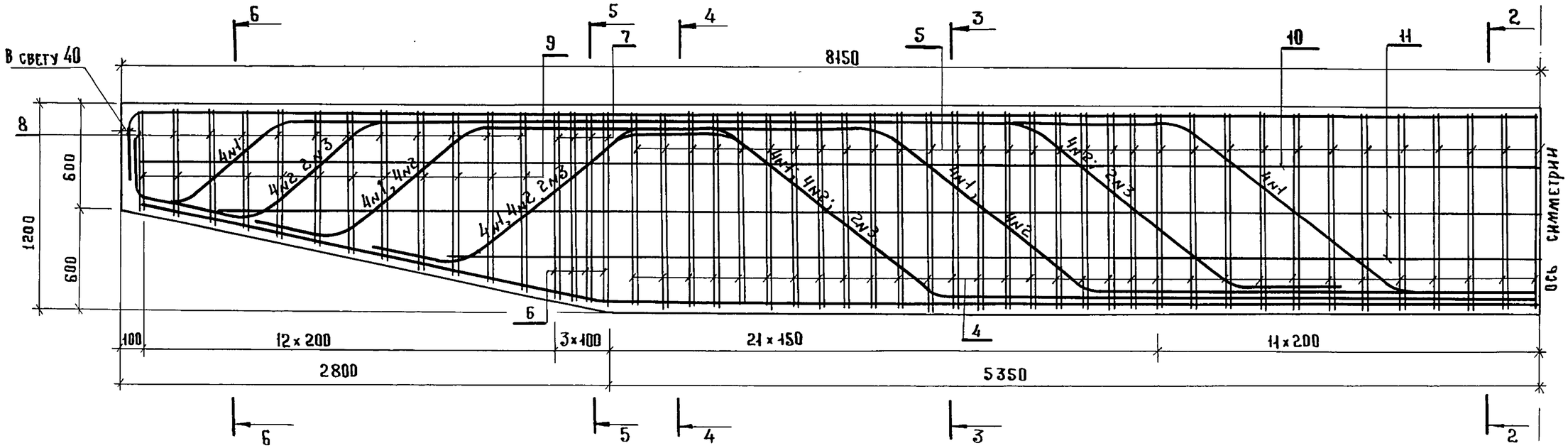

2 – 2

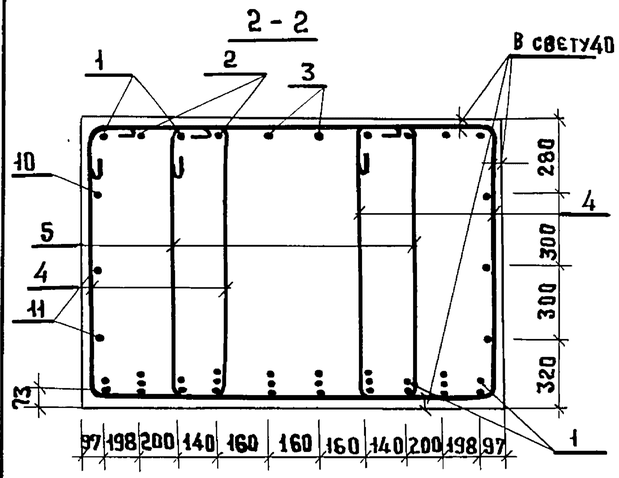

3 – 3

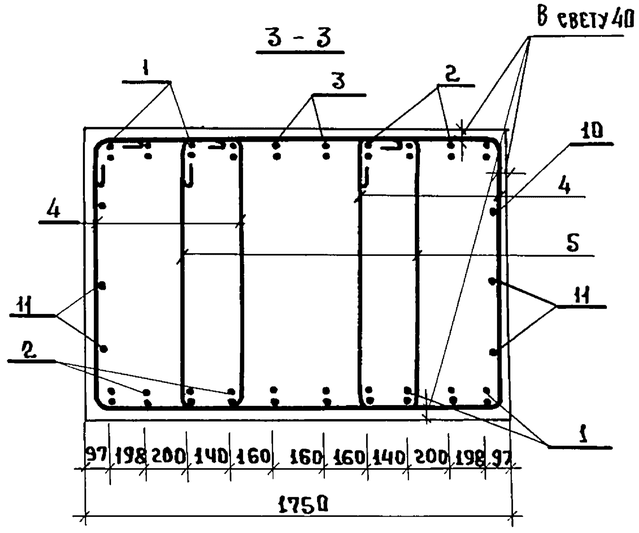

4 – 4

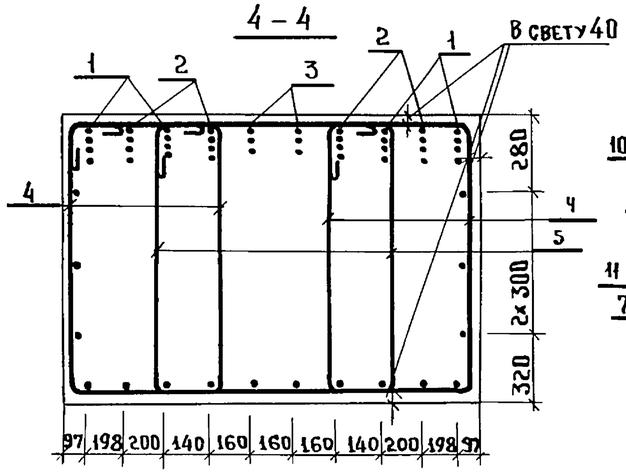

5 – 5

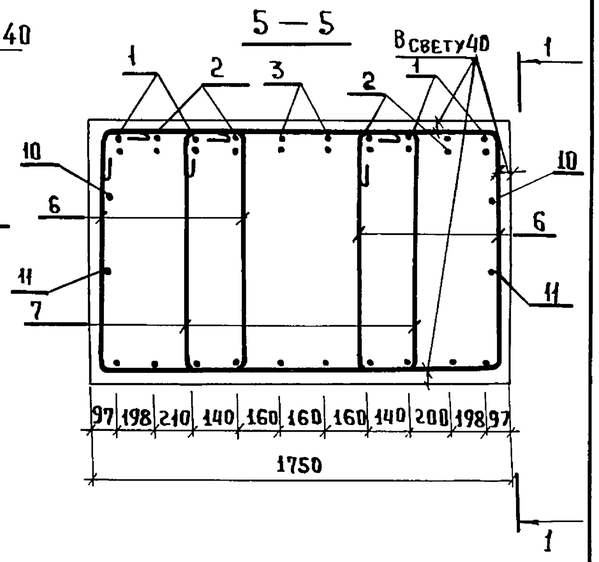

6 – 6

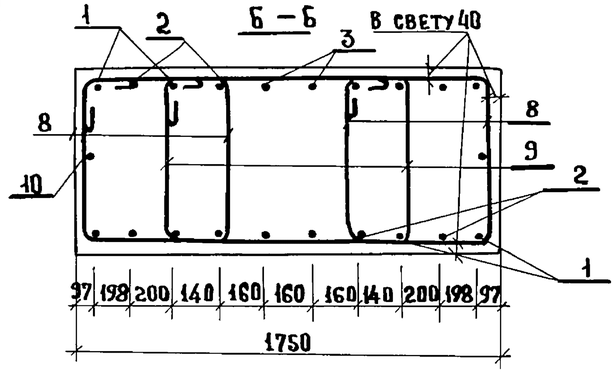

Обозначение	Опираемые пролеты, м
3.503.1-76.3.250	33+33, 33+24, 33+18

Разраб.	Андрианова		
Пров.	Оганов		
Гл.инж.пр.	Дашкевич		
Н.контр.	Дашкевич		
Нач.отд.	Каташев		

3.503.1-76.3.250 СБ

Ригель

2Р 120 – 51 – 2

Сборочный чертеж

Стадия	Масса	Масштаб
Р	см. табл.	1:25
Лист	Листов 1	

ПРОМТРАНСНИИПРОЕКТ

Взам. инв. № | Подпись и дата | Инв. № подл.

Копировал Типовое 23244-01 36 Формат А3

Инв. № подл.	Подпись и дата	Взам. инв. №

Формат	Зона	Поз.	Обозначение	Наименование	Кол. на исполн. —	01	02	03	04	05					Примечание
				Документация											
А4			3.503.1-76.3.260 СБ	Сборочный чертеж	×	×	×	×	×	×					
А3			3.503.1-76.3.000 РС	Ведомость расхода											
				стали	×	×	×	×	×	×					
А4			3.503.1-76.3.000 ТО	Техническое описание	×	×	×	×	×	×					
				Сборочные единицы											
А4		1	3.503.1-76.4.420	Сетка арматурная С39	1	1	1	1	1	1					
А4		2	3.503.1-76.4.440	Сетка арматурная С43	1	2	2	2	2	3					
				Стандартные изделия											
		3	ВСН 86-71 Минтрансстрой	Резиновые опорные части											

Разраб.	Ледянкина	Леди-		3.503.1-76.3.260
Пров.	Андрианова	Андр-		Подферменник (ПФ1...ПФ6)
Глинж.пр.	Дашкевич			Стадия: Р · Лист: 1 · Листов: 2
Н.контр.	Дашкевич			ПРОМТРАНСНИИПРОЕКТ
Нач.отд.	Каташев			

Копировал: Сол- Формат А4

Инв. № подл.	Подпись и дата	Взам. инв. №

Формат	Зона	Поз.	Обозначение	Наименование	Кол. на исполн. —	01	02	03	04	05					Примечание
				РОЧ СП 30×40×6 см	1	1	1	1	1	1					
		4	ВСН 86-71 Минтрансстрой	То же, как для поз. 3	1	1	1	1	1	1					
				Материалы											
				Тяжелый бетон по											
				ГОСТ 25192-82 класса В25	0,15	0,18	0,21	0,24	0,27	0,30					м3

3.503.1-76.3.260	Лист 2

Копировал: Сол- Формат А4

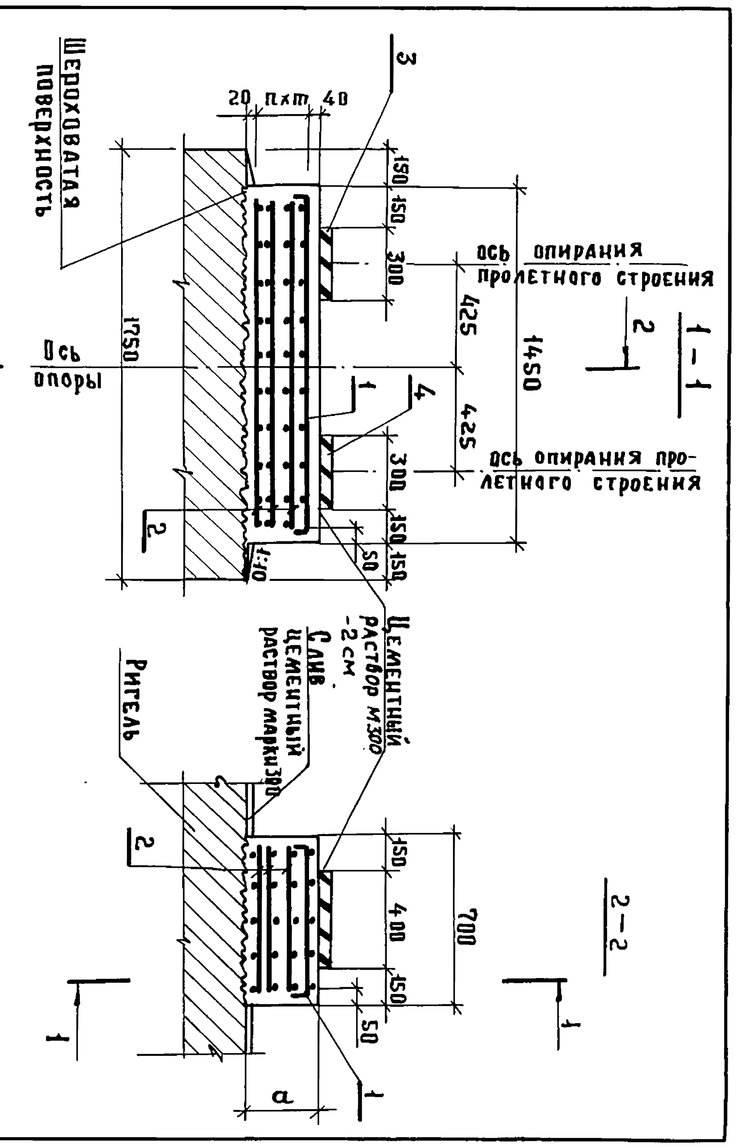

Непосредственно перед укладкой бетона подферменных площадок верхняя шероховатая плоскость ригеля должна быть обработана пескоструйным аппаратом

Позначение	Длина опираемых пролетных строений, м	Марка подферменника	a, мм	n, шт.	m, мм
3.503.1-76.3.260 — 01	33 + 33	ПФ1	150	1	90
— 02		ПФ2	180	2	60
— 03		ПФ3	210	2	75
— 04		ПФ4	240	2	90
— 05		ПФ5	270	2	105
		ПФ6	300	3	80

Разраб.	Ледянкина		3.503.1-76.3.260 СБ	
Пров.	Андрианова		Подферменник (ПФ1 ... ПФ6) Сборочный чертеж	Стадия: Р; Лист; Листов; Масса; Масштаб 1:25
Гл.инж.пр.	Дашкевич			ПРОМТРАНСНИИПРОЕКТ
Н.контр.	Дашкевич			
Нач.отд.	Каташев			

Инв. № подл. | Подпись и дата | Взам. инв. №

Копировал Титова Формат А4

Формат	Зона	Поз.	Обозначение	Наименование	Кол. на исполн. 3.503.1-76.3.270 —	01	02	03	04	05					Примечание
				Документация											
А4			3.503.1-76.3.270 СБ	Сборочный чертеж	×	×	×	×	×	×					
А3			3.503.1-76.3.000 РС	Ведомость расхода стали	×	×	×	×	×	×					
А4			3.503.1-76.3.000 ТО	Техническое описание	×	×	×	×	×	×					
				Сборочные единицы											
А4		1	3.503.1-76.4.420	Сетка арматурная С39	1	1	1	1	1	1					
А4		2	3.503.1-76.4.440	Сетка арматурная С43	1	2	2	2	2	3					
А4		3	3.503.1-76.4.430	Сетка арматурная С41	1	1	1	1	1	1					
А4		4	3.503.1-76.4.450	Сетка арматурная С45	4	4	4	4	4	4					

Инв. № подл. | Подпись и дата | Взам. инв. №

Разраб.	Ледянкина		3.503.1-76.3.270
Пров.	Андрианова		Подферменник (ПФ7 ... ПФ12)
Гл.инж.пр.	Дашкевич		
Н.контр.	Дашкевич		
Нач.отд.	Каташев		

Стадия	Лист	Листов
Р	1	2

ПРОМТРАНСНИИПРОЕКТ

Копировал Титова Формат А4

23244-01 38

Обозначение	Наименование	Кол. на исполн. 3.503.1-76.3.270						Примечание
		-	01	02	03	04	05	
	Стандартные изделия							
	Резиновые опорные части							
ВСН 86-71 Минтрансстрой	РОЧСП 30×40×6 см	1	1	1	1	1	1	
	Резиновые опорные части							
ВСН 86-71 Минтрансстрой	РОЧ СП 20×40×3.6 см	1	1	1	1	1	1	
	Материалы							
	Тяжелый бетон по ГОСТ 25192-82 класса В25	0,41	0,44	0,47	0,50	0,53	0,56	м³

Поз.	Зона	Формат
5		
6		

Инв. № подл. | Подпись и дата | Взам. инв. №

3.503.1-76.3.270 Лист 2

Копировал Титов Формат А4

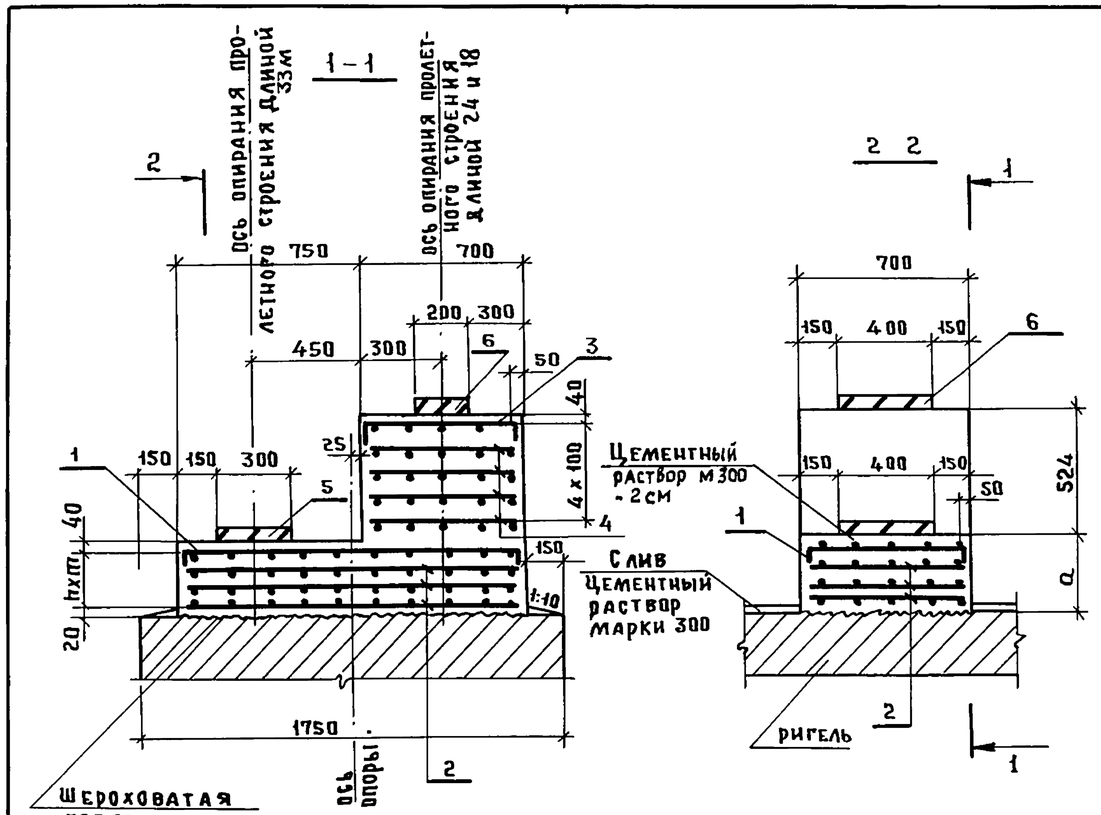

Непосредственно перед укладкой бетона подферменных площадок верхняя шероховатая плоскость ригеля должна быть обработана пескоструйным аппаратом

Обозначение	Длина опираемых пролетных строений, м	Марка подферменника	a, мм	n, шт.	m, мм
3.503.1-76.3.270	33+24 33+18	ПФ7	150	1	90
-01		ПФ8	180	2	60
-02		ПФ9	210	2	75
-03		ПФ10	240	2	90
-04		ПФ11	270	2	105
-05		ПФ12	300	3	80

Инв. № подл. | Подпись и дата | Взам. инв. №

Разраб.	Оганов	
Пров.	Андрианова	
Гл. инж. пр	Дашкевич	
Н. контр.	Дашкевич	
Нач. отд.	Каташев	

3.503.1-76.3.270 СБ

Подферменник (ПФ7...ПФ12)
Сборочный чертеж

Стад.	Масса	Масштаб
Р		1:25
Лист	Листов 1	

ПРОМТРАНСНИИПРОЕКТ

Инв. № подл.	Подпись и дата	Взам. инв. №

Формат	Зона	Поз.	Обозначение	Наименование	Кол. на исполн. 3.503.1-76.3.280 —	01	02	03	04	05					Примечание
				Документация											
А4			3.503.1-76.3.280 СБ	Сборочный чертеж	×	×	×	×	×	×					
А3			3.503.1-76.3.000 РС	Ведомость расхода стали	×	×	×	×	×	×					
А4			3.503.1-76.3.000 ТО	Техническое описание	×	×	×	×	×	×					
				Сборочные единицы											
А4		1	3.503.1-76.4.420	Сетка арматурная С39	1	1	1	1	1	1					
А4		2	3.503.1-76.4.440	Сетка арматурная С43	1	2	2	2	2	3					
А4		3	3.503.1-76.4.430	Сетка арматурная С41	1	1	1	1	1	1					
А4		4	3.503.1-76.4.450	Сетка арматурная С45	7	7	7	7	7	7					

Разраб.	Ледянкина		3.503.1-76.3.280	
Пров.	Андрианова		Подферменник (ПФ13 ... ПФ18)	Стадия: Р; Лист: 1; Листов: 2
Гл. инж. пр.	Дашкевич			ПРОЙТРАНСНИИПРОЕКТ
Н. контр.	Дашкевич			
Нач. отд.	Каташев			

Копировал Титов Формат А4

Инв. № подл.	Подпись и дата	Взам. инв. №

Формат	Зона	Поз.	Обозначение	Наименование	Кол. на исполн. 3.503.1-76.3.280 —	01	02	03	04	05					Примечание
				Стандартные изделия											
		5	ВСН 86-71 Минтрансстрой	Резиновые опорные части											
				РОЧ СП 30×40×6 см	1	1	1	1	1	1					
		6	ВСН 86-71 Минтрансстрой	Резиновые опорные части											
				РОЧСП 20×40×3.6 см	1	1	1	1	1	1					
				Материалы											
				Тяжелый бетон по ГОСТ 25192-82 класса В25	0,56	0,59	0,62	0,65	0,68	0,71					$м^3$

3.503.1-76.3.280	Лист 2	

Копировал Титов Формат А4

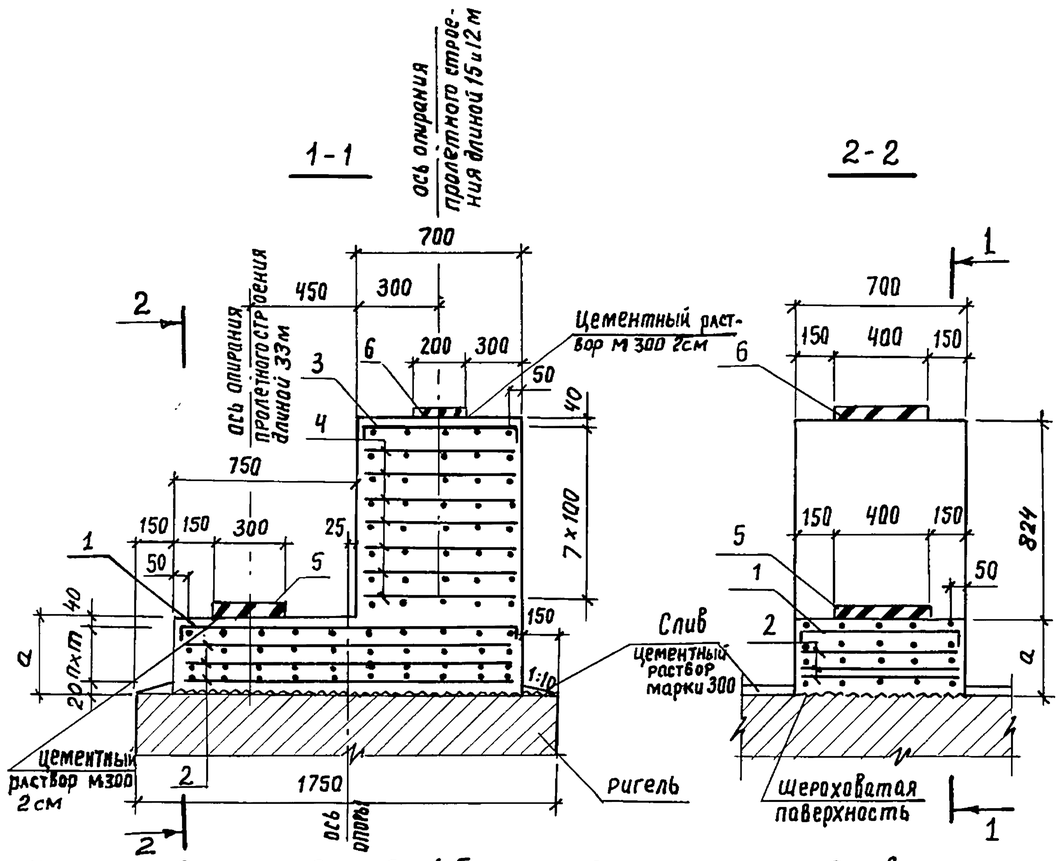

Непосредственно перед укладкой бетона подферменных площадок верхняя шероховатая плоскость ригеля должна быть обработана пескоструйным аппаратом.

Обозначение	Длина опираемых пролетных строений, м	Марка подферменника	a, мм	n, шт	m, мм
3.503.1-76.3.280	33+15	ПФ13	150	1	90
-01	33+12	ПФ14	180	2	60
-02		ПФ15	210	2	75
-03		ПФ16	240	2	90
-04		ПФ17	270	2	105
-05		ПФ18	300	3	80

Разраб.	Ледянкина	Леди	
Пров.	Андрианова	Андр.	
Гл.инж.пр.	Дашкевич		
Н. контр.	Дашкевич		
Нач.отд.	Каташев		

3.503.1-76.3.280СБ

Подферменник (ПФ13...ПФ18) Сборочный чертеж

Стадия	Масса	Масштаб
Р		1:25
Лист	Листов 1	

ПРОМТРАНСНИИПРОЕКТ

Копировал Кирилл

Формат А4

Инв. № подл. | Подпись и дата | Взам. инв. №

Обозначение	Наименование	Кол. на исполн. –	01	02	03	04	05	Примечание
	Документация							
3.503.1-76.3.290 СБ	Сборочный чертеж	X	X	X	X	X	X	
3.503.1-76.3.000 РС	Ведомость расхода стали	X	X	X	X	X	X	
3.503.1-76.3.000ТО	Техническое описание	X	X	X	X	X	X	
	Сборочные единицы							
3.503.1-76.4.420-01	Сетка арматурная С40	1	1	1	1	1	1	
3.503.1-76.4.440-01	Сетка арматурная С44	1	2	2	2	2	3	

Формат	Зона	Поз.
А4		1
А3		
А4		
А4		2

3.503.1-76.3.290

Стадия	Лист	Листов
Р	1	2

ПРОМТРАНСНИИПРОЕКТ

Подферменник (ПФ19...ПФ24)

Разраб.	Ледянкина	Леди
Пров.	Андрианова	Андр.
Гл.инж.пр.	Дашкевич	
Н. контр.	Дашкевич	
Нач.отд.	Каташев	

Копировал Кирилл

Формат А4

Обозначение	Наименование	Кол. на исполн. —	01	02	03	04	05	3.503.1-76.3.290	Примечание
	Стандартные изделия								
	Резиновые опорные части РОЧ СП 20×40×3,6 см	1	1	1	1	1	1		
3 ВСН 86-71 Минтрансстрой	То же, как для поз.3	1	1	1	1	1	1		
	Материалы								
	Тяжелый бетон по ГОСТ 25192-82 класса В25	0,12	0,14	0,17	0,19	0,22	0,24	$м^3$	
4 ВСН 86-71 Минтрансстрой									

Поз. | Зона | Формат

Инв. № подл. | Подпись и дата | Взам. инв. №

3.503.1-76.3.290 Лист 2

Формат А4

Копировал Титов

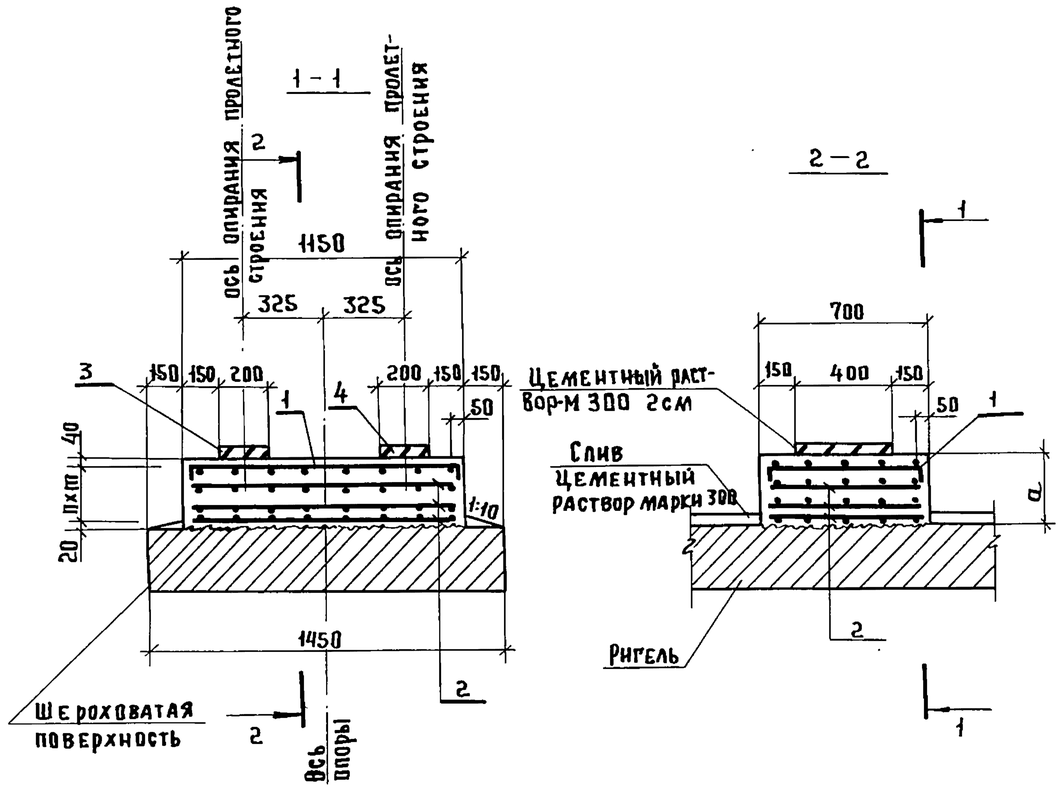

Непосредственно перед укладкой бетона подферменных площадок верхняя шероховатая плоскость ригеля должна быть обработана пескоструйным аппаратом

Обозначение	Длина опираемых пролетных строений, м	Марка подфермника	a, мм	h, шт	m, мм
3.503.1-76.3.290	24+24, 24+18, 18+18, 15+15, 15+12, 12+12	ПФ19	150	1	90
-01		ПФ20	180	2	80
-02		ПФ21	210	2	75
-03		ПФ22	240	2	90
-04		ПФ23	270	2	105
-05		ПФ24	300	3	80

Инв. № подл. | Подпись и дата | Взам. инв. №

Разраб.	Ледянкина	
Пров.	Андрианова	
Гл. инж. пр.	Дашкевич	
Н. контр.	Дашкевич	
Нач. отд.	Каташев	

3.503.1-76.3.290 СБ

Подфермник (ПФ 19... ПФ 24)

Сборочный чертеж

Стадия	Масса	Масштаб
Р		1:25
Лист	Листов 1	

ПРОМТРАНСНИИПРОЕКТ

Инв. № подл.	Подпись и дата	Взам. инв. №

Формат	Зона	Поз.	Обозначение	Наименование	Кол. на исполн. —	01	02	03	04	05					Примечание
				Документация											
А4			3.503.1-76.3.300.СБ	Сборочный чертеж	×	×	×	×	×	×					
А3			3.503.1-76.3.000 РС	Ведомость расхода											
				стали	×	×	×	×	×	×					
А3			3.503.1-76.3.000 ТО	Техническое описание	×	×	×	×	×	×					
				Сборочные единицы											
А4		1	3.503.1-76.4.420-01	Сетка арматурная С40	1	1	1	1	1	1					
А4		2	3.503.1-76.4.440-01	Сетка арматурная С44	1	2	2	2	2	3					
А4		3	3.503.1-76.4.430-01	Сетка арматурная С42	1	1	1	1	1	1					
А4		4	3.503.1-76.4.450-01	Сетка арматурная С46	2	2	2	2	2	2					

Разраб	Ледянкина		3.503.1-76.3.300	
Пров.	Андрианова		Подферменник (ПФ 25...ПФ30)	Стадия: Р; Лист: 1; Листов: 2
Гл.инж.пр.	Дашкевич			Промтрансниипроект
Н.контр.	Дашкевич			
Нач.отд.	Каташев			

Копировал Титов Формат А4

Инв. № подл.	Подпись и дата	Взам. инв. №

Формат	Зона	Поз.	Обозначение	Наименование	Кол. на исполн. —	01	02	03	04	05					Примечание
				Стандартные изделия											
		5	ВСН 86-71 Минтрансстрой	Резиновые опорные части											
				РОЧ СП 20×40×3,6 см	1	1	1	1	1	1					
		6	ВСН 86-71 Минтрансстрой	То же, как для поз.5	1	1	1	1	1	1					
				Материалы											
				Тяжелый бетон по											
				ГОСТ 25192-82 класса В25	0,24	0,26	0,28	0,31	0,33	0,36					$м^3$

3.503.1-76.3.300	Лист	2

Копировал Титов Формат А4

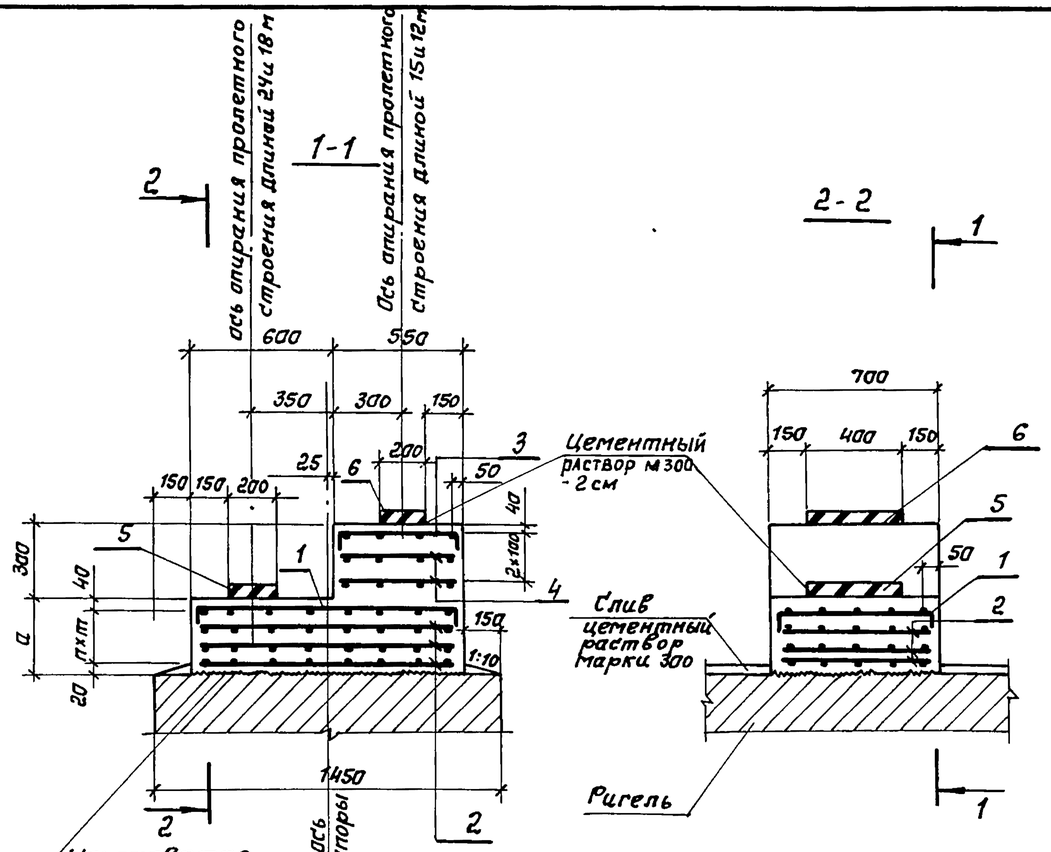

Непосредственно перед укладкой бетона подферменных площадок верхняя шероховатая плоскость ригеля должна быть обработана пескоструйным аппаратом.

Обозначение	Длина опираемых пролетных строений, м	Марка подферменника	a, мм	n, шт	m, мм
3.503.1-76. 3.300	24+15, 24+12, 18+15, 18+12	ПФ 25	150	1	90
-01		ПФ 26	180	2	60
-02		ПФ 27	210	2	75
-03		ПФ 28	240	2	90
-04		ПФ 29	270	2	105
-05		ПФ 30	300	3	80

3.503.1-76. 3.300 СБ

Разраб.	Ледянкина	Ледян	
Пров.	Андрианова	Андр-	
Гл.инж.пр.	Дашкевич	Д-	
Н.контр.	Дашкевич	Д-	
Нач.отд.	Каташев	Кат-	

Подферменник (ПФ 25... ПФ 30) Сборочный чертеж

Стадия	Масса	Масштаб
Р		1:25
Лист	Листов 1	

ПРОМТРАНСНИИПРОЕКТ

Взам.инв.№ | Подпись и дата | Инв.№ подл.

Копировал: Сомл-

Формат А4

Взам.инв.№ | Подпись и дата | Инв.№ подл.

Марка	Изделия арматурные											
	Арматура класса											Всего, кг
	А-I		А-III									
	ГОСТ 5781-82*		ГОСТ 5781-82*									
	ф8	Итого	ф12	ф14	ф16	ф18	ф20	ф25	ф28	ф32	Итого	
ф 440-51-2	33,8	33,8	323,4	206,6	245,4				1174,2		1949,6	1983,4
ф 470-51-2	33,8	33,8	355,9	206,6	245,4				1174,2		1982,1	2015,9
ф 510-51-2	33,8	33,8	92,2	620,6	245,4				1174,2		2132,4	2166,2
ф 550-51-2	33,8	33,8	591,9	206,6	245,4				1174,2		2218,1	2251,9
ф3510-51-2	33,8	33,8	92,2	620,6	245,4				1174,2		2132,4	2166,2
СФ 210-51-26	33,6	33,6	672,0	971,2	562,5			987,6			3193,3	3226,9
СФ 210-51-32	33,6	33,6	672,0	985,9	562,5			987,6			3208,0	3241,6
СФ 270-51-32	33,6	33,6	681,6	1135,1	731,2			1027,2			3575,1	3608,7
СФ 300-51-39	33,6	33,6	911,3	554,7	1308,3			1027,2			3801,5	3835,1
СФ 405-51-12	33,8	33,8	220,4	206,6	245,4	111,9	161,6		1158,7		2104,6	2138,4
СФ 480-51-16	33,8	33,8	264,8	206,6	245,4	157,5	222,6		1158.7		2255,6	2289,4
СФ 510-51-20	33,8	33,8	279,5	206,6	245,4	399,7			1158,7		2289,9	2323,7
1Р110-51-2	60,0	60,0	843,3							3459,2	4302,5	4362,5
2Р110-51-2	59,2	59,2	882,5							3589,0	4471,5	4530,7
1Р120-51-2	79,4	79,4	81,7	1191,6						4395,6	5668,9	5748,3
2Р120-51-2	79,4	79,4	81,7	1350,7						4680,8	6113,2	6192,6

В расходе стали на марки СФ 210-51-26, СФ210-51-32, СФ 270-51-32 и СФ 300-51-39 учтена дополнительная арматура для стыков сеток.

Инв.№ подл. | Подпись и дата | Взам.инв.№

Разраб.	Оганов		
Пров.	Андрианова		
Гл.инж.пр.	Дашкевич		
Н. контр.	Дашкевич		
Нач.отд.	Каташев		

3.503.1-76.3.000РС

Ведомость расхода стали

Стадия	Лист	Листов
Р	1	2

ПРОМТРАНСНИИПРОЕКТ

Марка	Изделия арматурные		
	Арматура класса А-III ГОСТ 5781-82*		Всего, кг
	ф10	Итого	
ПФ 1	17,5	17,5	17,5
ПФ 2	25,8	25,8	25,8
ПФ 3	25,8	25,8	25,8
ПФ 4	25,8	25,8	25,8
ПФ 5	25,8	25,8	25,8
ПФ 6	34,1	34,1	34,1
ПФ 7	38,1	38,1	38,1
ПФ 8	46,4	46,4	46,4
ПФ 9	46,4	46,4	46,4
ПФ 10	46,4	46,4	46,4
ПФ 11	46,4	46,4	46,4
ПФ 12	54,7	54,7	54,7
ПФ 13	50,1	50,1	50,1
ПФ 14	58,4	58,4	58,4
ПФ 15	58,4	58,4	58,4

Марка	Изделия арматурные		
	Арматура класса А-III ГОСТ 5781-82*		Всего, кг
	ф 10	Итого	
ПФ 16	58,4	58,4	58,4
ПФ 17	58,4	58,4	58,4
ПФ 18	66,7	66,7	66,7
ПФ 19	14,0	14,0	14,0
ПФ 20	20,6	20,6	20,6
ПФ 21	20,6	20,6	20,6
ПФ 22	20,6	20,6	20,6
ПФ 23	20,6	20,6	20,6
ПФ 24	27,2	27,2	27,2
ПФ 25	24,0	24,0	24,0
ПФ 26	30,6	30,6	30,6
ПФ 27	30,6	30,6	30,6
ПФ 28	30,6	30,6	30,6
ПФ 29	30,6	30,6	30,6
ПФ 30	37,2	37,2	37,2

Инв. N подл. | Подпись и дата | Взам. инв. N

Копировал: 23244-01 (46) Формат А3