ГОСКОМИТЕТ ПО ГРАЖДАНСКОМУ СТРОИТЕЛЬСТВУ И АРХИТЕКТУРЕ ПРИ ГОССТРОЕ СССР

ЦНИИЭП жилища

СЕРИЯ 85

КИРПИЧНЫЕ ЖИЛЫЕ ДОМА С ПОПЕРЕЧНЫМИ НЕСУЩИМИ СТЕНАМИ

ЧАСТЬ 9

УЗЛЫ И ДЕТАЛИ

РАЗДЕЛ 9.3-2

САНИТАРНО-ТЕХНИЧЕСКИЕ УЗЛЫ И ДЕТАЛИ.

11460-18
ЦЕНА 0-57

ЦЕНТРАЛЬНЫЙ ИНСТИТУТ ТИПОВОГО ПРОЕКТИРОВАНИЯ
ГОССТРОЯ СССР

Москва, А-445, Смольная ул., 22

Сдано в печать 1975 года

Заказ № 620 Тираж 3000 экз

Серия 85

Кирпичные жилые дома с поперечными несущими стенами
Часть 9
Узлы и детали
Раздел 9.3-2
Санитарно-технические узлы и детали

Содержание

№№ п/п	Наименование листа	№ стр. альбома
1	Заглавный лист	1
2	Монтажный чертеж кухонного узла Т-1	2
3	Монтажный чертеж кухонного узла Т-3	3
4	Монтажный чертеж кухонного узла Т-17	4
5	Монтажный чертеж кухонного узла Т-19	5
6	Монтажный чертеж разобщенного санитарного узла Т-5. План. Разрезы I-I, IV-IV	6
7	Монтажный чертеж разобщенного санитарного узла Т-5. Разрезы II-II, III-III Спецификация	7
8	Монтажный чертеж разобщенного санитарного узла Т-7. План. Разрезы I-I, IV-IV	8
9	Монтажный чертеж разобщенного санитарного узла Т-7. Разрезы II-II, III-III Спецификация	9
10	Монтажный чертеж разобщенного санитарно-кухонного узла Т-13 План Разрезы I-I, IV-IV	10
11	Монтажный чертеж разобщенного санитарно-кухонного узла Т-13. Разрезы II-II, III-III. Спецификации.	11
12	Монтажный чертеж разобщенного санитарно-кухонного узла Т-15. План. Разрезы I-I, IV-IV.	12
13	Монтажный чертеж разобщенного санитарно-кухонного узла Т-15. Разрезы II-II, III-III. Спецификации.	13
14	Заземление корпуса ванны Полотенцесушители из водогазопроводных труб. Детали крепления полотенцесушителя	14
15	Установка газовых плит	15
16	Воздухонагреватель из ребристых труб. План. Разрезы.	16
17	Схема соединения ребристых труб и регистра. Спецификация Детали	17

Примечания

1. Настоящий альбом выпущен для блок-секций серии 85.
2. Спецификации на отдельные монтажные узлы включены в сводные спецификации.
3. Типы санитарно-технических узлов с нечетными номерами применять к 5ти этажным блок-секциям, с четными номерами — к 9ти этажным.
4. Трубы чугунные канализационные и фасонные части к ним применять класса „Б"

ГИП Золотова
Гл. инж. пр. Воскникова
Ст. инж. Дорох

1971	Заглавный лист	Серия 85	Часть 9	Лист
			Раздел 9.3-2	1

11460-18 2

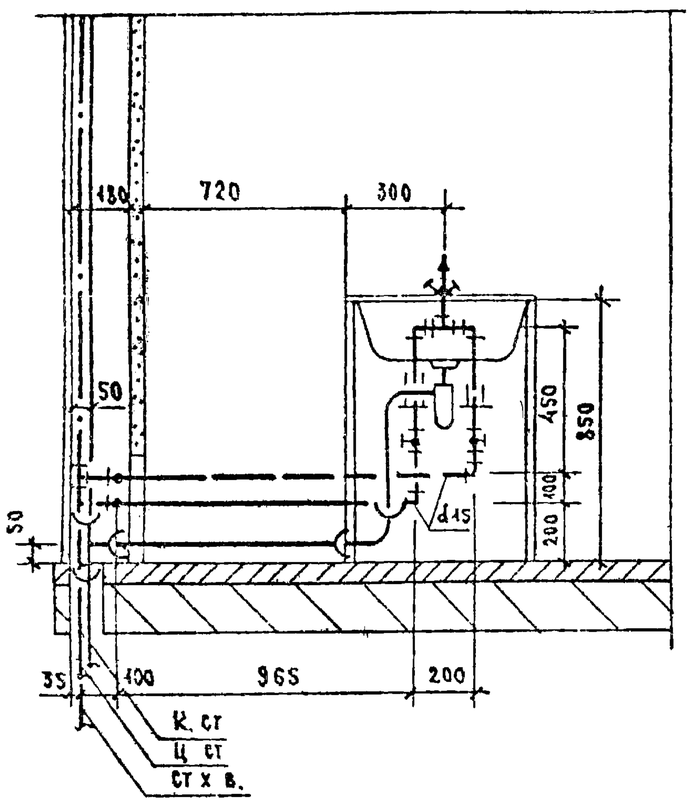

План

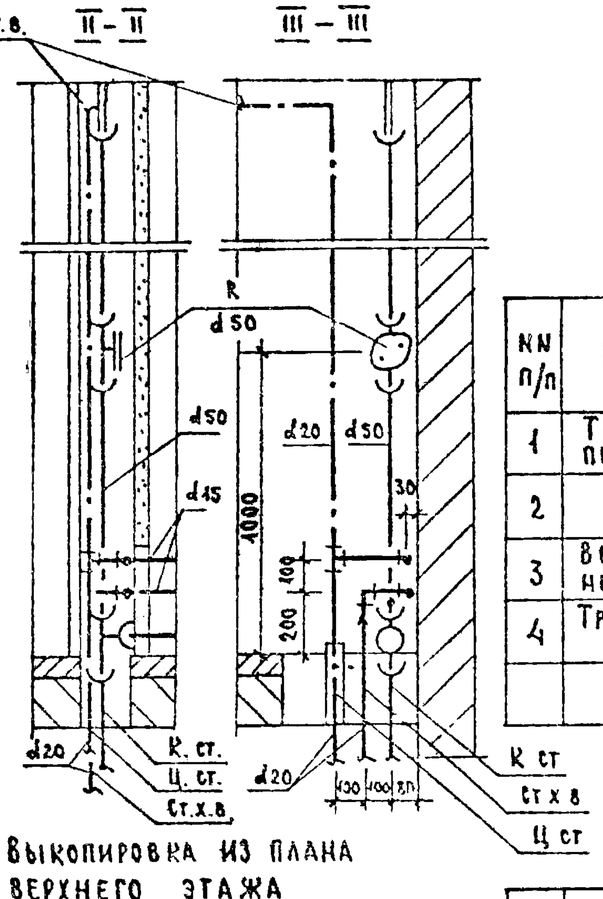

Выкопировка из плана верхнего этажа

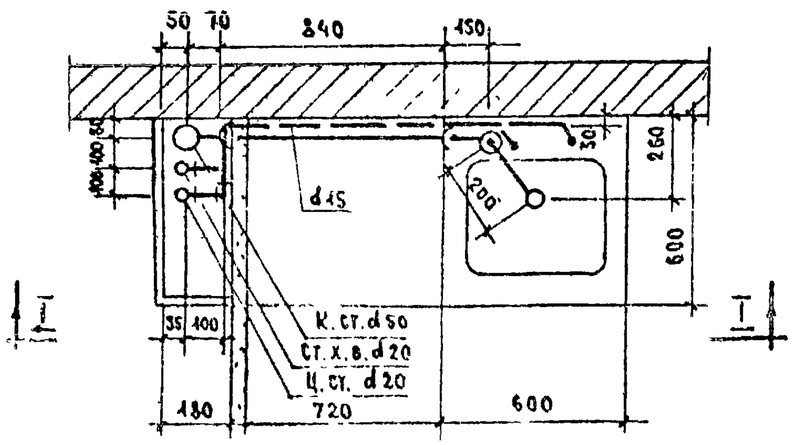

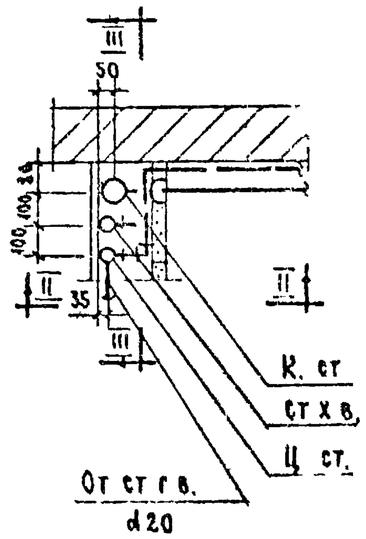

Спецификации

Водоснабжение

NN п/п	Наименование	Диаметр	Ед. изм	Количество: Типовой эт. Хол	Типовой эт. Гор	Верхний эт. Хол	Верхний эт. Гор	ГОСТ
1	Трубы стальные водогазопроводные оцинкованные	20	п.м	2.80	2.80	0.20	2.40	3262-62
2	" " "	15	"	1.87	2.07	1.87	2.07	"
3	Вентили бронзовые проходные муфтовые	15	шт.	1	1	1	1	15б-3к 15б-33
4	Трубы стальные черные (для гильз)	32	п.м.	—	0.35	—	0.35	3262-62

Канализация

NN п/п	Наименование	Диаметр	Ед. изм.	Количество: Типов этаж	Верхн. этаж	ГОСТ
1*	Трубы чугунные канализац	50	п.м.	3.95 / 3.44	3.75 / 3.04	6942.3-69
2	Тройник ТП	50×50	шт.	1	1	6942.17-69
3	Колено К 90°	50	"	1	1	6942.8-69
4	Ревизия Р	50	"	—	1	6942.30-69

Примечание

1* в числителе - общий погонаж труб, в знаменателе - погонаж труб за вычетом длины фасонных частей.

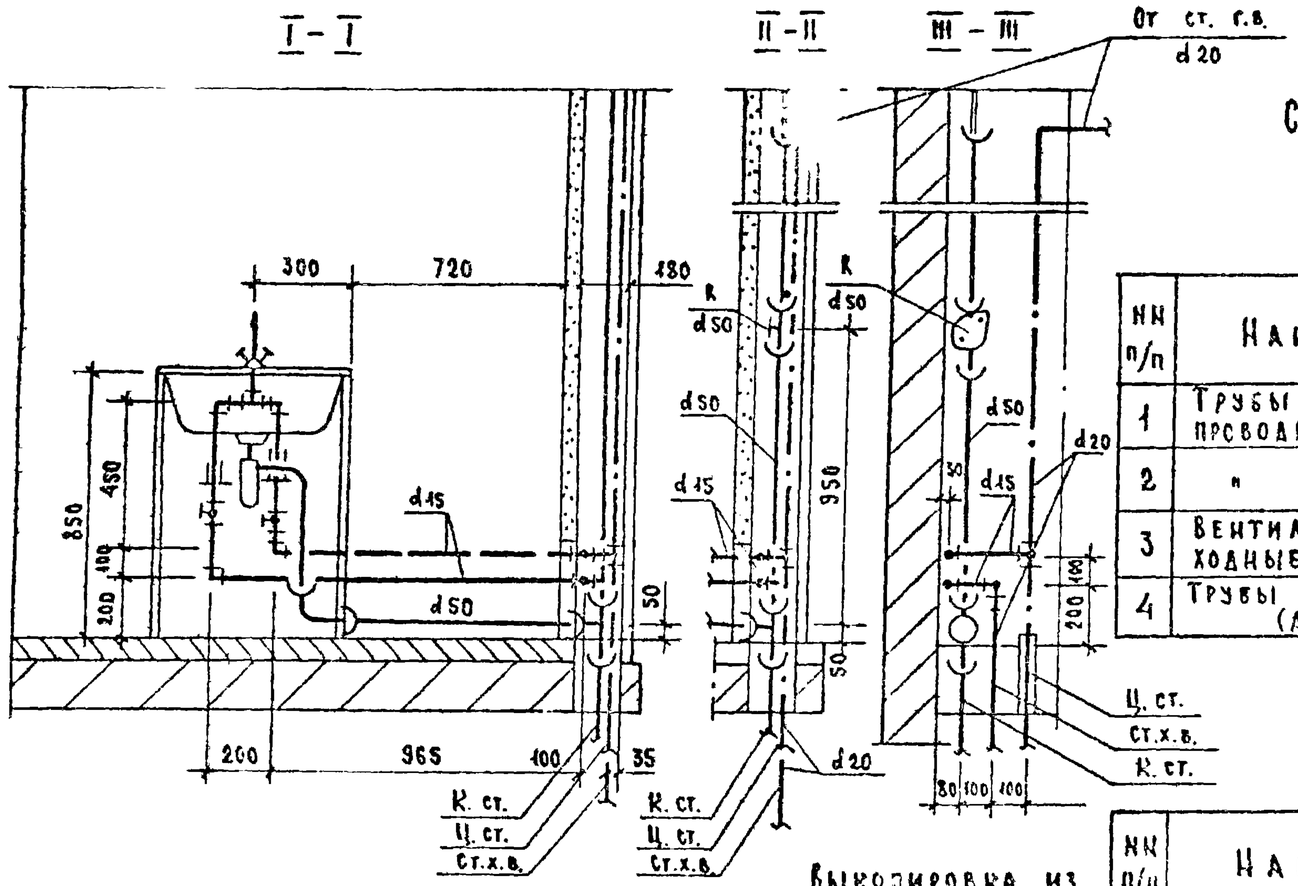

План

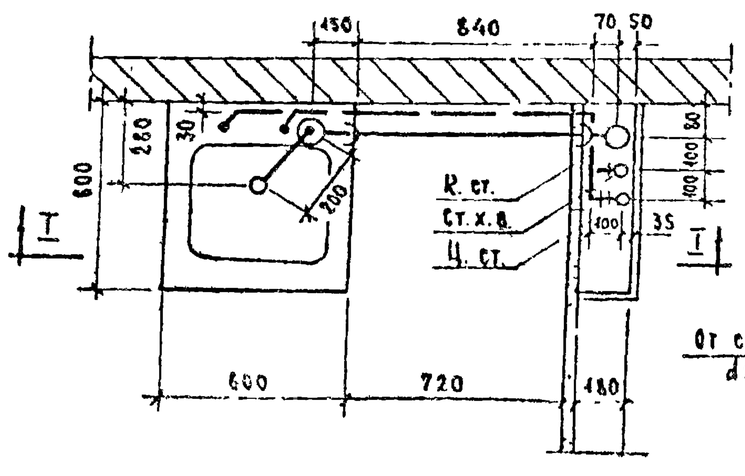

Выколировка из плана верхнего этажа

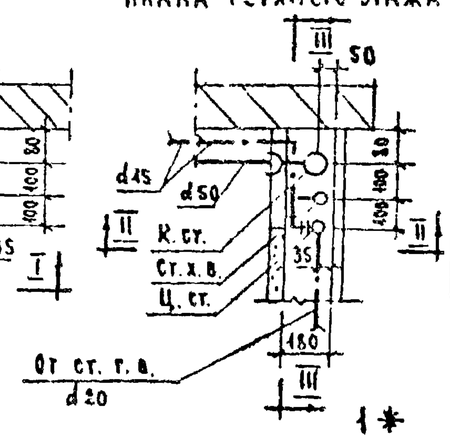

Спецификации

Водоснабжение

NN п/п	Наименование	Диаметр	Ед. изм.	Количество: Типовой эт. ХОЛ	Типовой эт. ГОР	Верхний эт. ХОЛ	Верхний эт. ГОР	ГОСТ
1	Трубы стальные водогазопроводные оцинкованные	20	п.м.	2.80	2.80	0.20	2.40	3262-62
2	" " "	15	"	2.07	1.87	2.07	1.87	"
3	Вентили бронзовые проходные муфтовые	15	шт.	1	1	1	1	156-3к 156-33
4	Трубы стальные черные (для гильз)	32	п.м	—	0.35	—	0.35	3262-62

Канализация

NN п/п	Наименование	Диаметр	Ед. изм.	Количество: Тип. эт.	Верх. эт.	ГОСТ
1*	Трубы чугунные канализационные	50	п.м.	3.95/3.44	3.75/3.04	6942.3-69
2	Тройник ТП	50×50	шт.	1	1	6942.17-69
3	Колено К 90°	50	"	1	1	6942.8-69
4	Ревизия Р	50	"	—	1	6942.30-69

Примечание

1* В числителе - общий погонаж труб, в знаменателе - погонаж труб за вычетом длины фасонных частей.

1971	Монтажный чертеж кухонного узла Т-3	Серия 85	Часть 9 / Раздел 9.3-2	Лист 3

11460-18 4

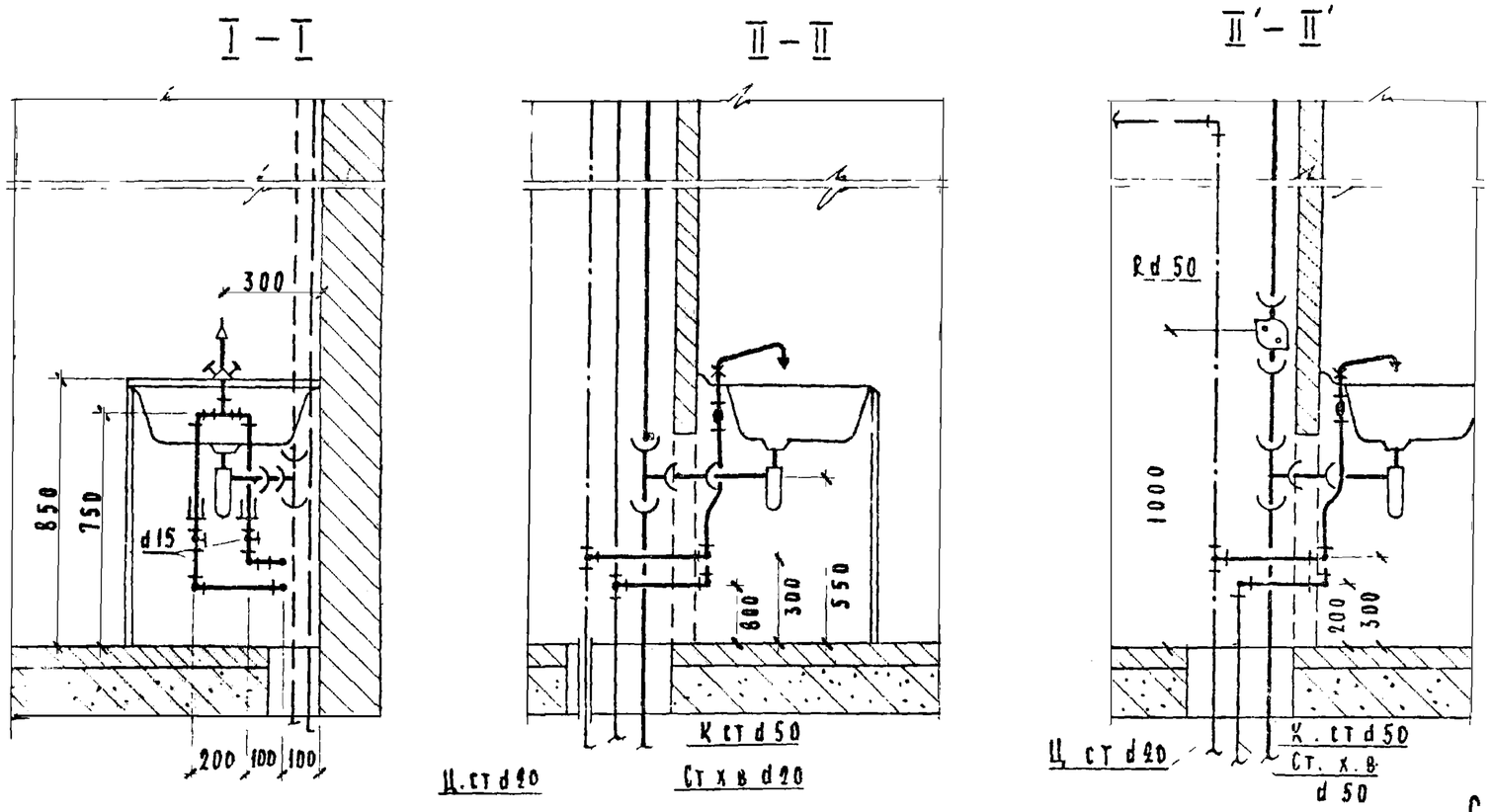

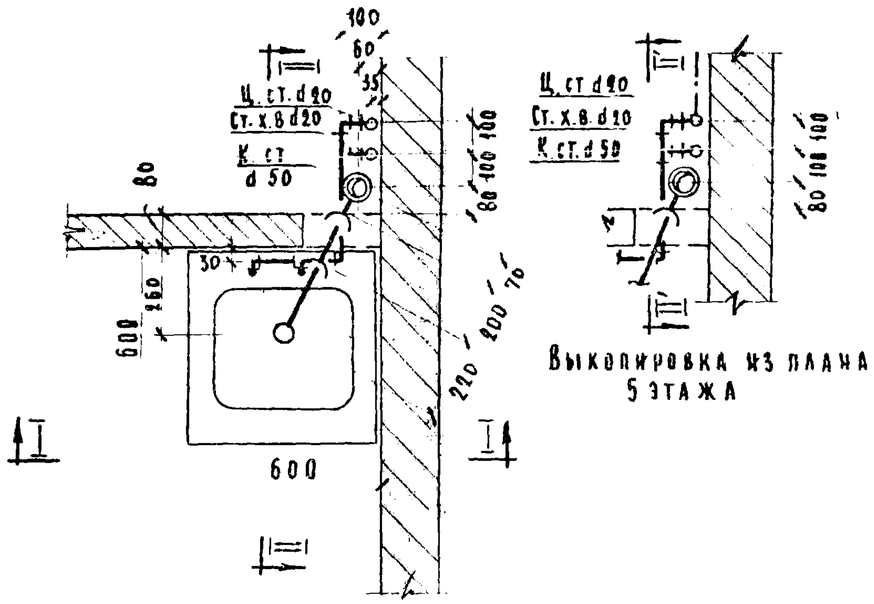

Выкопировка из плана 5 этажа

Спецификация

NN п/п	Наименование	Диаметр	Ед. изм.	Количество: Тип эт. хол.	Тип эт. гор.	Верхн. эт. хол.	Верхн. эт. гор.	ГОСТ
	А Водоснабжение							
1	Трубы стальные водогазопроводн оцинков	20	п. м.	2.80	2.80	0.20	2.40	3262-62
2	" " " "	15	"	1.325	1.225	1.325	1.225	"
3	Вентили бронзов проходн муфтовые	15	шт	1	1	1	1	155-3 к 155-3 э
4	Трубы стальные черные /. для гильз/.	32	п м	—	0.35	—	0.35	3262-62
	Б Канализация							
1	Трубы чугунные канализационные*	50	п м	307/280		307/260		6942.3-69
2	Тройник ТП	50×50	шт	1		1		6942.17-69
3	Колено К 90°	50	"	—		—		6942.8-69
4	Ревизия Р	50	"	—		1		6942.30-69

* В числителе – общий погонаж труб, в знаменателе – погонаж труб за вычетом длины фасонных частей

Взамен | По инв. пр. | Инв. N | Подпись | Дата

Гл. инж. пр. Зелотова
Ст. инж. Овсянникова

ЦНИИЭП жилища г. Москва

1971 | Монтажный чертеж кухонного узла Т-17 | Серия 85 | Часть 9 Раздел 9.3-2 | Лист 4

11460-18 5

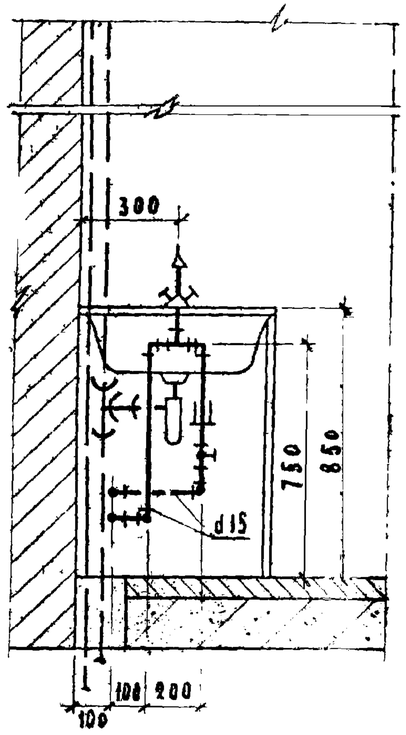

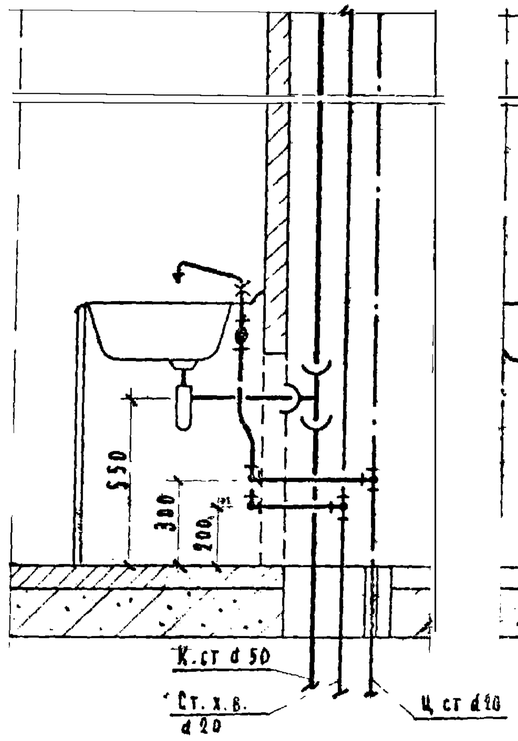

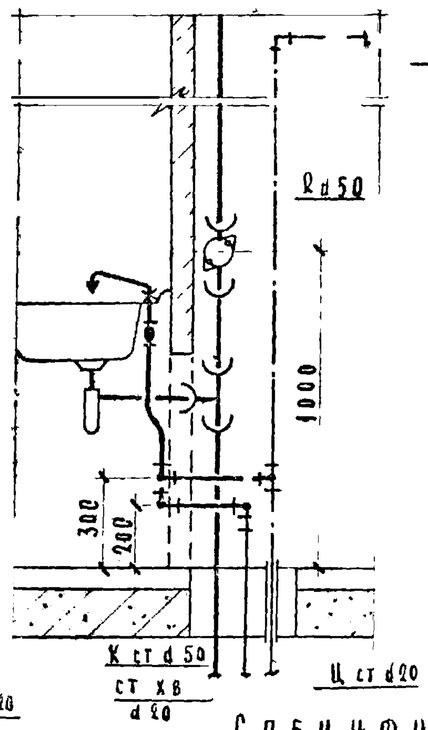

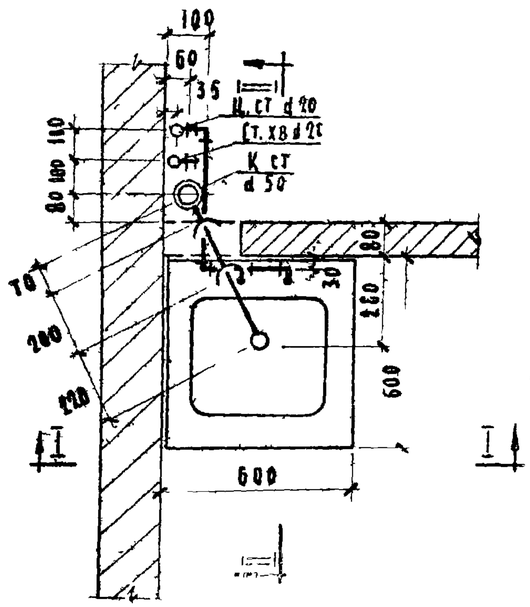

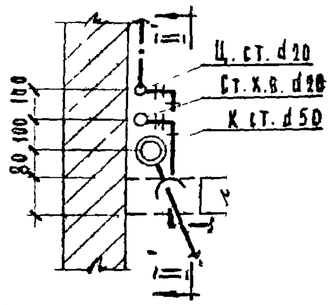

Выковировка из плана 5 этажа

Спецификации

№№ п/п	Наименование	Диаметр	Ед изм	Количество Тип эт. хол.	Тип эт. гор.	Верхн. эт. хол.	Верхн. эт. гор.	ГОСТ
	А Водоснабжение							
1	Трубы стальные водогазопроводы оцинкованные	20	п м	2.80	2.80	0.20	2.40	3262-62
2	" " " "	15	"	1.125	1.425	1.125	1.425	"
3	Вентили бронзовые проходные муфтовые	15	шт	1	1	1	1	156-3к 156-33
4	Трубы стальные черные /для гильз/	32	п м	—	0.35	—	0.35	3262-62
	Б Канализация							
1	Трубы чугунные канализационные*	50	п м	3.07/2.80		3.07/2.60		6942.3-69
2	Тройник ТП	50×50	шт	1		1		6942.17-69
3	Колено К 90°	50	"	—		—		6942.8-69
4	Ревизия Р	50	"	—		1		6942.30-69

* В числителе-общий погонаж труб, в знаменателе-погонаж труб за вычетом длины фасонных частей

1971	Монтажный чертеж кухонного узла Т-19	Серия 85	Часть 9 Раздел 9.3-2	Лист 5

11460-18 6

Разрез по I-I

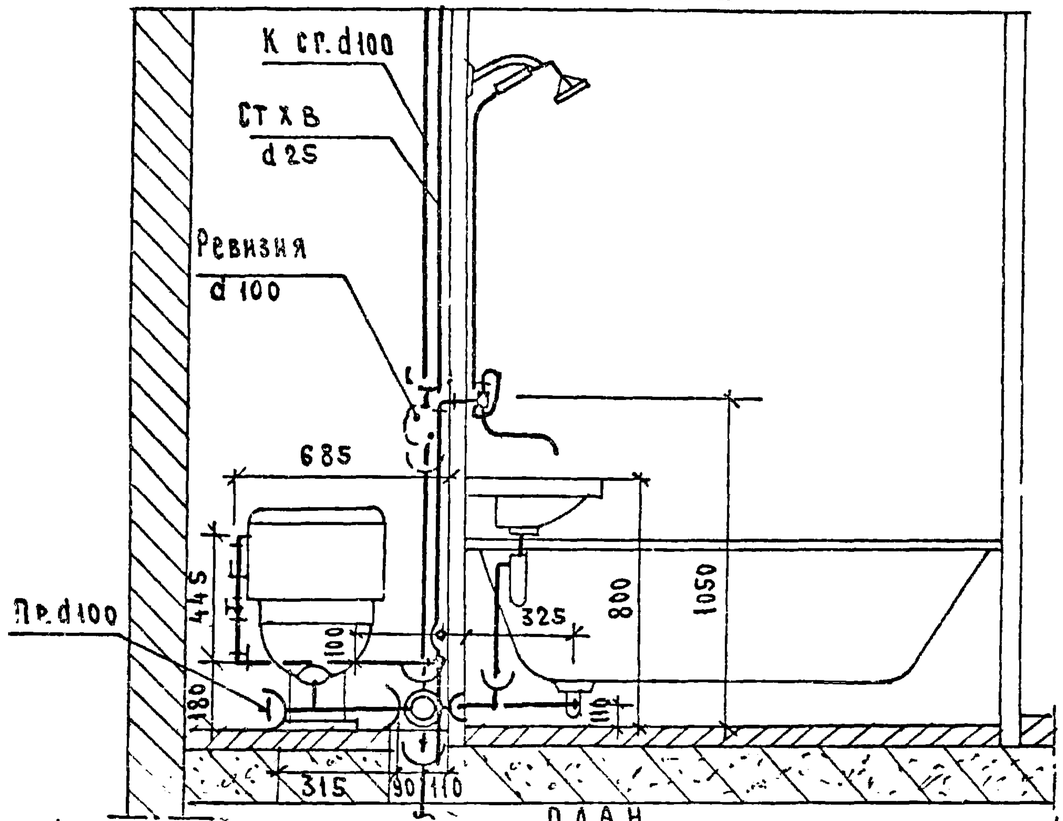

Разрез по IV-IV

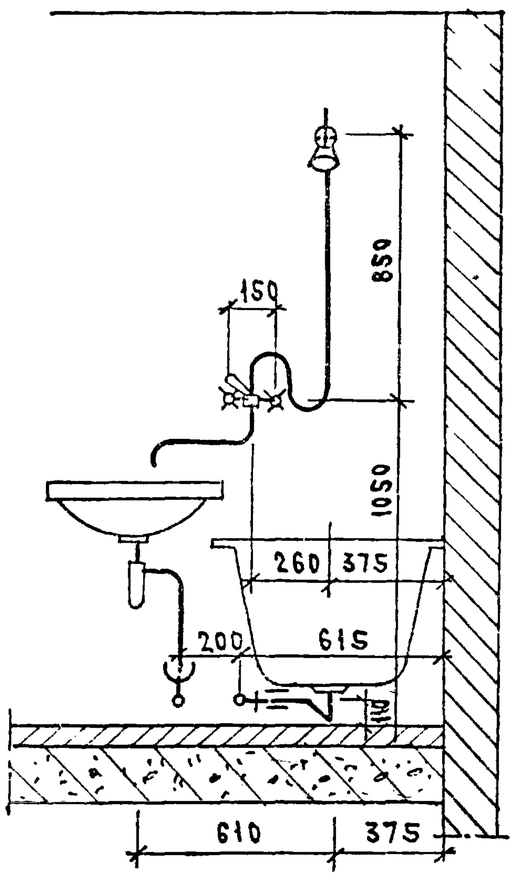

ПЛАН

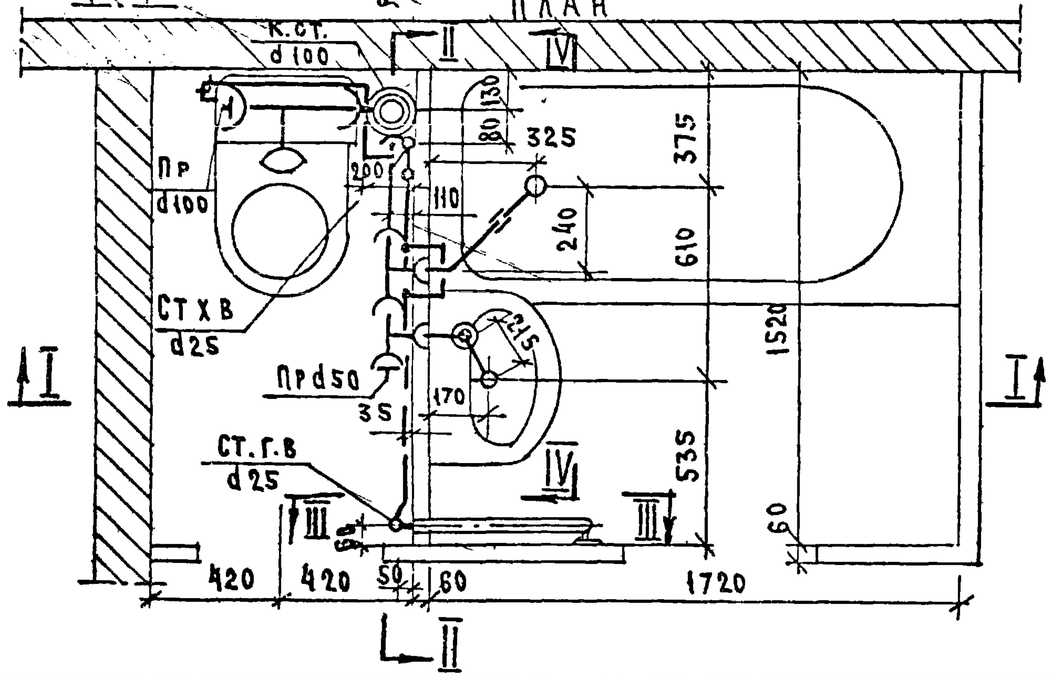

1971	Монтажный чертеж разобщенного санитарного узла Т-5 План. Разрезы I-I, IV-IV.	Серия 85	Часть 9 Раздел 9.3-2	Лист 6

Разрез по II-II

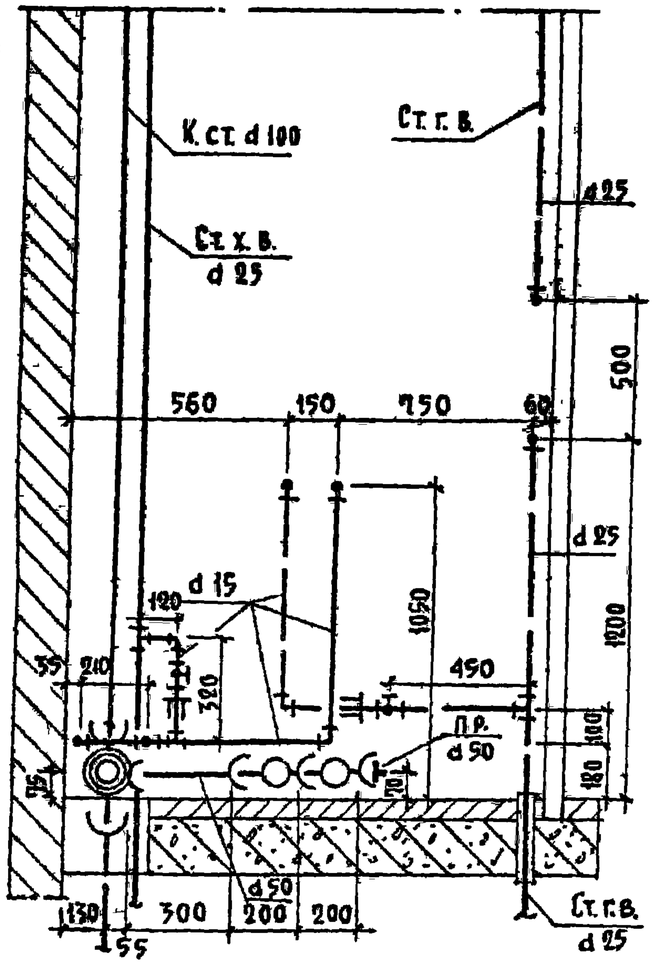

Разрез по III-III

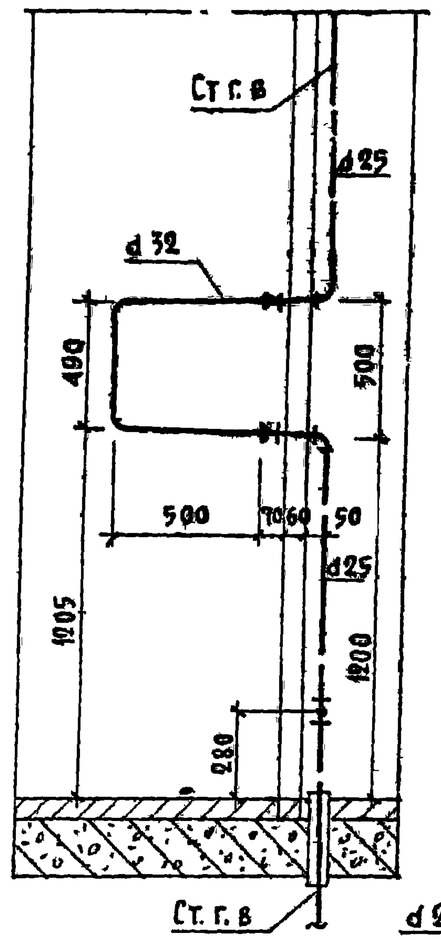

Разрез по II-II Для верхнего этажа

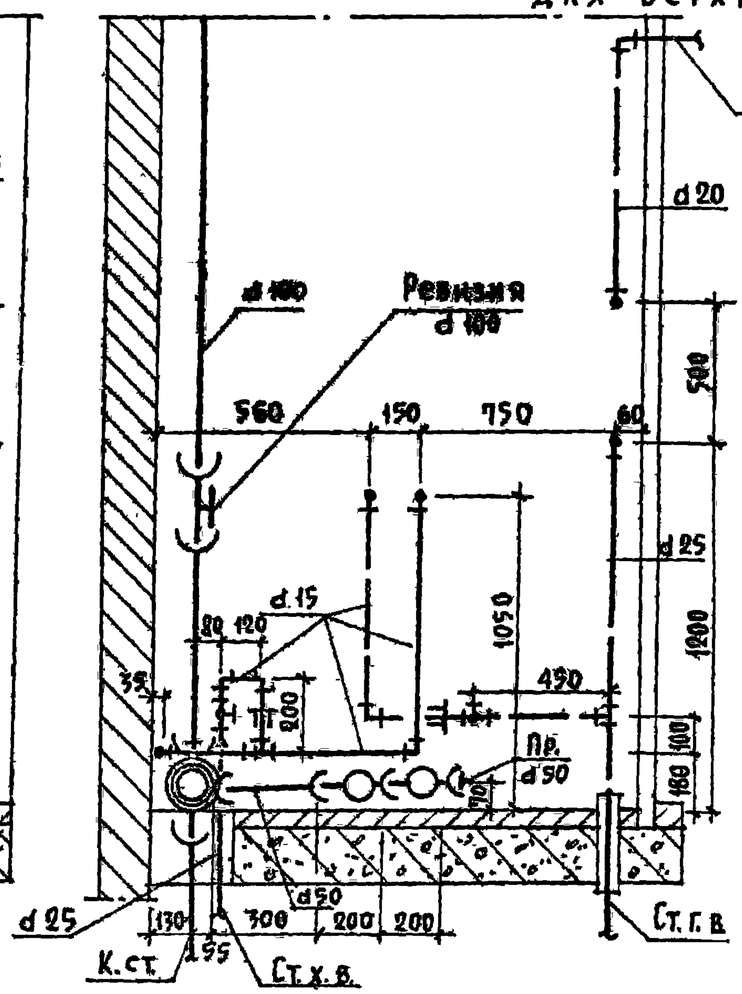

Разрез по III-III

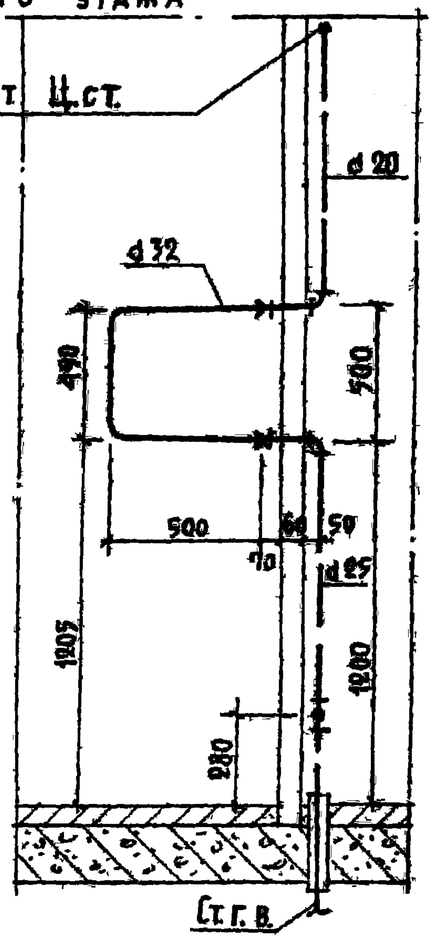

Спецификация по канализации.

№№ п/п	Наименование		Диаметр.	Ед. изм	Количество Тип. эт	Количество Верхн. эт	ГОСТ
1*	Трубы чугунные канализационные		100	п.м.	3.36 / 2.53	3.36 / 2.02	6942.3-69
2*	" " "		50	"	1.08 / 0.3	1.08 / 0.3	"
3	Крестовина двухплоскостная КД 90°		100×100×50	шт.	1	1	6942.27-69
4	Тройник прямой ТП		100Д×100	"	1	1	6942.17-69
5	" " ТП		50×50	"	2	2	"
6	Колено К		50	"	1	1	6942.8-69
7	Трубы стальные водогазопроводные черн.		40	п.м.	0.5	0.5	3262-62
8	Муфта прямая короткая		40	шт.	1	1	8954-59
9	Ревизия		100	"	—	1	6942.30-69
10	Прочистка	Муфта из ковкого чугуна	80/40	"	1 / 1	1 / 1	8954-59
		Пробка " "	80/40	"	1 / 1	1 / 1	8963-59

Спецификация по водопроводу.

№№ п/п	Наименование	Диаметр	Ед. изм.	Количество Тип. эт. Хол.	Тип. эт. Гор.	Верхн. эт. Хол.	Верхн. эт. Гор.	ГОСТ
1	Трубы стальные водогазопр. оцинков	25	п.м.	2.80	2.66	0.18	1.36	3262-62
2	" " " "	20	"	—	—	—	0.86	"
3	" " " "	15	"	3.18	1.18	3.30	1.98	"
4	Вентили бронзовые запорн. муфтовые	20	шт.	—	—	—	—	—
5	" " " "	15	"	2	1	2	1	156 [illegible]

Примечание.

* В числителе дан общий погонаж труб, в знаменателе - погонаж труб за вычетом длины фасонных частей.

1971	Монтажный чертеж разобщенного санитарного узла Т-5. Разрезы II-II; III-III. Спецификации	Серия 85	Часть 9 Раздел 9.3-2	Лист 7

11460-18 8

Г. Москва

Взамен

Разрез по I-I

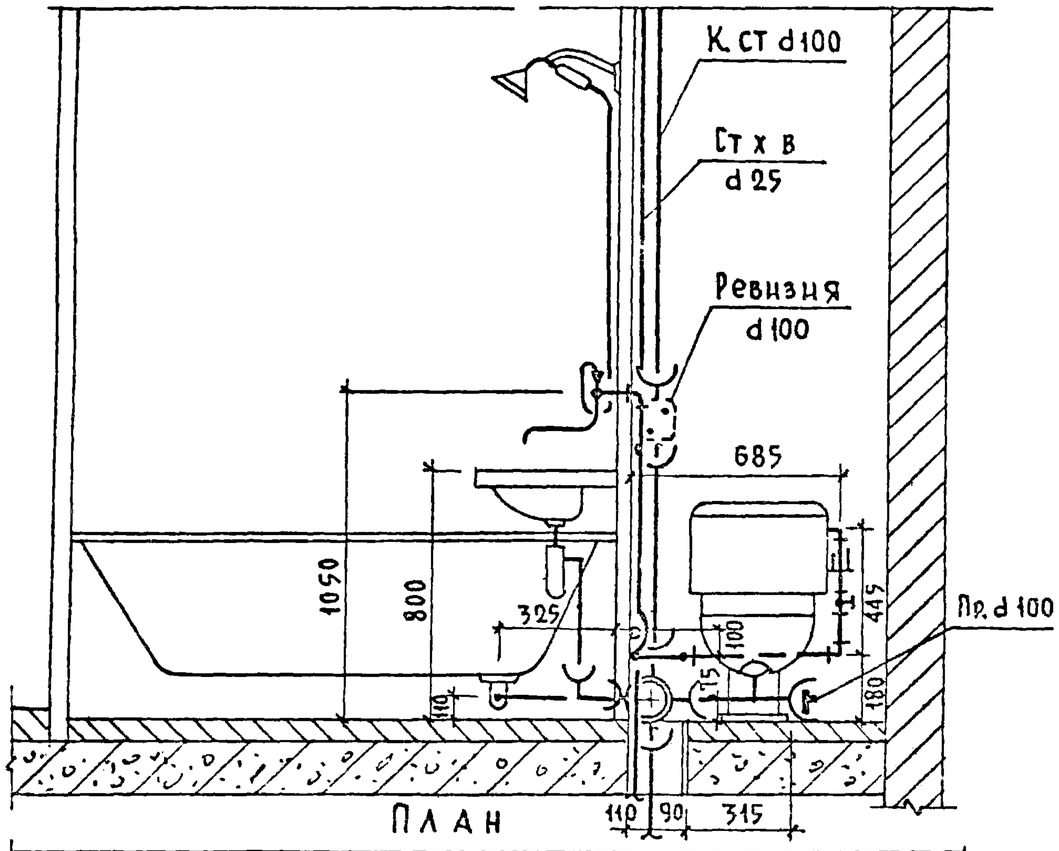

Разрез по IV-IV

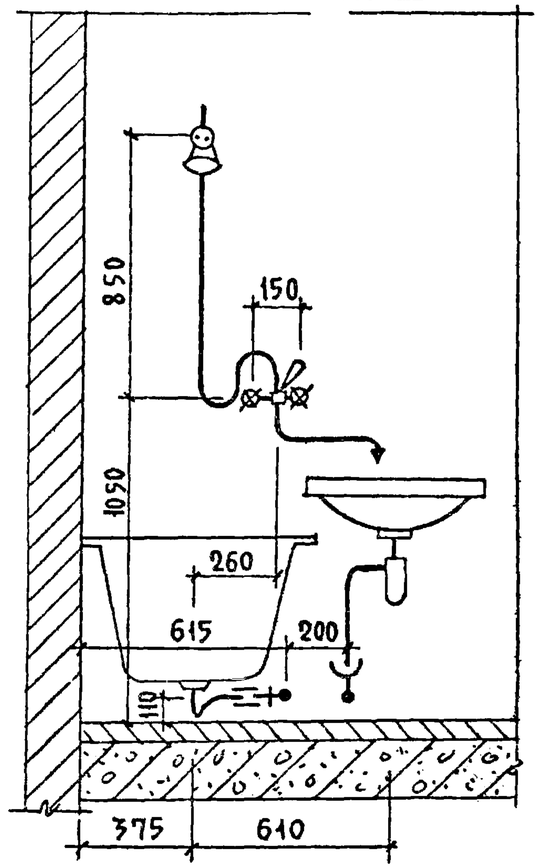

План

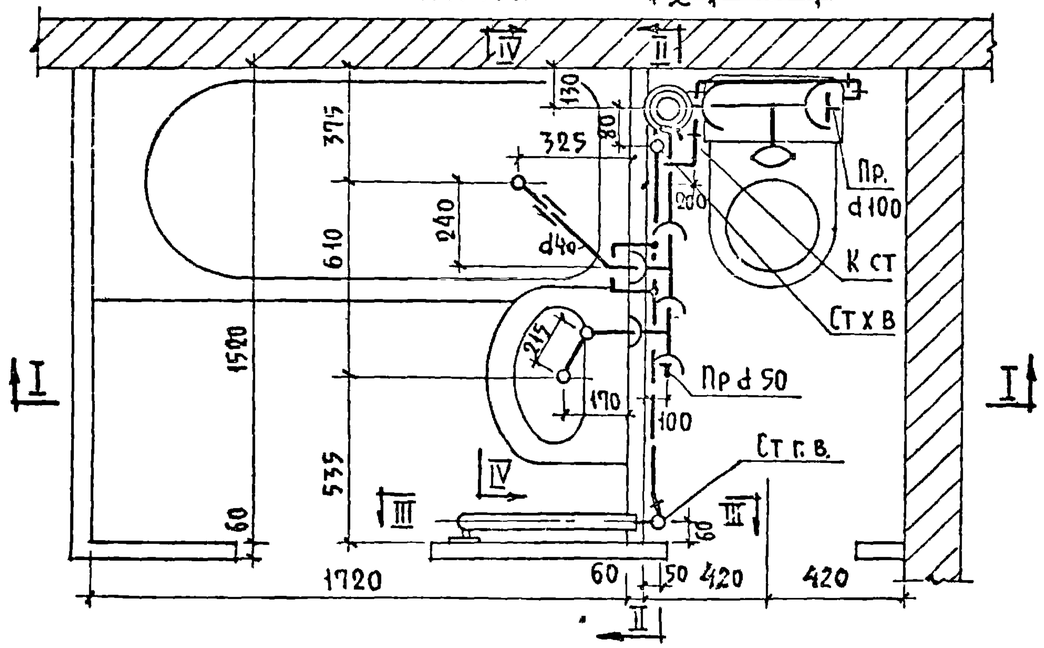

1971	Монтажный чертеж разобщенного санитарного узла Т-7 План. Разрезы I-I, IV-IV	Серия 85	Часть 9 Раздел 9.3-2	Лист 8

г. Москва | Ст. инж. | Овсянникова

11460-18 9

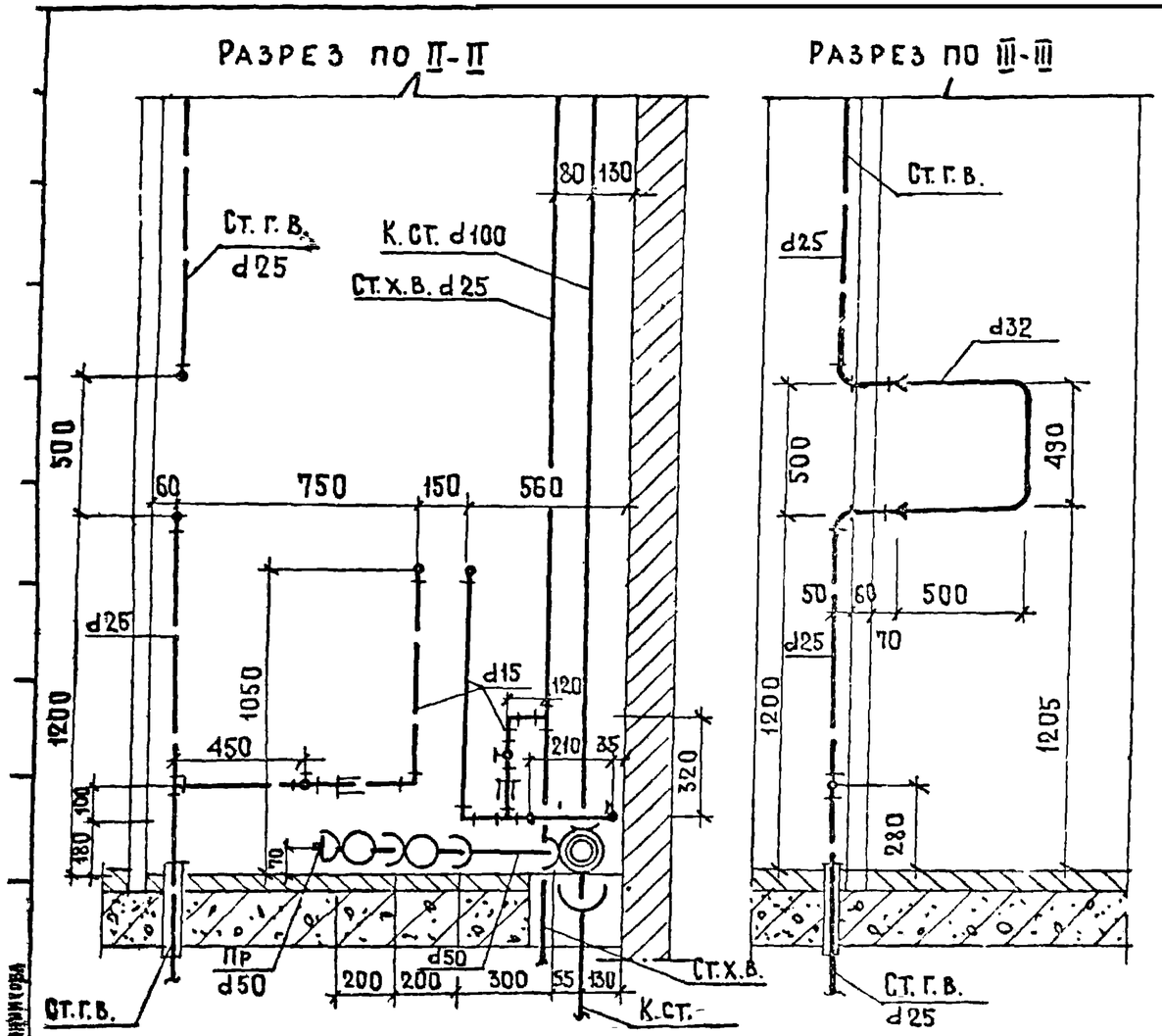

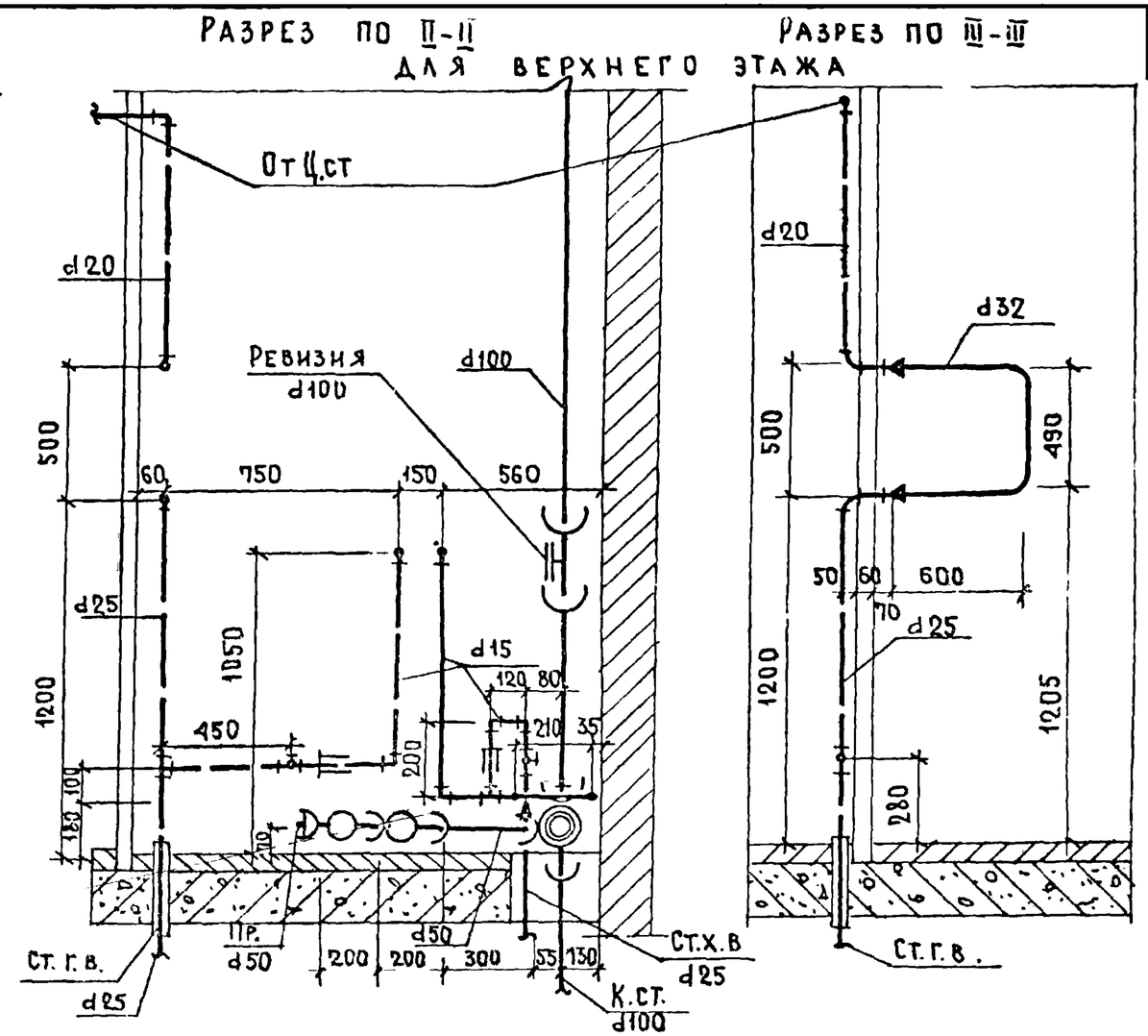

СПЕЦИФИКАЦИЯ ПО КАНАЛИЗАЦИИ.

NN п/п	НАИМЕНОВАНИЕ		ДИАМЕТР.	ЕД. ИЗМ.	КОЛИЧЕСТВО. ТИП. ЭТ.	КОЛИЧЕСТВО. ВЕРХН. ЭТ.	ГОСТ
1*	ТРУБЫ ЧУГУННЫЕ КАНАЛИЗАЦИОННЫЕ.		100	П.М	3,36 / 2,53	5,36 / 2,22	6942.3-69
2*	" "		50	"	1,08 / 0,3	1,08 / 0,3	"
3	КРЕСТОВИНА ДВУХПЛОСКОСТНАЯ ЛКД 90°.		100×100×50	ШТ	1	1	6942.27-69
4	ТРОЙНИК ПРЯМОЙ ТП		100Д×100	"	1	1	6242.17-69
5	ТРОЙНИК ПРЯМОЙ ТП		50×50	"	2	2	"
6	КОЛЕНО К		50		1	1	6942.8-69
7	ТРУБЫ СТАЛЬНЫЕ ВОДОГАЗОПРОВОДНЫЕ ЧЕРНЫЕ.		40	П.М	0,5	0,5	3262-62
8	МУФТА ПРЯМАЯ КОРОТКАЯ.		40	ШТ.	1	1	8954-59
9	РЕВИЗИЯ		100	"	—	1	6942.30-69
10	ПРОЧИСТКА	МУФТА ИЗ КОВКОГО ЧУГУНА.	80/40	"	1 / 1	1 / 1	8954-59
		ПРОБКА.	80/40	"	1 / 1	1 / 1	8963-59

СПЕЦИФИКАЦИЯ ПО ВОДОПРОВОДУ.

NN п/п	НАИМЕНОВАНИЕ	ДИАМЕТР	ЕД. ИЗМ.	КОЛИЧЕСТВО. ТИП. ЭТ. ХОЛ	ТИП. ЭТ. ГОР.	ВЕРХН. ЭТ. ХОЛ	ВЕРХН. ЭТ. ГОР.	ГОСТ.
1	ТРУБЫ СТАЛЬН. ВОДОПРОВОДН. ОЦИНКОВАННЫЕ	25	П.М.	2,80	2,66	0,18	1,38	3262-62
2	" " " "	20	"	—	—	—	0,86	"
3	" " "	15	"	3,05	1,63	3,17	1,63	"
4	ВЕНТИЛИ БРОНЗОВЫЕ ЗАПОРН. МУФТОВЫЕ	20	ШТ	—	—	—	—	—
5	" " " "	15	"	2	1	2	1	156-3К 156-33

ПРИМЕЧАНИЕ

* В ЧИСЛИТЕЛЕ ДАН ОБЩИЙ ПОГОНАЖ ТРУБ, В ЗНАМЕНАТЕЛЕ - ПОГОНАЖ ТРУБ, ЗА ВЫЧЕТОМ ДЛИНЫ ФАСОННЫХ ЧАСТЕЙ.

1971	МОНТАЖНЫЙ ЧЕРТЕЖ РАЗОБЩЕННОГО САНИТАРНОГО УЗЛА ТИП-7. РАЗРЕЗЫ II-II, III-III. СПЕЦИФИКАЦИИ.	СЕРИЯ 85	ЧАСТЬ 9	ЛИСТ
			РАЗДЕЛ 9.3-2	9

Г. МОСКВА | Ст инж | Шоссейникова

Разрез по I-I

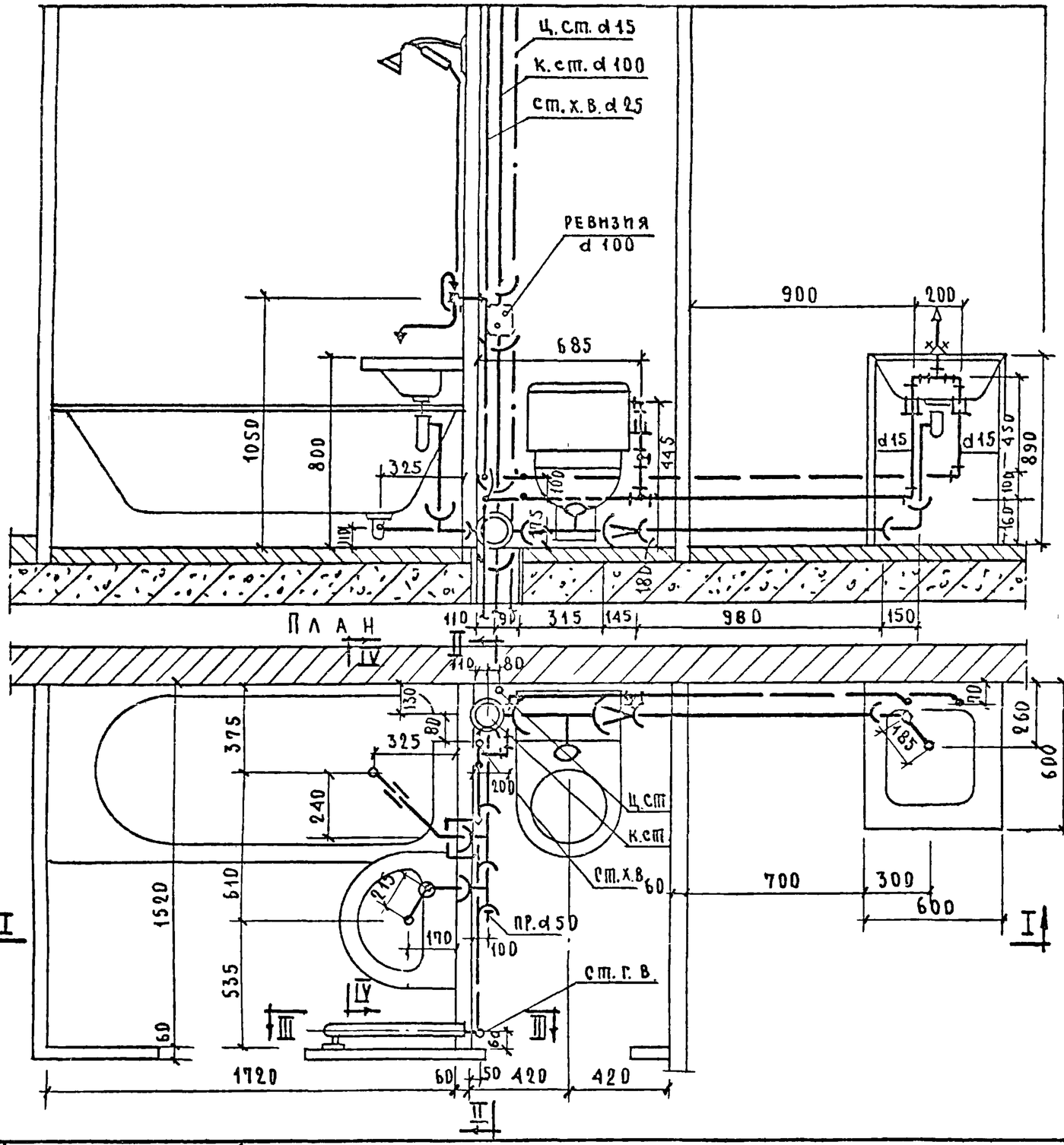

План

Разрез по IV-IV

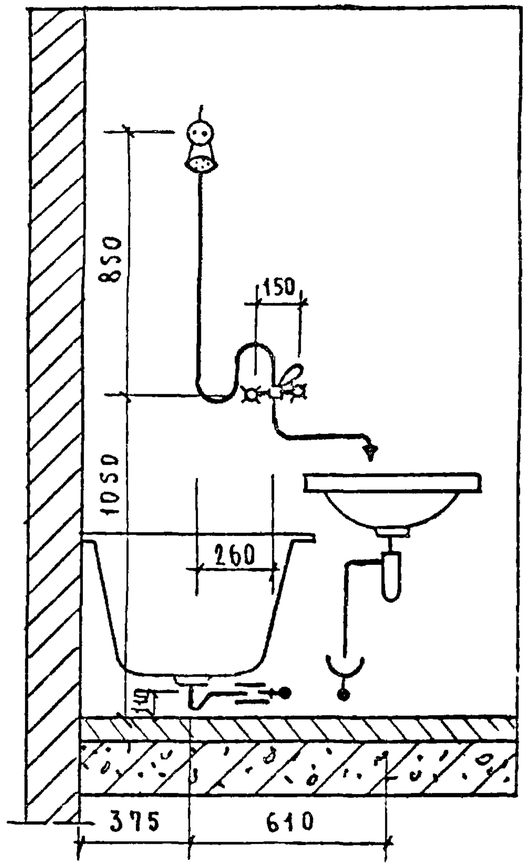

1971	Монтажный чертеж разобщенного санитарно-кухонного узла Т-13. План. Разрезы I-I; IV-IV.	Серия 85	Часть 9 Раздел 9.3-2	Лист 10

Гл. инж. пр. Золотова
Ст. инж. Овсянникова

г. Москва

11460-18 11

Разрез по II-II для типового этажа

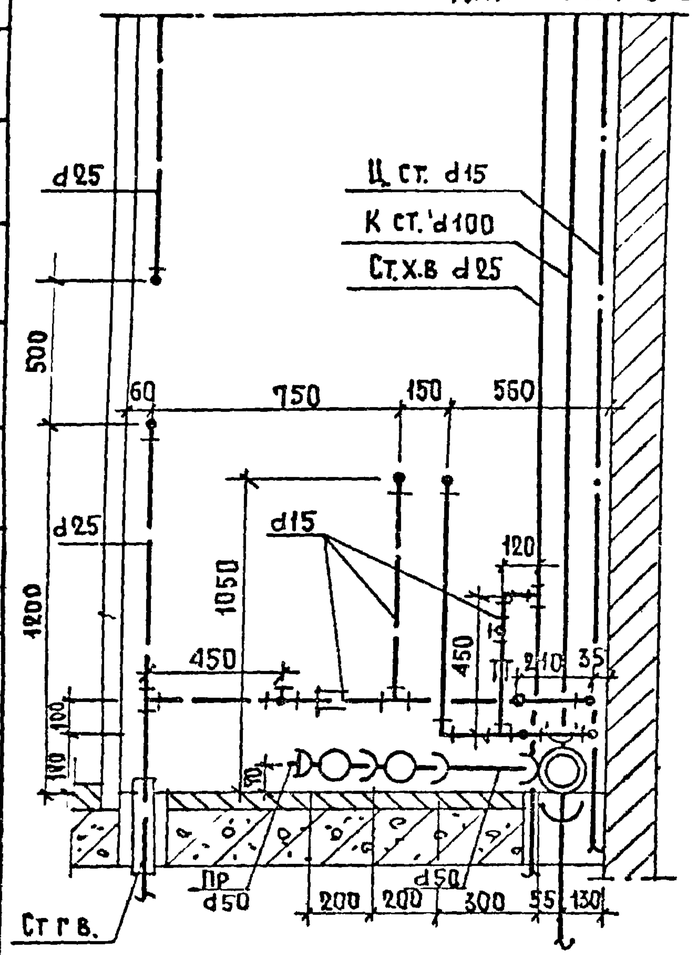

Разрез по III-III для типового этажа

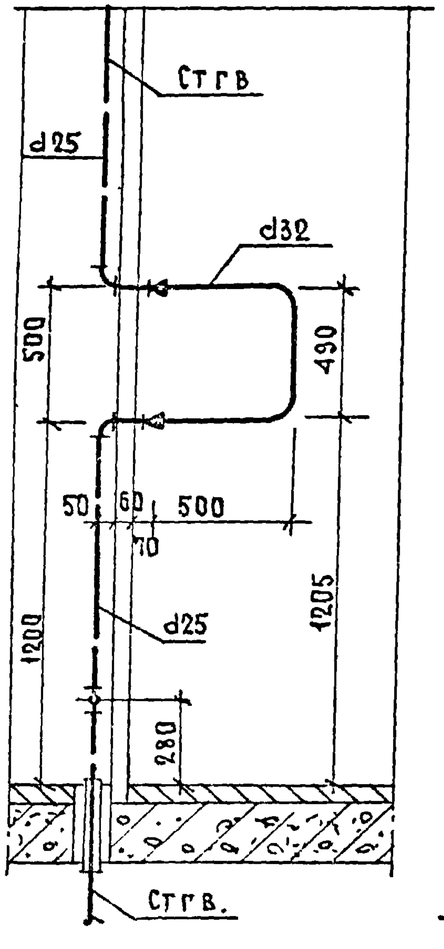

Разрез по II-II для верхнего этажа

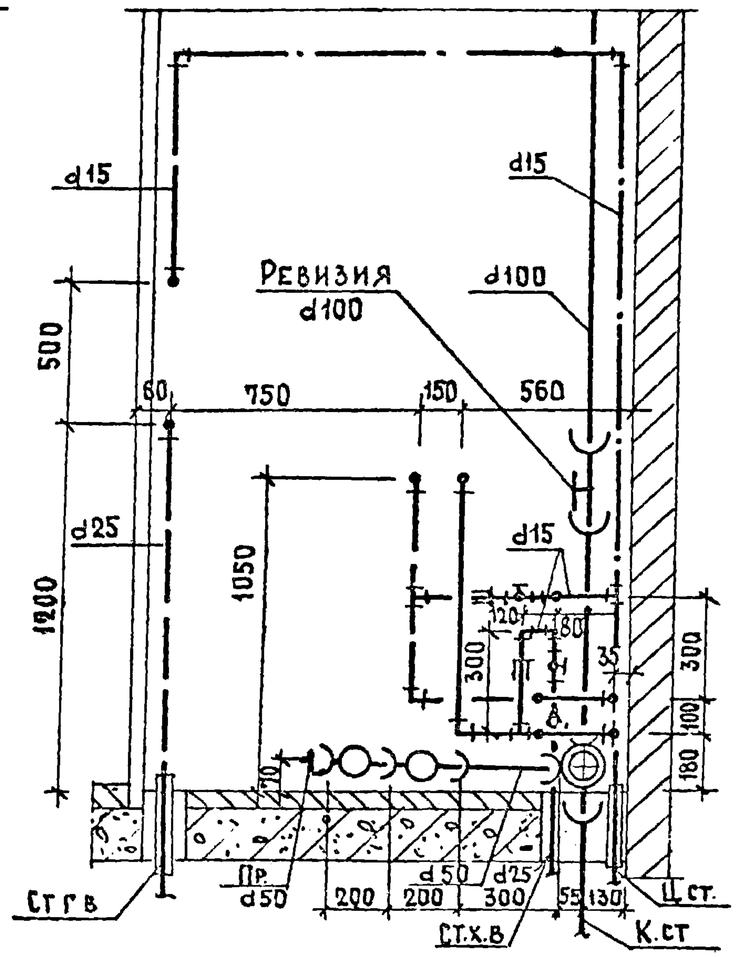

Разрез по III-III

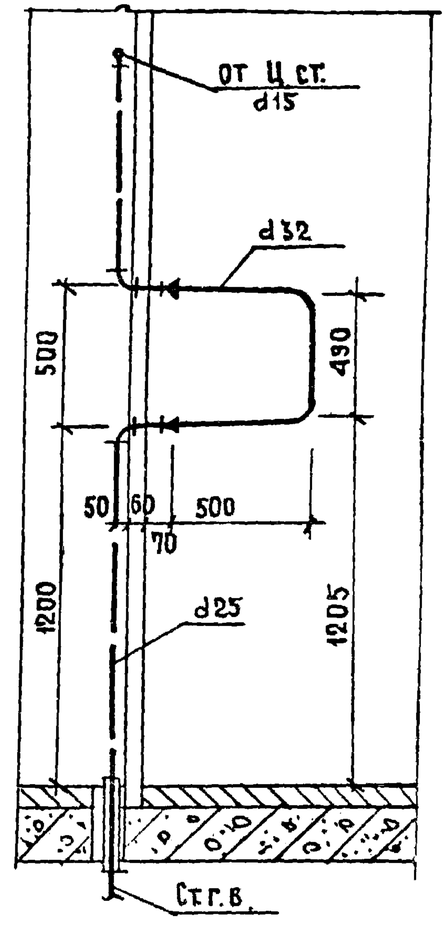

Спецификация по канализации

NN п/п	Наименование		Диаметр	Ед. изм	Количество Тип. эт.	Количество Верхн. эт.	ГОСТ
1*	Трубы чугунные канализационные		100	п.м.	3,45 / 2,53	3,45 / 2,22	6942.3-69
2*	" " "		50	"	2,33 / 1,26	2,33 / 1,26	"
3	Крестовина двухплоскостная ЛКД		100×100×50	шт	1	1	6942.27-69
4	Тройник прямой ТП		100Д×100	"	1	1	6942.17-69
5	Тройник прямой ТП		50×50	"	2	2	"
6	Колено К		50	"	2	2	6942.8-69
7	Переходный патрубок		100×50	"	1	1	6942.6-69
8	Трубы стальные водогазопроводные черн.		40	п.м	0,5	0,5	3262-62
9	Муфта прямая короткая к.ч.		40	шт.	1	1	8954-59
10	Ревизия		100	"	—	1	6942.30-69
11	Прочистка	Муфта из ковкого чугуна	40	"	1	1	8954-59
		Пробка	40	"	1	1	8963-59

Спецификация по водопроводу

NN п/п	Наименование	Диаметр	Ед. изм.	Количество Тип. эт. хол.	Тип. эт. гор.	Верхн. эт. хол.	Верхн. эт. гор.	ГОСТ
1	Трубы стальн. водопроводн. оцинкованные	25	п.м.	2.80	2.66	0,18	1.38	3262-62
2	" " " "	15	"	4.95	7.63	5,10	9,30	"
3	" " черные (для гильз)	25	"	—	0,35	—	0,35	"
4	" " " " "	40	"	—	0,35	—	0,35	"
5	Вентили бронзовые запорные муфтов	15	шт.	2	1	2	1	15б 83 15б 3к

Примечание

* В числителе - общий погонаж труб, в знаменателе - погонаж труб за вычетом длины фасонных частей.

1971	Монтажный чертеж разобщенного санитарно-кухонного узла Т-13. Разрезы II-II, III-III. Спецификации.	Серия 85	Часть 9 / Раздел 9-2	Лист 11

г. Москва

Золотова, Овсянникова, Вов, Кн. инж. пр., Ст. инж.

11460-18 12

Разрез по I-I

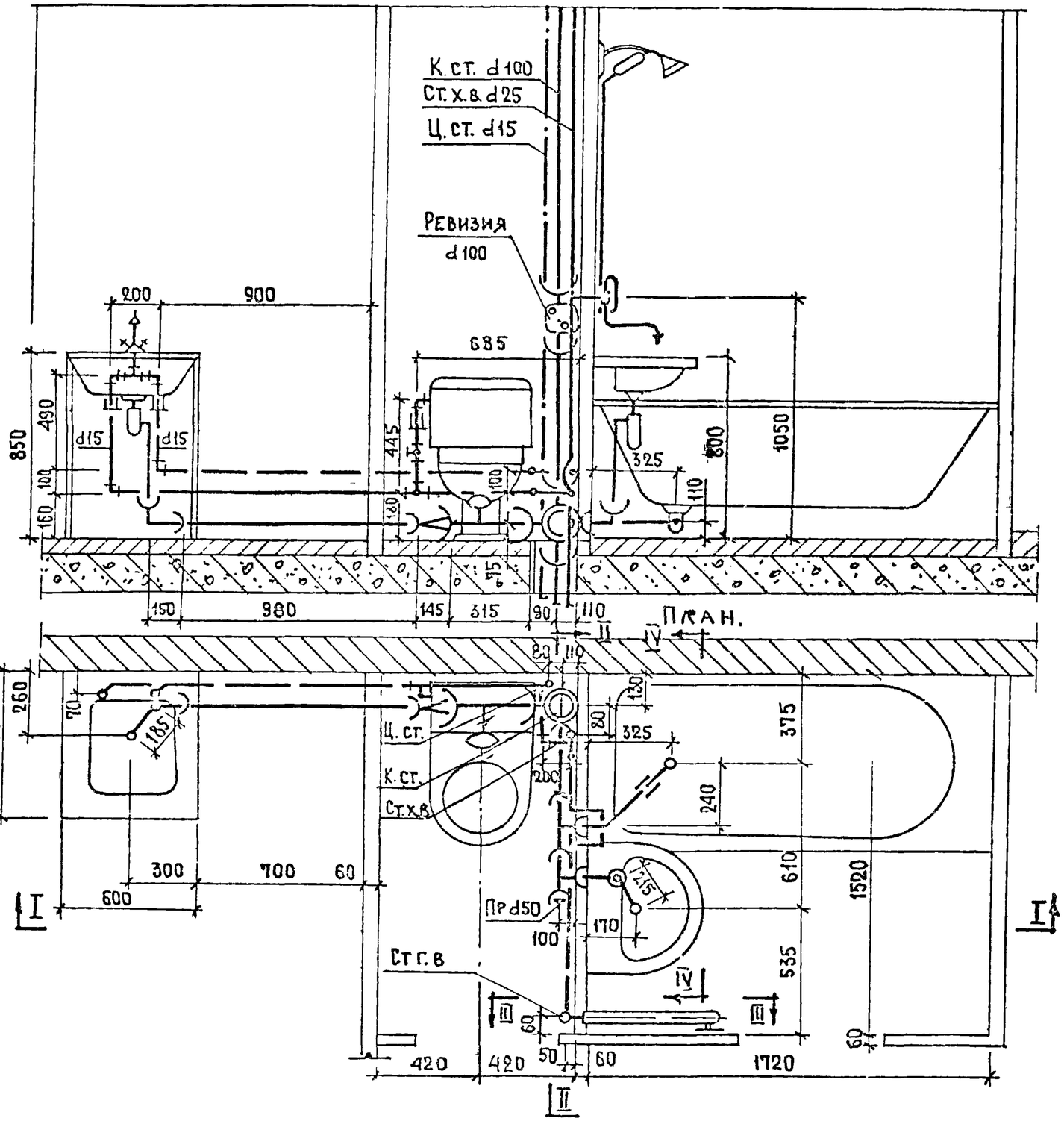

Разрез по IV-IV

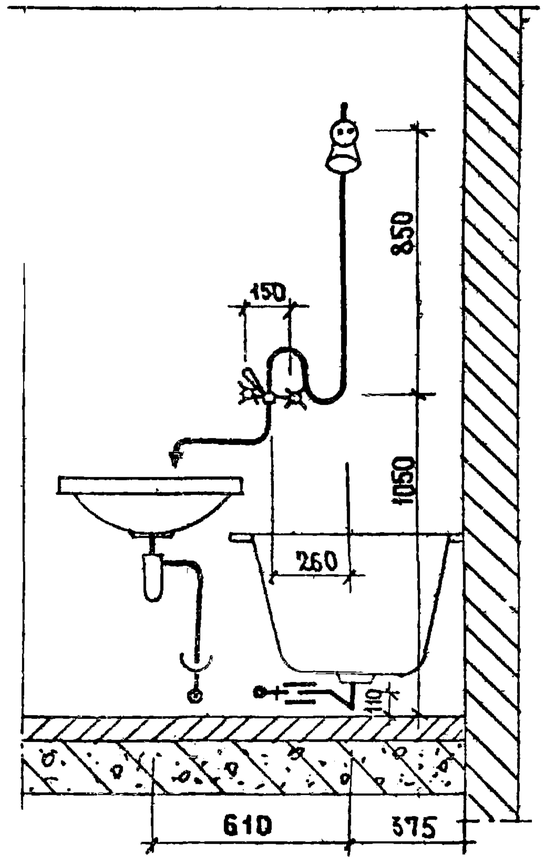

1971	Монтажный чертеж разобщенного санитарно-кухонного узла Т-15 План. Разрезы I-I, IV-IV.	Серия 85	Часть 9 раздел 9.3-2	лист 12	

ЦНИИЭПжилища г. Москва

Гл. спец. Помберг
Гл. инж. пр. Золотова
Ст. инж. Вознюк

Взамен

Инв. № подл. | Подпись и дата

11460-18 13

Разрез II-II для типового этажа

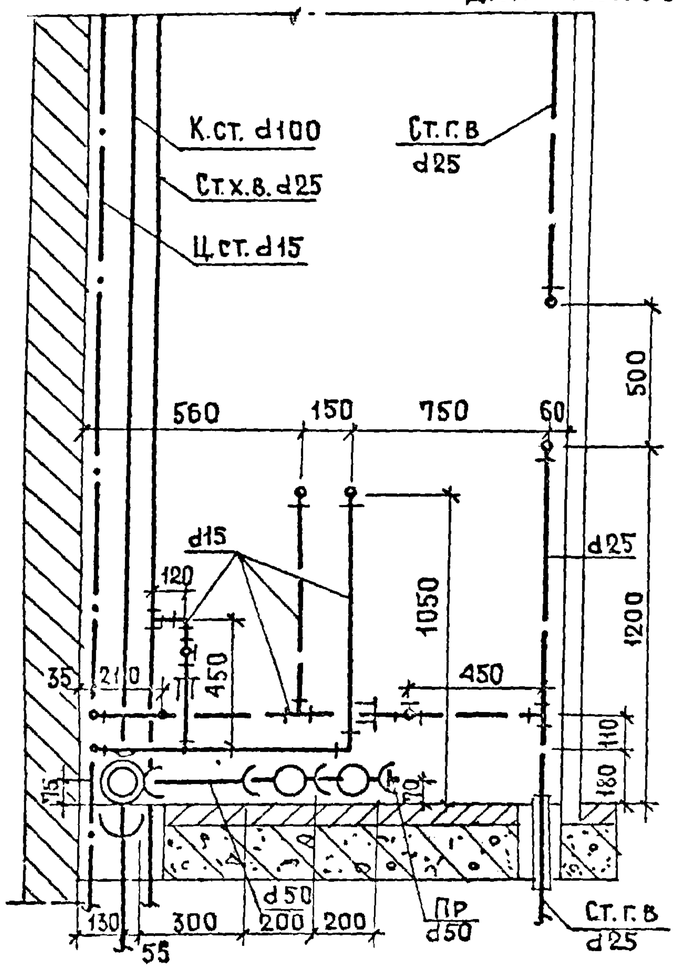

Разрез III-III

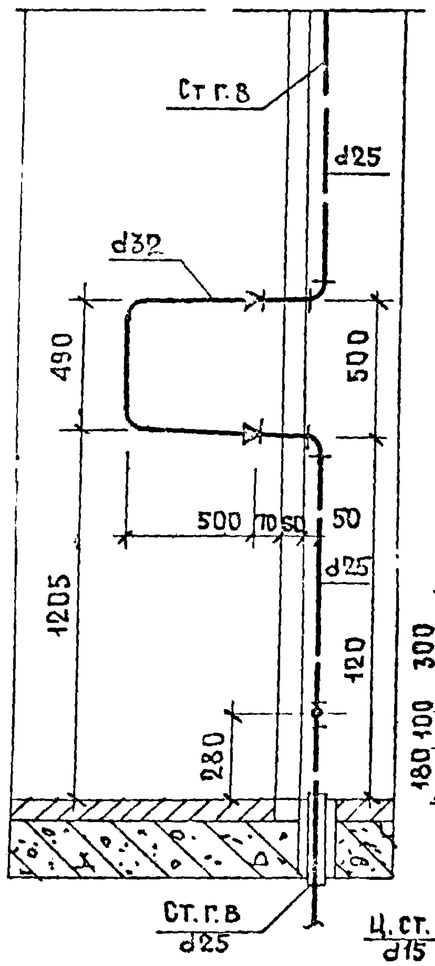

Разрез II-II для верхнего этажа.

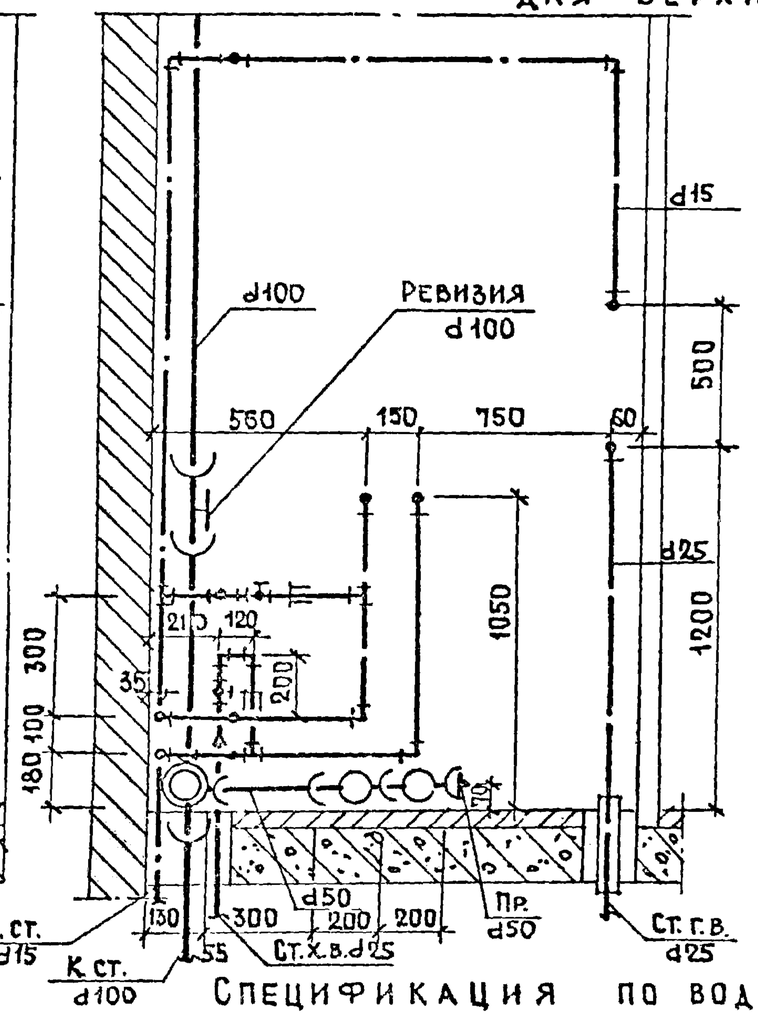

Разрез III-III

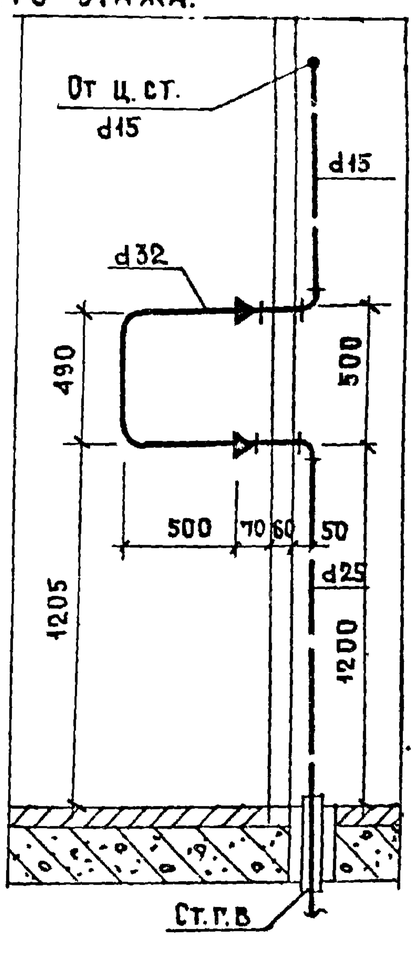

Спецификация по канализации.

NN п/п	Наименование.		Диаметр	Ед. изм.	Количество Тип. эт.	Количество Верхн. эт.	ГОСТ
1*	Трубы чугунные канализационные		100	п.м	3,45 / 2,53	3,45 / 2,22	6942.3-69
2*	" " "		50	"	2,33 / 1,26	2,33 / 1,26	"
3	Крестовина двухплоскостная КД 90°		100×100×50	шт.	1	1	6942.27-69
4	Тройник прямой ТП		100Д×100	"	1	1	6942.17-69
5	" " ТП		50×50	"	2	2	"
6	Колено К		50	"	2	2	6942.8-69
7	Переходный патрубок		100×50	"	1	1	6942.6-69
8	Трубы стальные водогазопроводные черн		40	п.м	0,5	0,5	3262-62
9	Муфта прямая короткая		40	шт.	1	1	8954-59
10	Ревизия		100	"	—	1	6942.30-69
11	Прочистка	Муфта из ковкого чугуна	40	"	1	1	8954-59
		Пробка " "	40	"	1	1	8963-59

Спецификация по водопроводу.

NN п/п	Наименование	Диаметр	Ед изм	Количество Тип. эт. хол.	Тип. эт. гор.	Верхн. эт. хол.	Верхн. эт. гор.	ГОСТ.
1	Трубы стальные водогазопр. оцинков.	25	п.м.	2.80	2.66	0.18	1.38	3262-62
2	" " "	15	"	5.30	7.48	5.45	9.45	"
3	" " черные (для гильз)	40	"	—	0,35	—	0,35	"
4	" " " "	25	"	—	0,35	—	0,35	"
5	Вентили бронзовые запорн муфтовые	15	шт	2	1	2	1	16Б-3К 15Б-33

Примечание

* В числителе - общий погонаж труб, в знаменателе погонаж труб за вычетом длины фасонных частей.

1971	Монтажный чертеж разобщенного санитарно-кухонного узла Т-15. Разрезы II-II III-III. Спецификации.	Серия 85	Часть 9 / Раздел 9.3-2	Лист 13

Соединение корпуса ванны с трубопроводом холодного водоснабжения металлическим проводником (для разобщенного санузла)

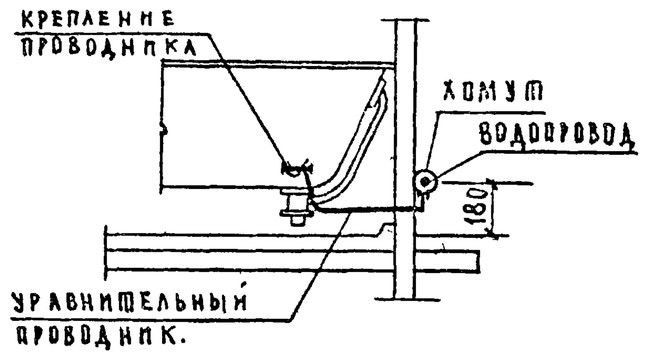

Соединение корпуса ванны с трубопроводом холодного водоснабжения металлическим проводником (для совмещенного санузла)

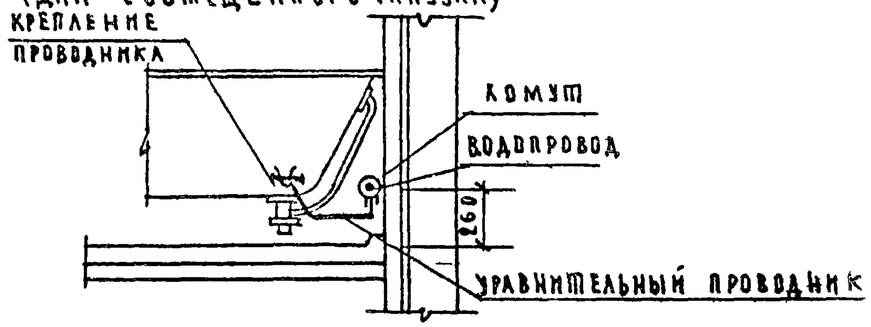

Полотенцесушитель (для разобщенного санузла)

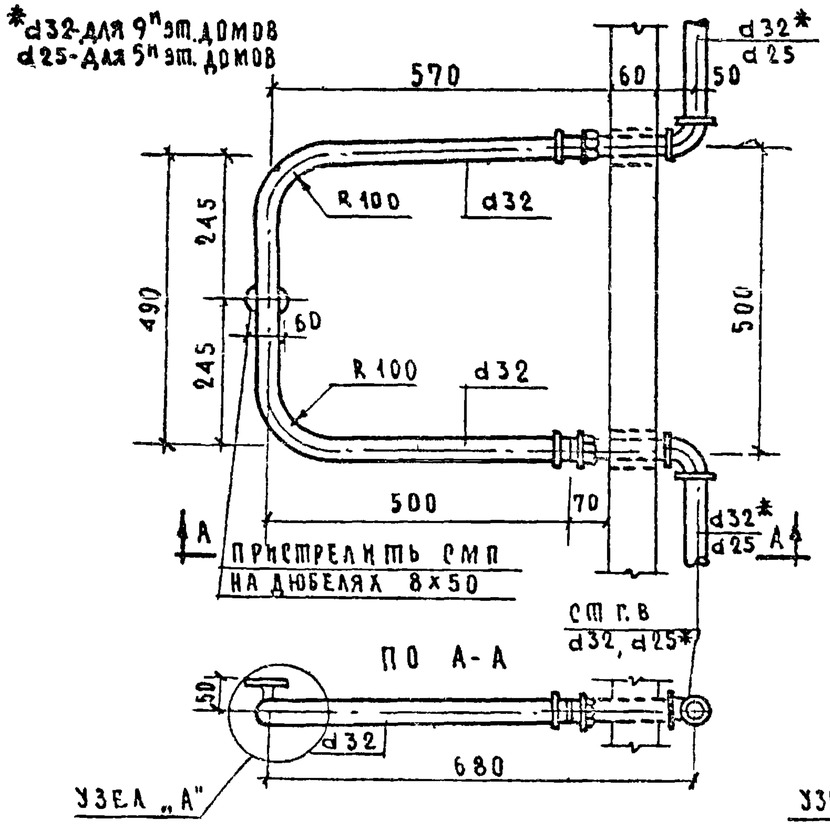

Полотенцесушитель (для совмещенного санузла)

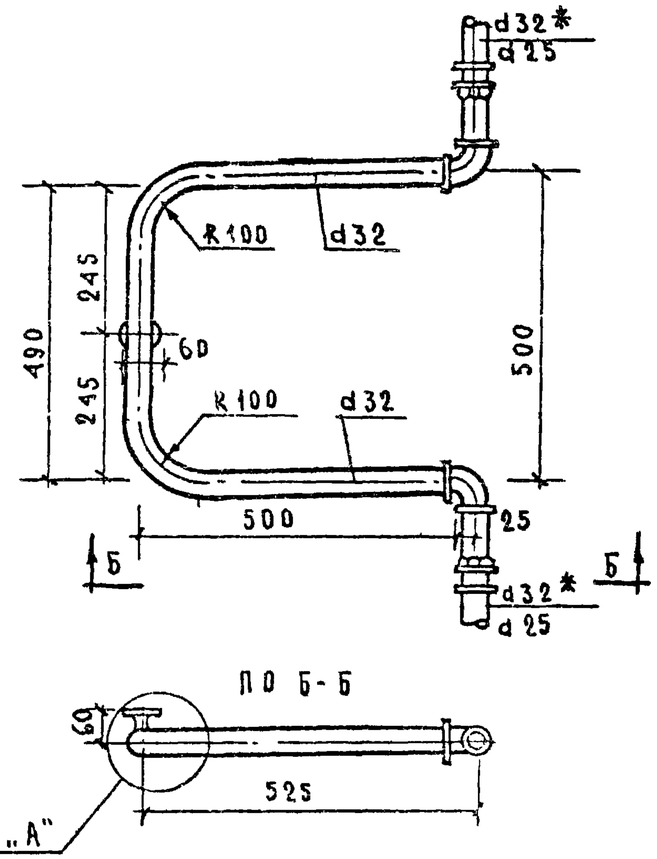

Узел „А"

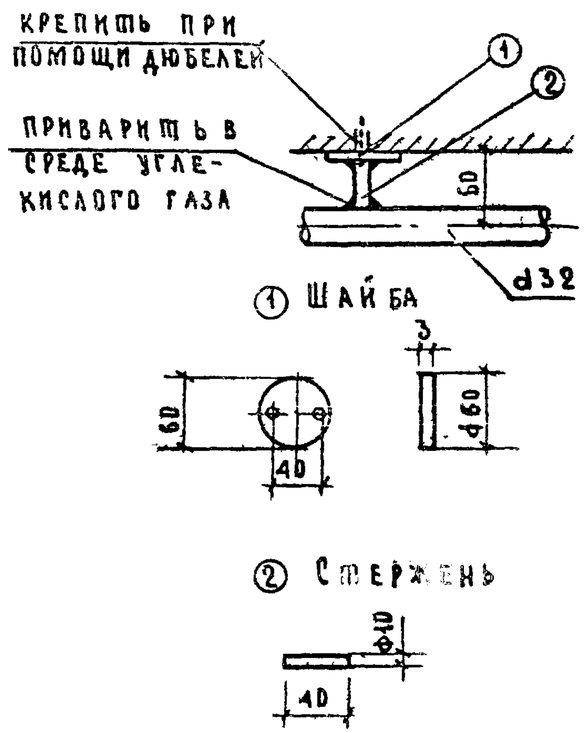

1971	Заземление корпуса ванны. Полотенцесушители из водогазопроводных труб. Детали крепления полотенцесушителя.	Серия 85	Часть 9 / Раздел 9.3-2	Лист 14

Т. Москва. Ст. инж. Петраков

11460-18 15

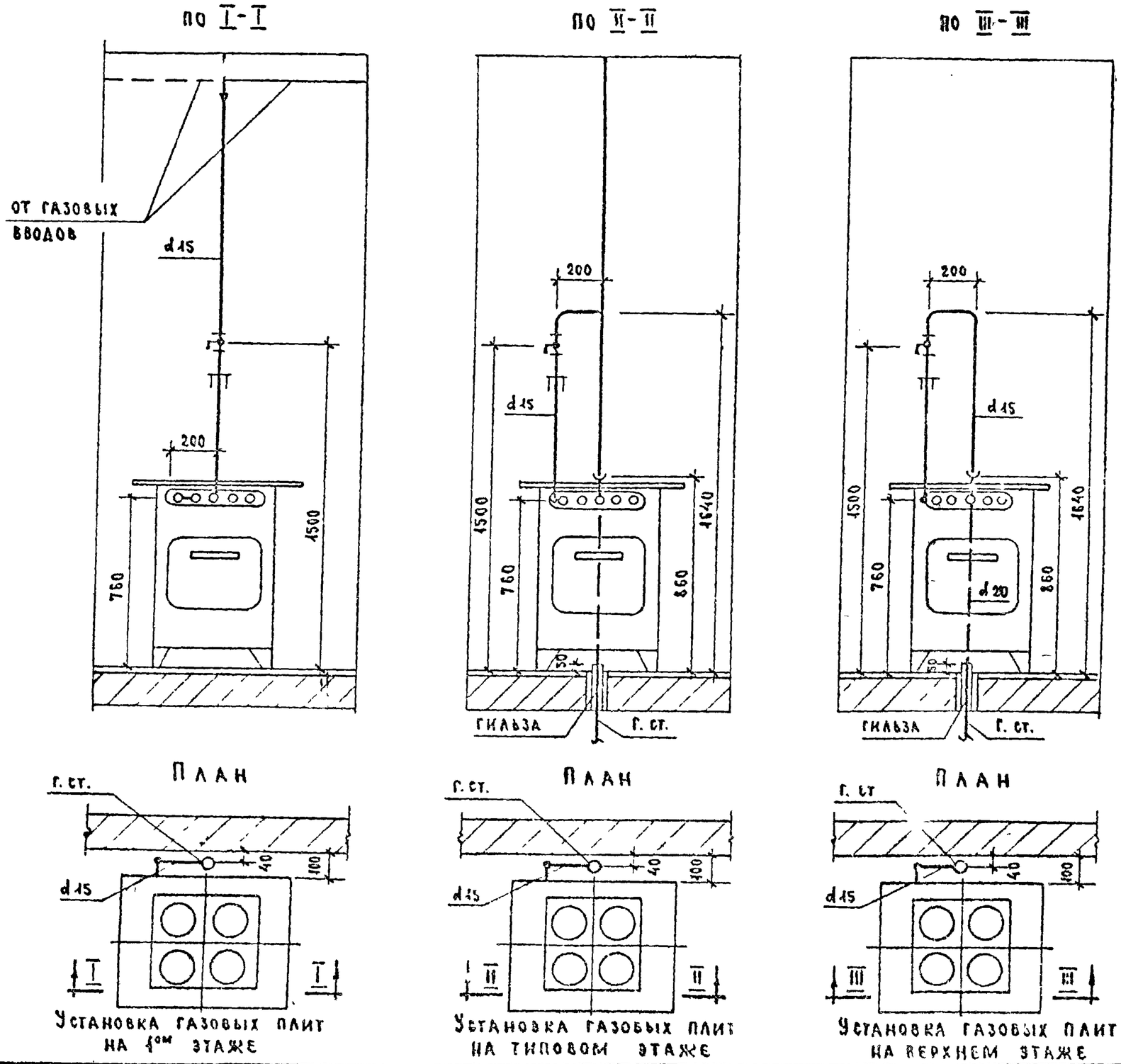

Примечание

Установка 2-х конфорочных газовых плит аналогична установке 4-х конфорочных плит.

1971	Установка газовых плит	Серия 85	Часть 9 Раздел 3-2	Лист 15

11460-12

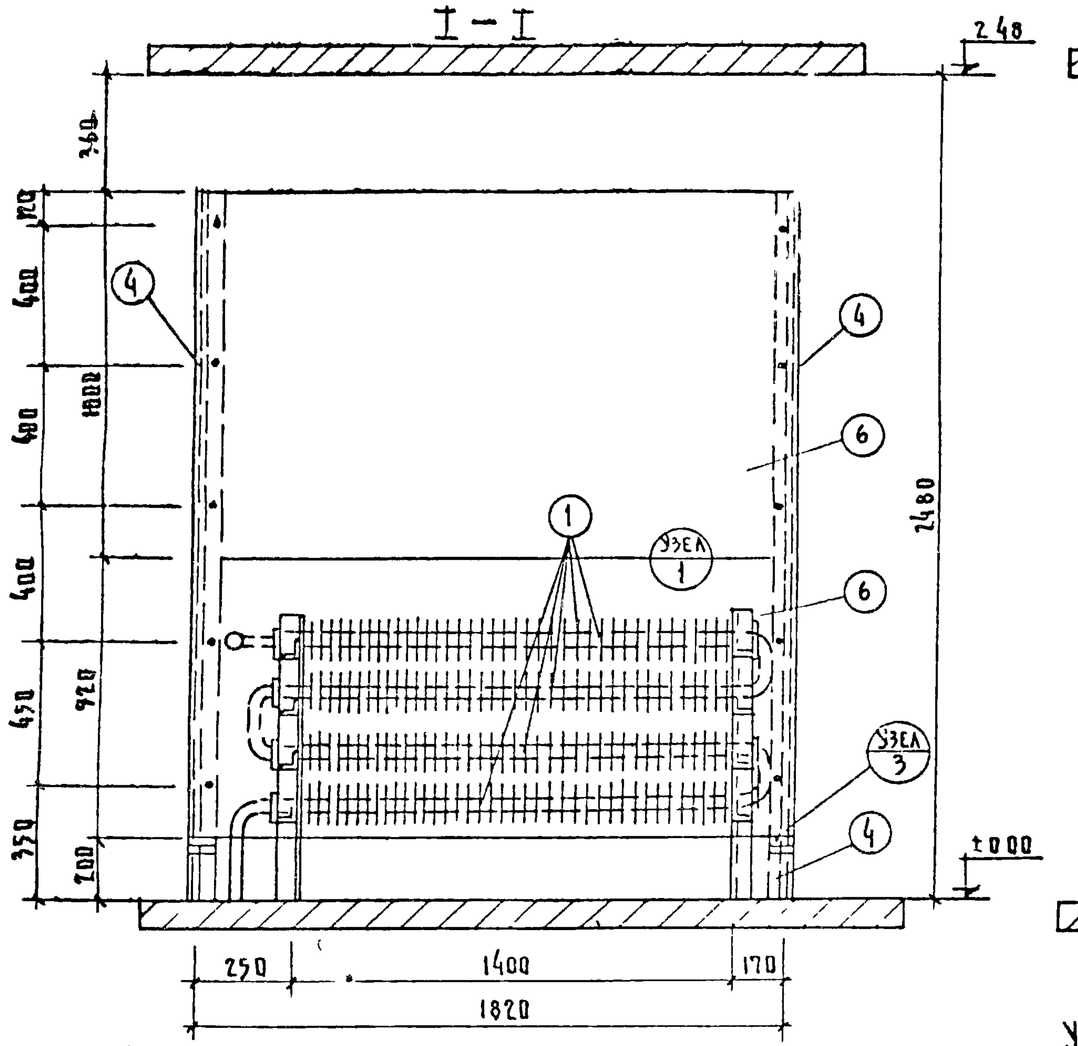

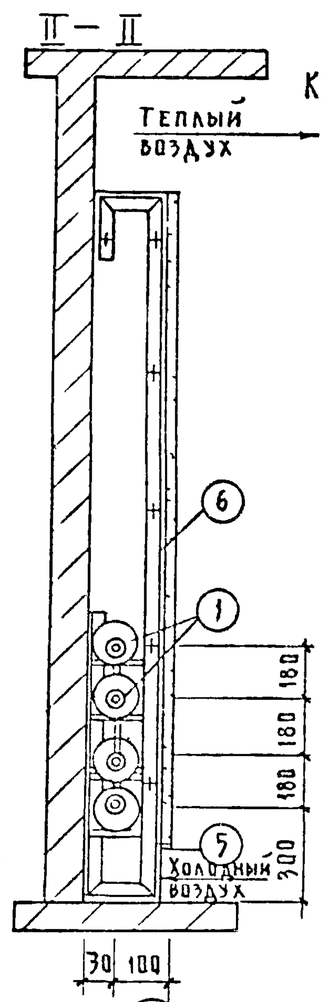

Каркас для крепления щитов

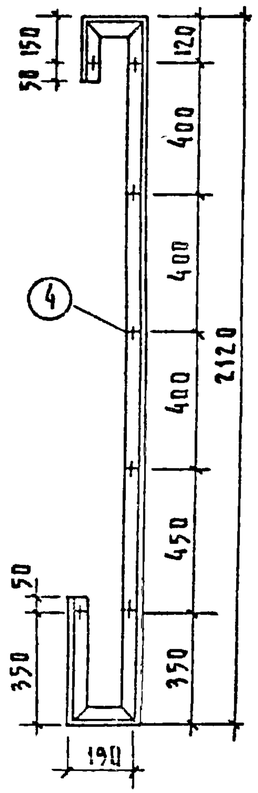

Кронштейны под ребристые трубы

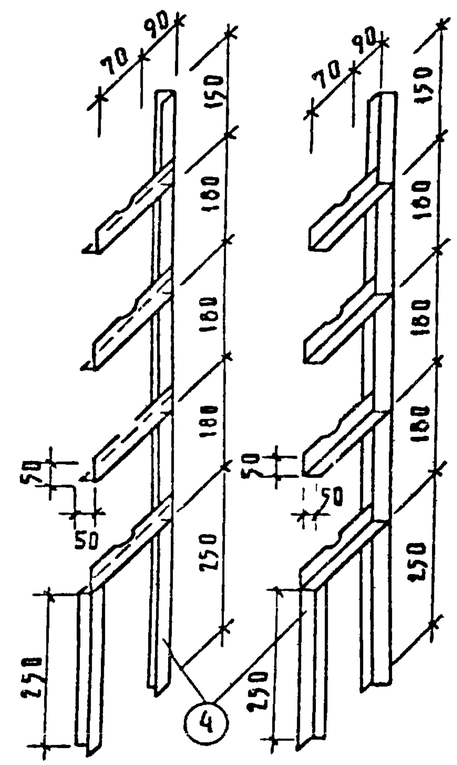

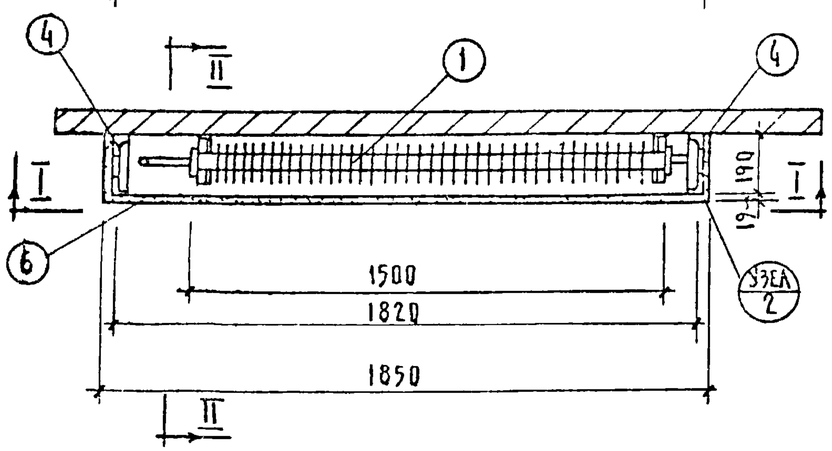

Узел (2) крепления щита к металлическому каркасу.

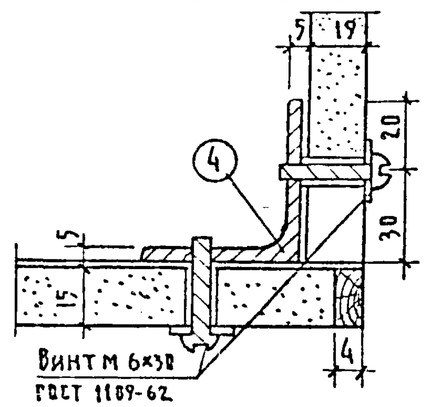

1971	Воздухонагреватель из ребристых труб. План. Разрезы.	Серия 85	Часть 9 / Раздел 3-2	Лист 16

Рук. груп. Сосонко

Г. Москва

11460-18 17

Труба ребристая

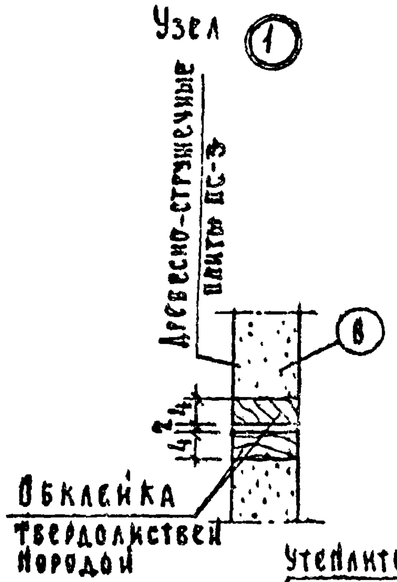

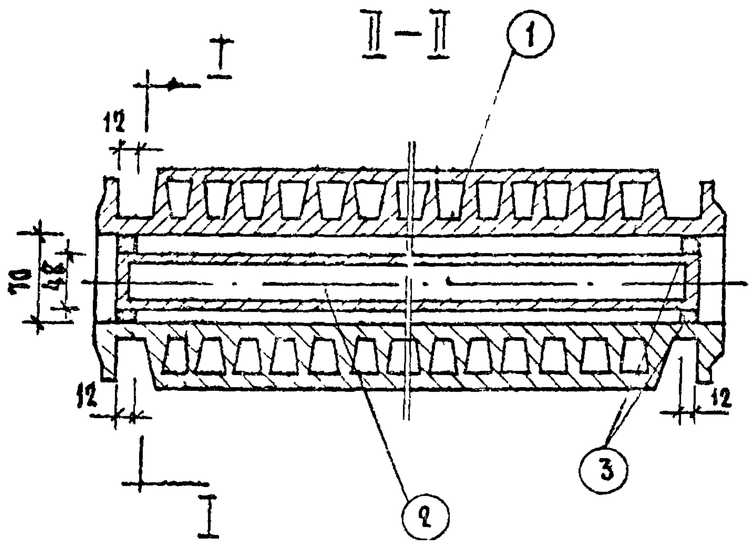

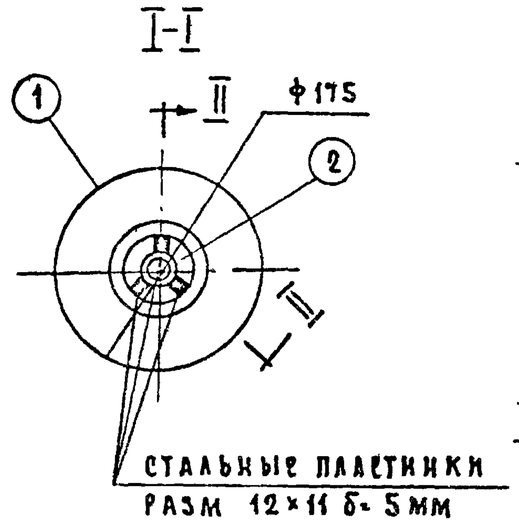

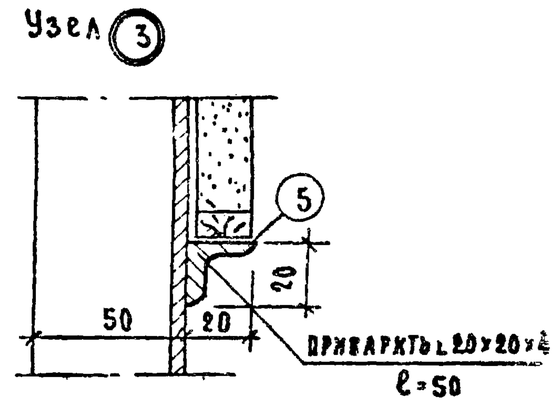

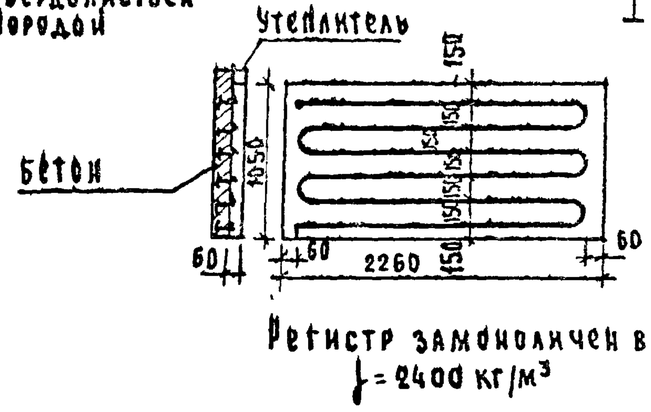

Регистр замоноличен в бетон
$\gamma = 2400$ кг/м³

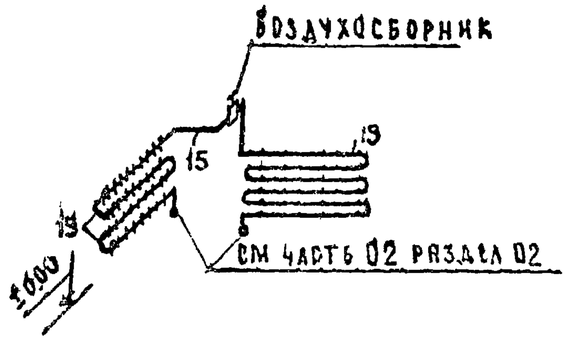

Схема соединения ребристых труб и труб мусорокамеры

Спецификация на один воздухонагреватель
(для 5ти эт. жилых домов)

N N п/п	Наименование	ед. изм.	количество	ГОСТ
1	Труба ребристая ℓ=1500 мм	шт.	4	1816-64
2	Труба водогазопроводная d=40 ℓ=1475	"	4	3262-62
3	Сталь прокатная полосовая 12×5 ℓ=11	"	24	103-51
4	Сталь прокатная угловая 50×50×5	м	9.72	8510-57
5	Сталь прокатная угловая 20×20×4	"	0.04	"
6	Щит из древесно-стружечных плит ПС-3	м²	3.82	9381-61
7	Винт М6×30	шт.	20	1489-62
8	Труба водогазопроводная d15	п.м.	18	3262-62
9	Воздухосборник d=76×3.5; h=150 мм	шт.	1	—
10	Кран типа „Маевского"	"	1	—

11460-18