ПРОЕКТНЫЙ ИНСТИТУТ
ЛЕННИИПРОЕКТ

ТИПОВЫЕ КОНСТРУКЦИИ И ДЕТАЛИ ЗДАНИЙ И СООРУЖЕНИЙ
ДЛЯ КАПИТАЛЬНОГО РЕМОНТА В ЛЕНИНГРАДЕ

СЕРИЯ 1.112-КР-1

БЛОКИ И ПЛИТЫ ФУНДАМЕНТОВ

ВОЗМОЖНЫЕ СПОСОБЫ
УСТРОЙСТВО ФУНДАМЕНТОВ ДЛЯ ВСТРОЕННЫХ И ПРИСТРОЕННЫХ ЗДАНИЙ
/КОНСОЛЬНОЕ ПРИМЫКАНИЕ/

1979 г.

ТИПОВЫЕ КОНСТРУКЦИИ И ДЕТАЛИ ЗДАНИЙ И СООРУЖЕНИЙ
ДЛЯ КАПИТАЛЬНОГО РЕМОНТА В ЛЕНИНГРАДЕ

СЕРИЯ 1.112-КР-1

БЛОКИ И ПЛИТЫ ФУНДАМЕНТОВ

ВОЗМОЖНЫЕ СПОСОБЫ
УСТРОЙСТВА ФУНДАМЕНТОВ ДЛЯ ВСТРОЕННЫХ И ПРИСТРОЕННЫХ ЗДАНИЙ
/КОНСОЛЬНОЕ ПРИМЫКАНИЕ/
АЛЬБОМ 3

ГЛАВНЫЙ ИНЖЕНЕР ИНСТИТУТА В.И.ИВАНОВ
ГЛАВНЫЙ КОНСТРУКТОР ИНСТИТУТА Л.В.СЛОБНИКОВ
НАЧАЛЬНИК ТЕХНИЧЕСКОГО ОТДЕЛА В.И.КЛОЧКОВ
ГЛАВНЫЙ СПЕЦИАЛИСТ ОТДЕЛА Б.М.ВИНЕР

Обозначение	Наименование	Стр.	Прим.
1.112-КР-1.1.00 с	Содержание	3	
1.112-КР-1.1.00 пз	Пояснительная записка	4	
1.112-КР-1.1.00 н	Номенклатура	5	
1.112-КР-1.1.01	Спецификация монолитных плит фундаментов $ПФ_м$-1; $ПФ_м$-2	6	
1.112-КР-1.1.02 сб	Сборочный чертеж монолитных плит фундаментов $ПФ_м$-1; $ПФ_м$-2	7	
1.112-КР-1.1.03	Сетки С-1; С-2; С-3; С-4	8	
1.112-КР-1.1.04	Сетки С-5; С-6	9	
1.112-КР-1.1.05	Каркасы К-1÷К-6	10	
1.112-КР-1.1.06	Спецификация монолитных плит фундаментов $ПФ_м$-3; $ПФ_м$-4	11	
1.112-КР-1.1.07 сб	Сборочный чертеж монолитных плит фундаментов $ПФ_м$-3; $ПФ_м$-4	12	

Инв. N подл. | Подпись и дата | Взам. инв. N

Гл.спец.	Винер		
Вед.инж.	Хомич		79г.
Провер.	Хомич		
Разраб.			
Исполн.	Миненкова		

1.112-КР-1.1.00 с

Содержание

Стадия	Лист	Листов
	1	1

Проектный институт ЛЕННИИПРОЕКТ

Пояснительная записка

Настоящий альбом содержит чертежи 4х типов монолитных плит ПФм-1 – размером 5.0×4.8 м; ПФм-2 – размером 4.2×4.8 м; ПФм-3 – размером 5.0×6.0 м; ПФм-4 – размером 4.2×6.0 м. Бетон марки М-300.

Плиты армируются сетками и каркасами, соединенными в пространственный каркас при помощи отдельных стержней.

В альбоме даны следующие обозначения:

пример 1.112 – КР – 1.1.04.01

1.112 – серия

КР – капитальный ремонт

1 – часть первая

1 – выпуск первый

04 – N изделия; 01 – N отдельных стержней.

Рабочая арматура плит принята горячекатанная арматурная сталь периодического профиля А-III. ГОСТ 5781-75 марок 35ГС. Поперечная арматура каркасов принята из горячекатанной стали класса А-I ГОСТ 5781-75 марок Ст 3 КП3.

Распределительная арматура сеток класса В-I ГОСТ 6727-53*.

Сортамент и качество арматурной стали, а также методы их испытаний должны удовлетворять требованиям главы СНиП II-21-75 „Арматура для железобетонных конструкций и действующих государственных стандартов или технических условий на соответствующий вид стали".

Изготовление, приемка и контроль качества каркасов, сеток и закладных элементов должны производиться в соответствии с требованием следующих нормативных документов: ГОСТ 10922-75 „Арматура и закладные детали сварные для железобетонных конструкций. Технологические требования и методы испытаний", "ГОСТ14098-68 „Соединения сварные арматуры железобетонных изделий и конструкций. Контактная сварка. Основные типы и конструктивные элементы".

Сварные соединения выполнять в соответствии с требованиями СН 393-69.

Контроль за качеством бетона должен производиться в соответствии с ГОСТ-ом 10180-74.

				1.112-КР-1.1.00пз		
Гл. спец.	Винер			Пояснительная записка	Стадия	Лист	Листов
Вед. инж.	Хомич		79г.				
Провер.	Винер				Проектный институт ЛЕННИИПРОЕКТ	
Разраб.	Хомич		79г.			
Исполн.	Степина					

Наименование	Эскиз	Марка	Размеры, мм			Марка бетона	Расход материалов		Содержан. стали на 1м³ бетона	Вес изделия, т	Примечание
			h	в	е		сталь, кг	бетон, м³			
Монолитные фундаментные плиты	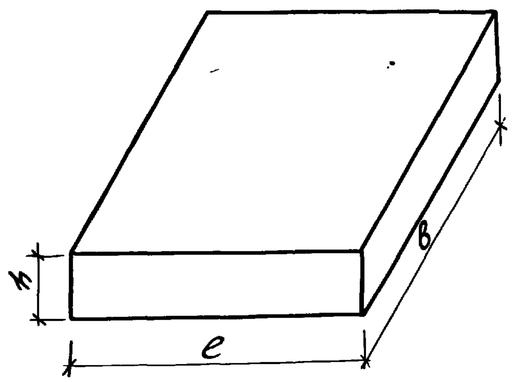	ПФм-1	500	5000	6000	300	1188.9	15	79.26	37.5	
		ПФм-2	500	4200	6000	300	623.4	12.6	49.48	31.5	
		ПФм-3	500	5000	6000	300	947.3	15	63.15	37.5	
		ПФм-4	500	4200	6000	300	539.2	12.6	42.79	31.5	

Гл.спец.	Винер			1.112-КР-1.1.00 н	
Вед.ин.	Хомич		79г.	Номенклатура	Стадия / Масса / М-6
Провер.	Хомич				лист / листов
Разраб.					Проектный институт ЛЕННИИПРОЕКТ
Испол.	Степина				

1845

Форм.	Зона	Поз.	Обозначение	Наименование	Кол.	Примечание
				Документация		
			1.112-КР-1.1.06 сб	Сборочный чертеж		
			1.112-КР-1.1.00 пз	Пояснительная записка		
			1.112-КР-1.1.08 вс	Выборка стали		
			1.112-КР-1.1.04 (ПФм-1)			
				Сборочные единицы		
			1.112-КР-1.1.03	Сетка С-1	3	
			1.112-КР-1.1.03-01	Сетка С-2	2	
			1.112-КР-1.1.05	Каркас К-1	12	
			1.112-КР-1.1.05-01	Каркас К-2	12	
			1.112-КР-1.1.05-02	Каркас К-3	6	
				ф10АI ГОСТ 5781-75; ℓ=4710	6	ОС-1
			1.112-КР-1.107	Сетка С-5	4	
			1.112-КР-1.1.04-01 сб (ПФм-2)			
				Сборочные единицы		
			1.112-КР-1.1.03-03	Сетка С-4	5	
			1.112-КР-1.1.05-03	Каркас К-4	12	
			1.112-КР-1.1.05-04	Каркас К-5	12	
			1.112-КР-1.1.05-05	Каркас К-6	6	
				ф 10АI ГОСТ 5781-75; ℓ=4710	6	ОС-1
			1.112-КР-1.1.07-01	Сетка С-6	4	

Взам. инв.N | Подпись и дата | Инв.N подл.

				1.112-КР-1.1.01			
Гл.спец.	Винер			Спецификация монолитных плит фундаментов. ПФм-1; ПФм-2.	Стадия	Лист	Листов
Вед.ин.	Хомич		79г.				
Провер.	Хомич				Проектный институт ЛЕННИИПРОЕКТ		
Разраб.							
Исполн.	Степина						

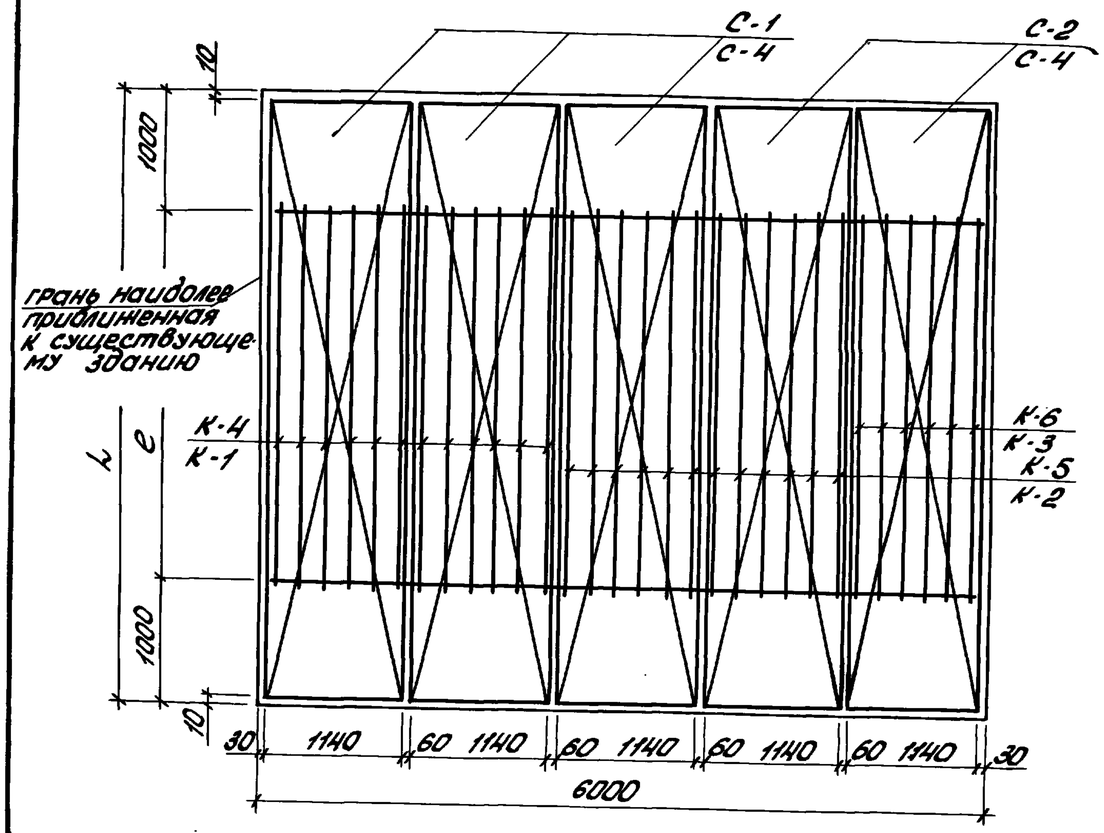

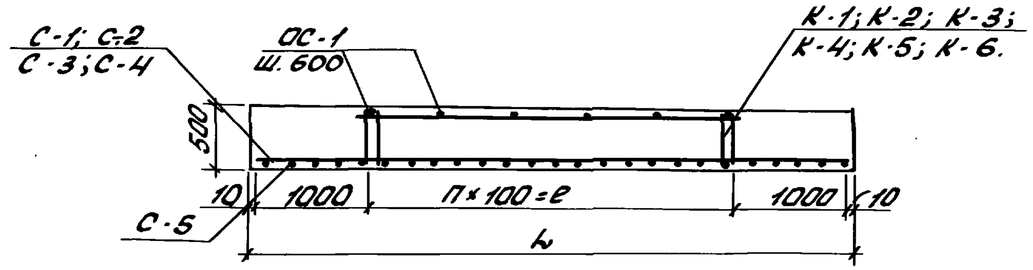

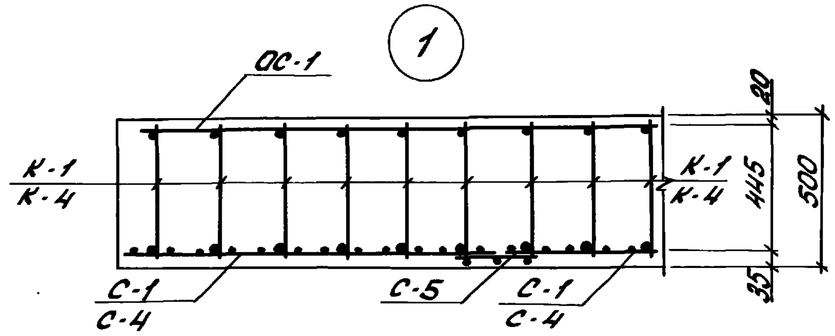

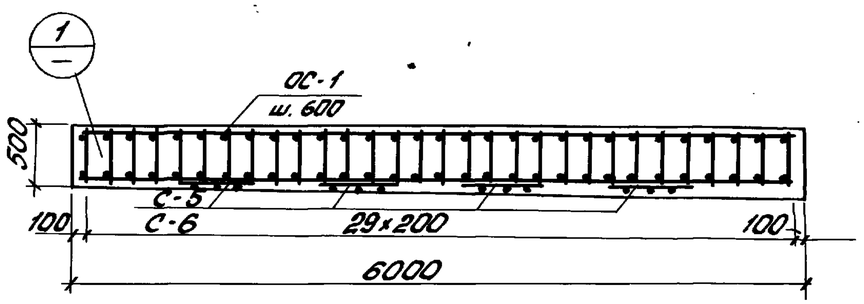

Обозначение	Марка	L, мм	e, мм
1.112-КР-1.1.02 сб	ПФм-1	5000	3000
1.112-КР-1.1.02-01 сб	ПФм-2	4200	2200

Гл.спец.	Винер			1.112-КР-1.1.02 сб
Вед.ин.	Хомич		79г.	Сборочный чертеж монолитных плит фундаментов ПФм-1 и ПФм-2.
Провер.	Хомич			Стадия / Масса / Масшт.
Разраб.				Лист / Листов
Исполн.	Степина			Проектный институт ЛЕННИИПРОЕКТ

Копировал: Трошинова Формат А2

1845

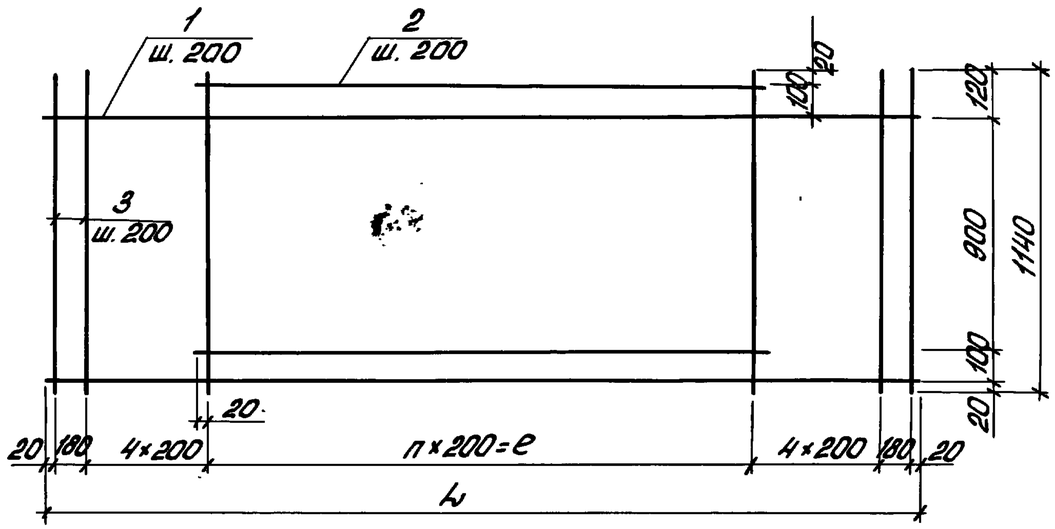

Форм.	Зона	Поз.	Обозначение	Наименование	Кол.	Прим.
				Детали		
		1	1.112-КР-1.1.03-01	ф16АIII ГОСТ 2990-72 е=4980	6	1.112-
		2	1.112-КР-1.1.03-02	ф16АIII ГОСТ 2990-72 е=3040	6	-КР-
		3	1.112-КР-1.1.03-03	ф4ВI ГОСТ 6727-53* е=1140	26	1.1.030
		1	1.112-КР-1.1.03-01.01	ф14АIII ГОСТ 2990-72 е=4980	6	1.112-
		2	1.112-КР-1.1.03-01.02	ф14АIII ГОСТ 2990-72 е=3040	6	-КР-
		3	1.112-КР-1.1.03-03	ф4ВI ГОСТ 6727-53* е=1140	26	1.1.030-01
		1	1.112-КР-1.1.03-02.01	ф16АIII ГОСТ 2990-72 е=4180	6	1.112-
		2	1.112-КР-1.1.03-02.02	ф16АIII ГОСТ 2990-72 е=2240	6	-КР-
		3	1.112-КР-1.1.03-03	ф4ВI ГОСТ 6727-53* е=1140	22	1.1.030-02
		1	1.112-КР-1.1.03-03.01	ф14АIII ГОСТ 2990-72 е=4180	6	1.112-
		2	1.112-КР-1.1.03-03.02	ф14АIII ГОСТ 2990-72 е=2240	6	-КР-
		3	1.112-КР-1.1.03-03	ф4ВI ГОСТ 6727-53* е=1140	22	1.1.030-03

Обозначение	Марка	L, мм	e, мм	Масса, кг
1.112-КР-1.1.03	С-1	4980	3000	78.83
1.112-КР-1.1.03-01	С-2	4980	3000	61.03
1.112-КР-1.1.03-02	С-3	4180	2200	63.25
1.112-КР-1.1.03-03	С-4	4180	2200	49.00

Инв.№подл. | Подп. и дата

Гл.спец.	Винер		
Вед.инж.	Хомич		79г.
Провер.	Хомич		
Разраб.			
Исполн.	Миненкова		

1.112-КР-1.1.03

Сетки С-1; С-2; С-3; С-4

Стадия	Масса	Масш.

Лист | Листов

Проектный институт ЛЕНЖИЛПРОЕКТ

Копировал: Тарасанова Формат 12

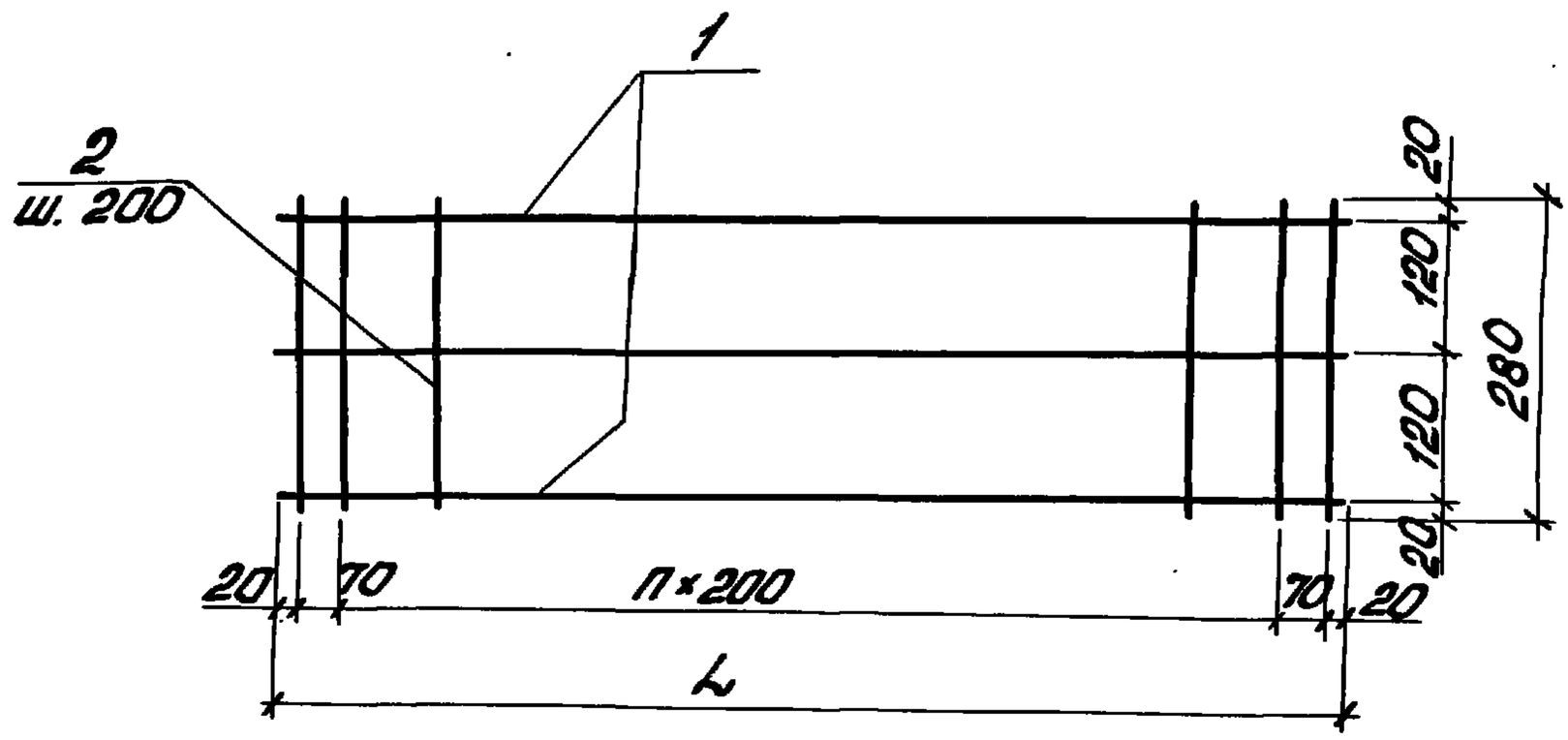

Обозначение	Марка	L мм	Масса кг
1.112-КР-1.1.04	С-5	4980	2.23
1.112-КР-1.1.04-01	С-6	4180	1.89

Форм.	Зона	Поз.	Обозначение	Наименование	Кол.	Прим.
				Детали		
		1	1.112-КР-1.1.04.01	ф4ВI ГОСТ 6727-53* ℓ=4980	3	
		2	1.112-КР-1.1.04.02	ф4ВI ГОСТ 6727-53* ℓ=280	28	
		1	1.112-КР-1.1.04-01.01	ф4ВI ГОСТ 6727-53* ℓ=4180	3	
		2	1.112-КР-1.1.04.02	ф4ВI ГОСТ 6727-53* ℓ=280	24	

Инв. N подл. | Подпись и дата

Гл.спец.	Винер		
Вед.инж.	Хомич		79г.
Провер.	Хомич		
Разраб.			
Исполн.	Степина		

1.112-КР-1.1.04

Сетки С-5
С-6

Стадия	Масса	Масш.

Лист | Листов

Проектный институт ЛЕННИИПРОЕКТ

Копировал: Тараканова

Формат 11

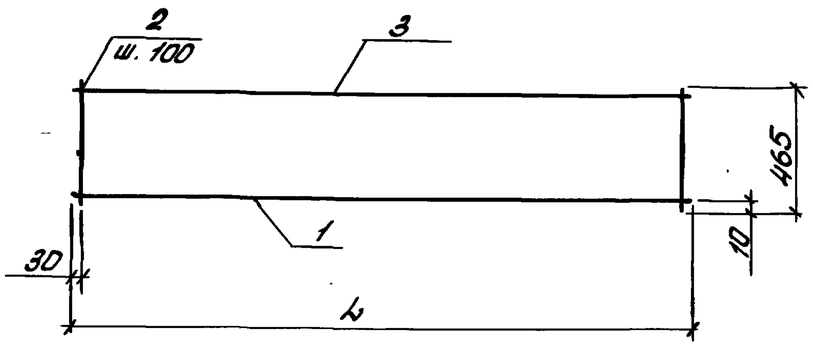

Форм.	Зона	Поз.	Обозначение	Наименование	Кол.	Прим.
				Детали		
		1	1.112-КР-1.1.05.01	⌀32 AIII ГОСТ 2990-72 ℓ=3060	1	
		2	1.112-КР-1.1.05.02	⌀10 AI ГОСТ 5781-75 ℓ=3060	1	
		3	1.112-КР-1.1.05.03	⌀10 AI ГОСТ 5781-75 ℓ= 465	31	
		1	1.112-КР-1.1.05-01.01	⌀28 AIII ГОСТ 2990-72 ℓ=3060	1	
		2	1.112-КР-1.1.05.02	⌀10 AI ГОСТ 5781-75 ℓ=3060	1	
		3	1.112-КР-1.1.05.03	⌀10 AI ГОСТ 5781-75 ℓ= 465	31	
		1	1.112-КР-1.1.05-02.01	⌀25 AIII ГОСТ 2990-72 ℓ=3060	1	
		2	1.112-КР-1.1.05.02	⌀10 AI ГОСТ 5781-75 ℓ=3060	1	
		3	1.112-КР-1.1.05.03	⌀10 AI ГОСТ 5781-75 ℓ=465	31	
		1	1.112-КР-1.1.05-03.01	⌀18 AIII ГОСТ 2990-72 ℓ=2260	1	
		2	1.112-КР-1.1.05-03.02	⌀10 AI ГОСТ 5781-75 ℓ=2260	1	
		3	1.112-КР-1.1.05.03	⌀10 AI ГОСТ 5781-75 ℓ=465	23	
		1	1.112-КР-1.1.05-04.01	⌀16 AIII ГОСТ 2990-72 ℓ=2260	1	
		2	1.112-КР-1.1.05-03.02	⌀10 AI ГОСТ 5781-75 ℓ=2260	1	
		3	1.112-КР-1.1.05.03	⌀10 AI ГОСТ 5781-75 ℓ=465	23	
		1	1.112-КР-1.1.05-05.01	⌀14 AIII ГОСТ 2990-72 ℓ=2260	1	
		2	1.112-КР-1.1.05-03.02	⌀10 AI ГОСТ 5781-75 ℓ=2260	1	
		3	1.112-КР-1.1.05.03	⌀10 AI ГОСТ 5781-75 ℓ=465	23	

Обозначение	Марка	L, мм	Масса
1.112-КР-1.1.05	К-1	3060	30.1
1.112-КР-1.1.05-01	К-2	3060	25.6
1.112-КР-1.1.05-02	К-3	3060	22.6
1.112-КР-1.1.05-03	К-4	2260	12.5
1.112-КР-1.1.05-04	К-5	2260	11.6
1.112-КР-1.1.05-05	К-6	2260	10.7

Инв.N дубл. | Подпись и дата | Взам.инв.N

Гл.спец.	Винер		
Вед.инж.	Хомич		78г.
Провер.	Хомич		
Разраб.			
Исполн.	Миненкова		

1.112-КР-1.1.05

Каркасы К-1; К-6.

Стадия	Масса	Масшт.
Лист	Листов	

Проектный институт ЛЕННИИПРОЕКТ

Формат	Зона	Поз.	Обозначение	Наименование	Кол.	Приме-чание
				Документация		
			1.112-КР-1.1.02 сб	Сборочный чертеж		
			1.112-КР-1.1.00 пз	Пояснительная записка		
			1.112-КР-1.1.08 вс	Выборка стали		
			1.112-КР-1.1.07 сб (ПФм-3)			
				Сборочные единицы		
			1.112-КР-1.1.03	Сетка С-1	3	
			1.112-КР-1.1.03-01	Сетка С-2	1	
			1.112-КР-1.1.05	Каркас К-1	6	
			1.112-КР-1.105-01	Каркас К-2	12	
			1.112-КР-1.1.05-02	Каркас К-3	6	
				⌀10АI ГОСТ 5781-75; ℓ=4710	6	ОС-1
			1.112-КР-1.1.04	Сетка С-5	4	
			1.112-КР-1.1.07-01 сб (ПФм-4)			
				Сборочные единицы		
			1.112-КР-1.1.03-02	Сетка С-3	3	
			1.112-КР-1.1.03-03	Сетка С-4	1	
			1.112-КР-1.1.05-03	Каркас К-4	6	
			1.112-КР-1.1.05-04	Каркас К-5	12	
			1.112-КР-1.1.05-05	Каркас К-6	6	
				⌀10АI ГОСТ 5781-75; ℓ=4710	5	ОС-1
			1.112-КР-1.1.04-01	Сетка С-6	4	

Подпись и дата Взам.инв.N

Инв.N подл.

Гл.спец.	Винер			1.112-КР-1.1.06
Вед.инж.	Хомич		79г.	Спецификация монолитных плит фундаментов ПФм-3; ПФм-4.
Провер.	Хомич			
Разраб.				
Исполн.	Миненкова			

Стадия	Лист	Листов

Проектный институт ЛЕННИИПРОЕКТ

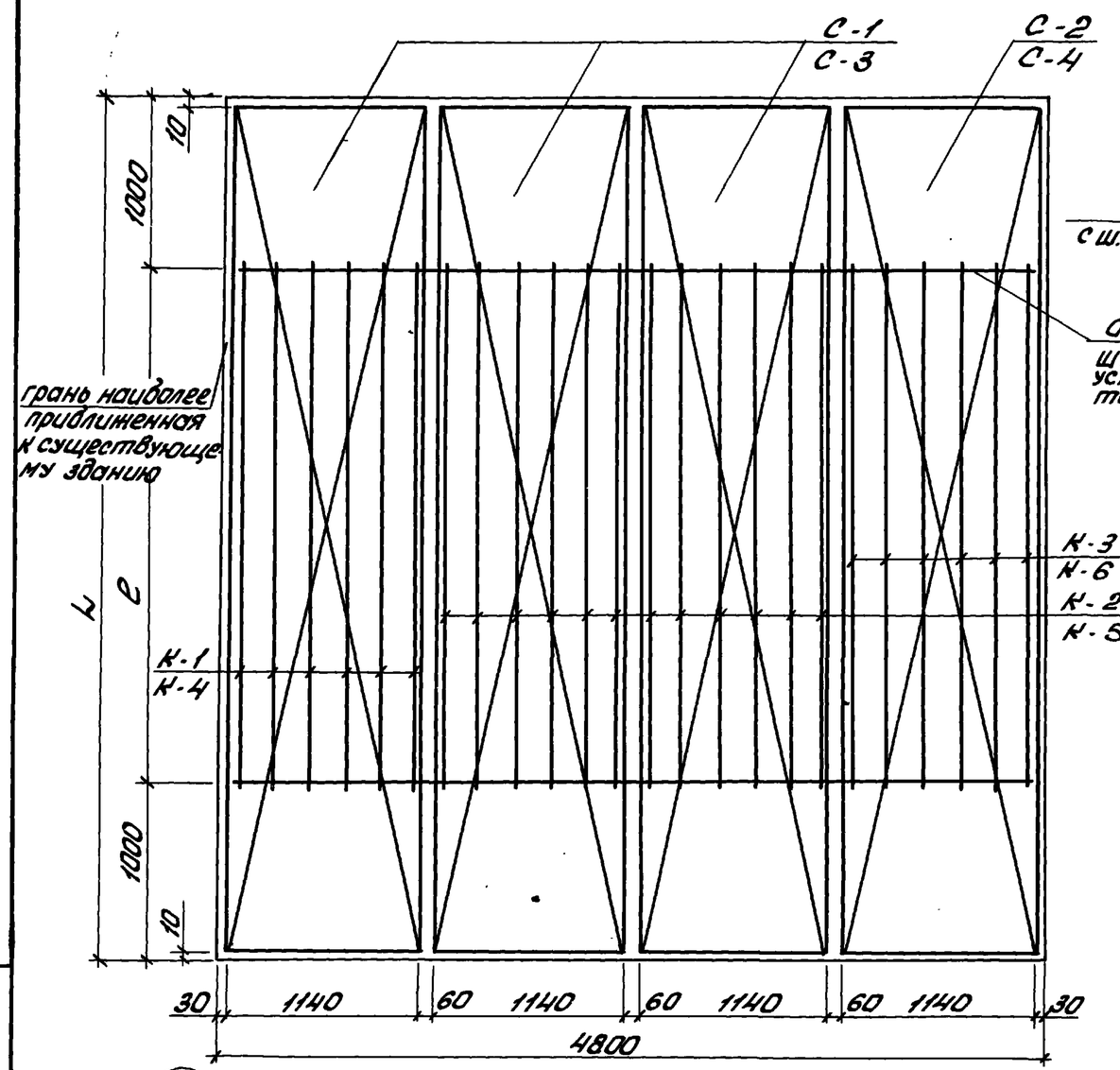

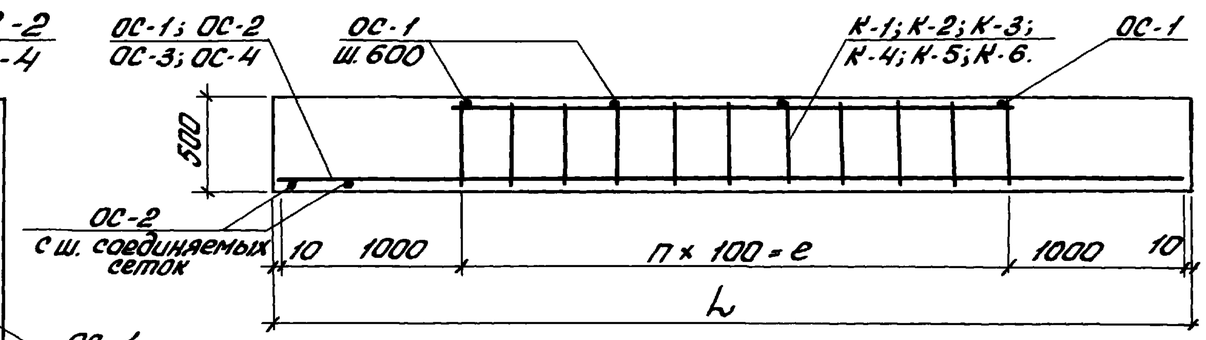

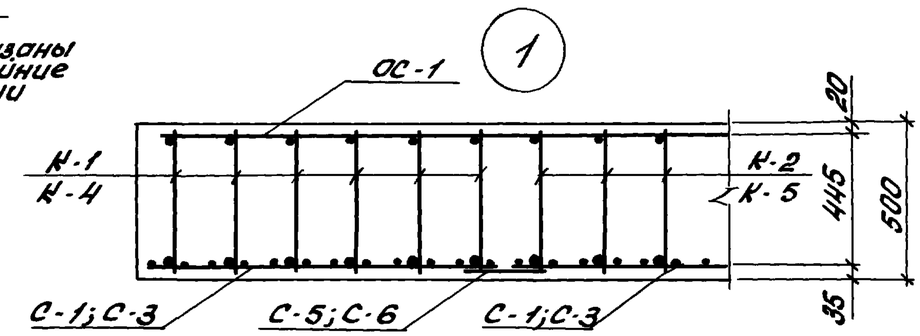

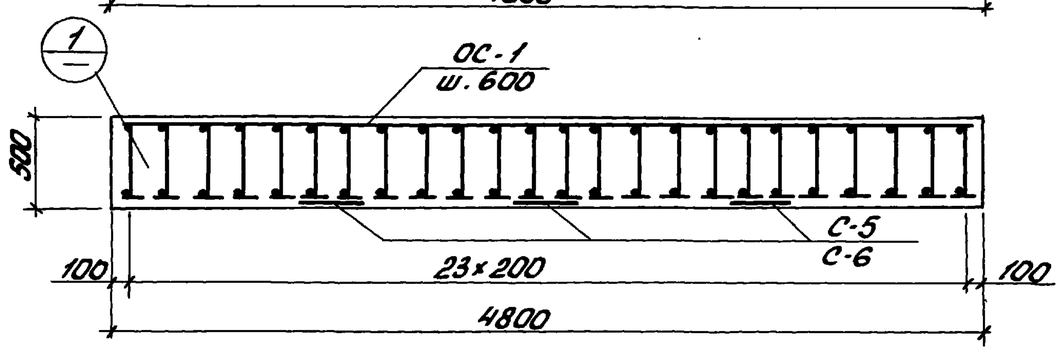

Обозначение	Марка	L, мм	e, мм
1.112-КР-1.1.07 сб	ПФ-3	5000	3000
1.112-КР-1.1.07-01 сб	ПФ-4	4200	2200

Гл.спец.	Винер		
Вед.ин.	Хомич		79г.
Провер.	Хомич		
Разраб.			
Исполн.	Миненкова		

1.112-КР-1.1.07 сб

Сборочный чертеж монолитных плит фундаментов $ПФ_м$-3 и $ПФ_м$-4

Стадия	Масса	Масш.
Лист	Листов	

Проектный институт ЛЕННИИПРОЕКТ

Ленжилпроект № 916-100-19.09.85г.

Инв.№ подл. | Подпись и дата | Взам. инв.№

Корректор: Тарасова

Формат 12