ТИПОВЫЕ КОНСТРУКЦИИ, ИЗДЕЛИЯ И УЗЛЫ ЗДАНИЙ И СООРУЖЕНИЙ

СЕРИЯ 1.117.1–21

ПАНЕЛИ НАРУЖНЫХ ЦОКОЛЬНЫХ СТЕН

ЖЕЛЕЗОБЕТОННЫЕ ТРЕХСЛОЙНЫЕ С ЭФФЕКТИВНЫМ УТЕПЛИТЕЛЕМ И ГИБКИМИ СВЯЗЯМИ ОДНОРЯДНОЙ РАЗРЕЗКИ ДЛЯ КРУПНОПАНЕЛЬНЫХ ЖИЛЫХ ЗДАНИЙ С МАЛЫМ ШАГОМ ПОПЕРЕЧНЫХ СТЕН И ВЫСОТОЙ ТЕХНИЧЕСКОГО ЭТАЖА 2,5 м

ВЫПУСК 2

ПАНЕЛИ ТОЛЩИНОЙ 350 мм

АРМАТУРНЫЕ И ЗАКЛАДНЫЕ ИЗДЕЛИЯ

РАБОЧИЕ ЧЕРТЕЖИ

ТИПОВЫЕ КОНСТРУКЦИИ, ИЗДЕЛИЯ И УЗЛЫ ЗДАНИЙ И СООРУЖЕНИЙ

СЕРИЯ 1.117.1–21

ПАНЕЛИ НАРУЖНЫХ ЦОКОЛЬНЫХ СТЕН

ЖЕЛЕЗОБЕТОННЫЕ ТРЕХСЛОЙНЫЕ С ЭФФЕКТИВНЫМ УТЕПЛИТЕЛЕМ И ГИБКИМИ СВЯЗЯМИ ОДНОРЯДНОЙ РАЗРЕЗКИ ДЛЯ КРУПНОПАНЕЛЬНЫХ ЖИЛЫХ ЗДАНИЙ С МАЛЫМ ШАГОМ ПОПЕРЕЧНЫХ СТЕН И ВЫСОТОЙ ТЕХНИЧЕСКОГО ЭТАЖА 2,5 м

ВЫПУСК 2

ПАНЕЛИ ТОЛЩИНОЙ 350 мм
АРМАТУРНЫЕ И ЗАКЛАДНЫЕ ИЗДЕЛИЯ
РАБОЧИЕ ЧЕРТЕЖИ

РАЗРАБОТАНЫ ЛЕНЗНИИЭП

ГЛ. ИНЖЕНЕР ИНСТИТУТА — Е.Б. НИКИФОРОВ

ГЛ. КОНСТРУКТОР ИНСТИТУТА — Р.А. ПОПОВ

ГЛ. КОНСТРУКТОР АПМ-1 — М.Н. СМОЛИЧ

ГЛ. ИНЖЕНЕР ПРОЕКТА — Е.П. ГУРОВ

УТВЕРЖДЕНЫ И ВВЕДЕНЫ В ДЕЙСТВИЕ
С 30.01.86
ГОСГРАЖДАНСТРОЕМ
ПРИКАЗ № 23
ОТ 20.01.86

Обозначение	Наименование	Стр.
1.117.1-21.2 0.0.00 ТО	Техническое описание	3
1.117.1-21.2 1.0.00	Каркас пространственный	
	КПВ, КПН (КПВ1, КПВ2, КПВ4...КПВ7,	
	КПН 14, КПН 15)	4
1.117.1-21.2 1.0.00 СБ	Каркас пространственный	
	КПВ, КПН (КПВ1, КПВ2, КПВ4...КПВ7,	
	КПН 14, КПН 15). Сборочный чертеж	6
1.117.1-21.2 2.0.00	Каркас пространственный КПВ	
	(КПВ8, КПВ9, КПВ12...КПВ16)	7
1.117.1-21.2 2.0.00 СБ	Каркас пространственный КПВ	
	(КПВ8, КПВ9, КПВ12...КПВ16).	
	Сборочный чертеж	9
1.117.1-21.2 3.0.00	Каркас пространственный КПН	
	(КПН1, КПН2, КПН6...КПН13,	
	КПН 16...КПН18)	10
1.117.1-21.2 3.0.00 СБ	Каркас пространственный	
	КПН (КПН1, КПН2, КПН6...КПН13,	
	КПН 16...КПН18) Сборочный	
	чертеж	12

Обозначение	Наименование	Стр.
1.117.1-21.2 0.1.00	Сетка арматурная С,	
	Стержень гнутый СГ (С1...С26,	
	СГ-1, СГ-2)	15
1.117.1-21.2 0.1.00 СБ	Сетка арматурная С,	
	Стержень гнутый СГ (С1...С26,	
	СГ-1, СГ-2) Сборочный чертеж	16
1.117.1-21.2 1.1.00	Каркас плоский К (К1...К13)	18
1.117.1-21.2 1.1.00 СБ	Каркас плоский К (К1...К13)	
	Сборочный чертеж	19
1.117.1-21.2 1.2.00	Изделие закладное (П1, АН2)	19
1.117.1-21.2 1.3.00	Изделие закладное АН1,	
	АНа1, МНа1, МН1	20

Взам. инв. N | Подп. и дата | Инв. N подл.

Нач. отд.	Гуров		
Н. контр.	Ильина		
ГИП	Гуров		
Рук. гр.	Канина		

1.117.1-21.2 0.0.00

Содержание

Стадия	Лист	Листов
Р		

ЛенЗНИИЭП

1. Армирование панелей выполняется пространственными арматурными каркасами, собираемыми из плоских сеток, каркасов и отдельных арматурных стержней. Сборка каркасов должна выполняться с применением контактной точечной сварки. Дуговая сварка не допускается.

2. Петлевые выпуски типа Мн, Ан должны быть временно закреплены на пространственном каркасе вязальной проволокой, в дальнейшем в форме они фиксируются в проектное положение согласно опалубочным узлам.

3. Арматурные сетки разработаны с учетом их машинного изготовления. Изготовление сеток должно отвечать требованиям ГОСТ 10922-75, ГОСТ 14098-68.

4. Приварку анкеров в закладных изделиях выполнять в соответствии с требованиями:

- при соединениях „в тавр" - под слоем флюса
- при нахлесточных соединениях - дуговой сваркой электродами Э 42 А.

5. Все виды сварочных работ должны отвечать требованиям СН 393-78.

6. Арматурные изделия выполняются из стали классов Вр-I по ГОСТ 6727-80 и А-III по ГОСТ 5781-82 (марка стали 25Г2С по ГОСТ 380-71*).

7. Материал связей (П1, Ан2) - арматура классов А-I (марка стали ВСт.3 сп 2) и Ас-II (марка стали 10ГТ) по ГОСТ 5781-82 и ГОСТ 380-71*

8. Прокат для закладных изделий МН1 и МНа1 выполнен из стали марки ВСт.3 сп 5 по ГОСТ 380-71*.

Нач.отд.	Гуров		1.117.1-21.2 0.0.00 ТО	
Н.контр.	Ильина		Техническое описание	Стадия: Р; Лист: ; Листов: 1
ГИП	Гуров			
Рук.гр.	Канина			
Ст.инж.	Гиль			ЛенЗНИИЭП

Формат	Зона	Поз.	Обозначение	Наименование	Количество на исполнение: 1.117.1-21.2 1.0.00-											Примечание
						01	02	03	04	05	06	07				
				Документация												
А3			1.117.1-21.2 1.0.00 СБ	Сборочный чертеж												
А3			1.117.1-21.2 0.0.00 ТО	Техническое описание												
				Сборочные единицы												
				Каркас плоский												
А3		1	1.117.1-21.2 1.1.00	К1	3	4	4	4	2	3	2	3				
А3		2	-03	К4			2									
			-04	К5	2											
			-05	К6		2										
			-06	К7				2								
			-07	К8					2							
			-08	К9						2						
				Изделие закладное												
А3		3	1.117.1-21.2 1.3.00-02	Мна1	2	2	2	2	2	2						
А4		4	1.117.1-21.2 1.2.00	П1	3	3	3	2	2	2						

Нач.отд.	Гуров		1.117.1-21.2 1.0.00
Н.контр.	Ильина		Каркас пространственный КПВ, КПН (КПВ 1, КПВ 2, КПВ 4 ... КПВ7 КПН 14, КПН 15)
ГИП	Гуров		
Рук.гр.	Канина		
Инжен.	Сальков		

Стадия	Лист	Листов
Р	1	2

ЛенЗНИИЭП

Формат	Зона	Поз.	Обозначение	Наименование	Количество на исполнение: 1.117.1-21.2 1.0.00-											Прч. часть
					—	01	02	03	04	05	06	07				
				Детали												
				ФбАI ГОСТ 5781-82												
Б4		5	1.117.1-21.2 1.0.01	l= 1340							4					0,30 кг
Б4		6	1.117.1-21.2 1.1.05	l= 2010	4											0,45 кг
			1.117.1-21.2 1.1.08	l= 2610		4										0,58 кг
			1.117.1-21.2 1.1.10	l= 3170				4								0,70 кг
			1.117.1-21.2 1.1.01	l= 700					4							0,16 кг
			1.117.1-21.2 1.1.03	l= 1480						4						0,33 кг
			1.117.1-21.2 1.0.02	l= 1570								4				0,35 кг
			1.117.1-21.2 1.1.07	l= 2570			4									0,57 кг
			1.117.1-21.2 1.0.03	l= 1080							4					0,24 кг
Б4		7	1.117.1-21.2 1.0.04	l= 1890								4				0,42 кг
Б4		8	1.117.1-21.2 1.1.09	l= 2480							1	2				0,55 кг
				Изделие закладное												
А3		9	1.117.1-21.2 13.00-01	Ана1	4	4	4	4	2	4						
А3		10	1.117.1-21.2 1.3.00	Ан1	2	2	2	2	2	2						
А4		11	1.117.1-21.2 1.2.00-01	Ан2	12	12	12	12	6	9						

Взам. инв. N

Подп. и дата

Инв. N подл.

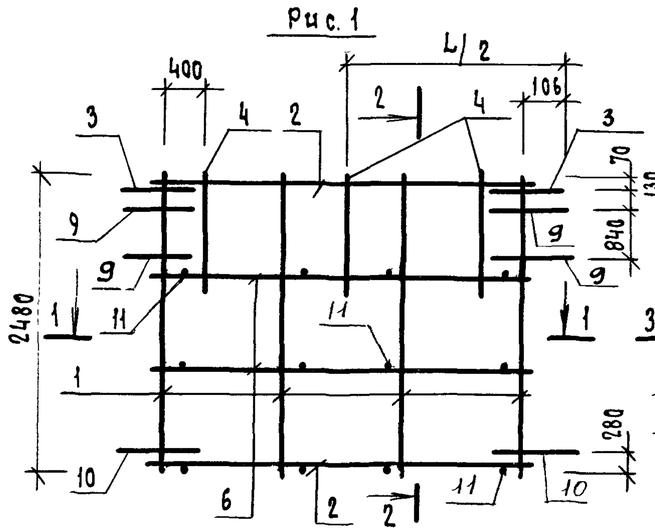

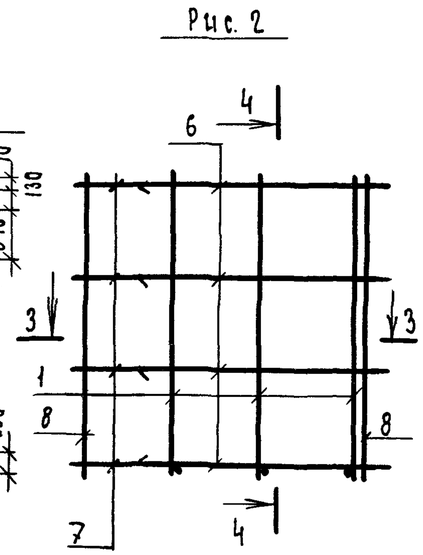

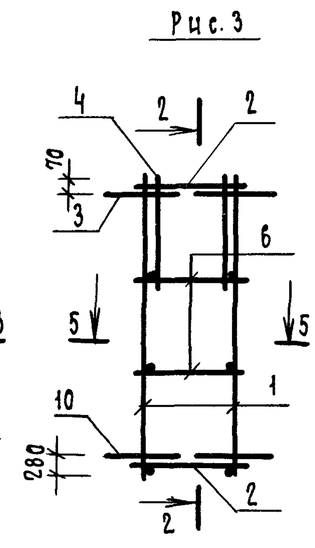

Обозначение	Марка	Рис.	Размеры, мм L		n		Масса, кг
1.117.1-21.2 1.0.00	КПВ1	1	2010		1		23,49
-01	КПВ2	1	2610		2		26,24
-02	КПВ4	1	2570		2		26,16
-03	КПВ5	1	3170		2		27,24
-04	КПВ6	3	700		—		15,78
-05	КПВ7	1	1480		1		22,51
-06	КПН14	4	1080		—		4,91
-07	КПН15	2	1700		—		7,48

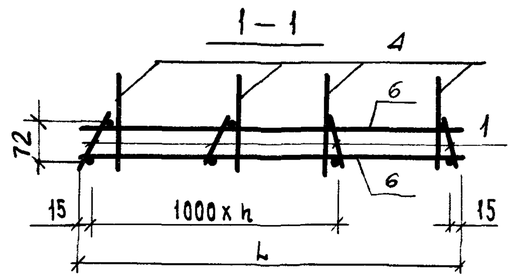

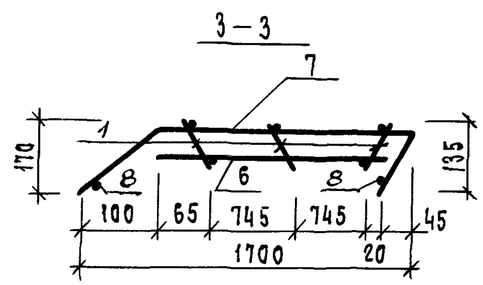

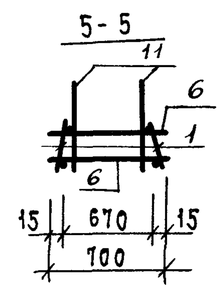

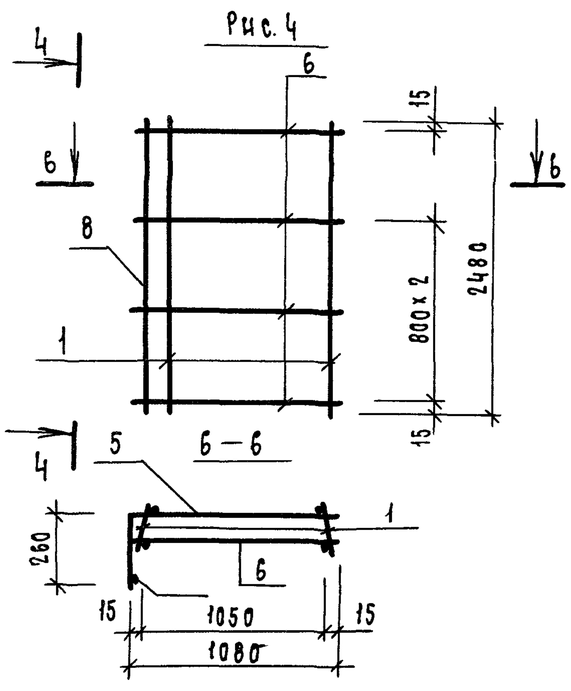

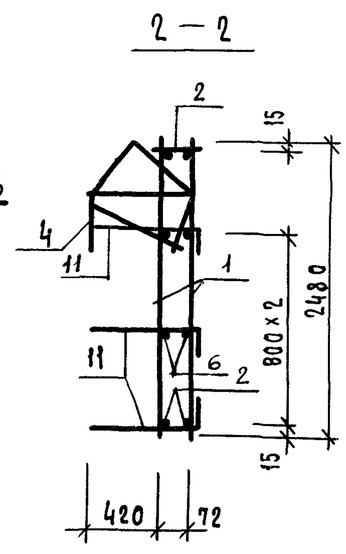

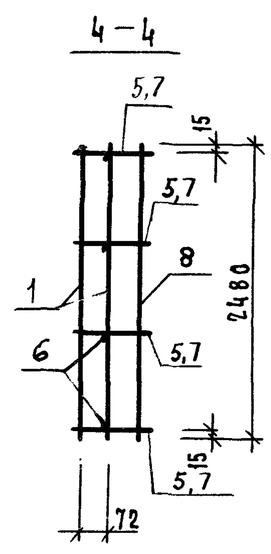

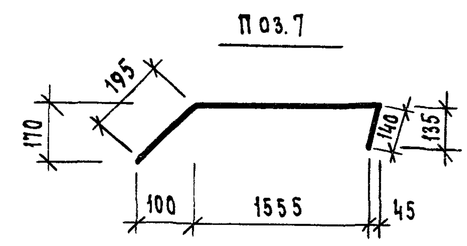

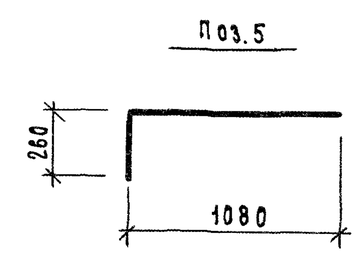

Нач. отд.	Гуров	
Н. контр.	Ильина	
ГИП	Гуров	
Рук. гр.	Канина	
Инженер	Сальков	

1.117.1-21.2 1.0.00 СБ

Каркас пространственный КПВ, КПН. (КПВ1, КПВ2, КПВ4...КПВ7, КПН14, КПН15). Сборочный чертеж

Стадия	Масса	Масштаб
Р	см. табл.	
Лист	Листов 1	

ЛенЗНИИЭП

Инв. N подл.	Подп. и дата	Взам. инв. N

Формат	Зона	Поз.	Обозначение	Наименование	Кол. на исполн. 1.117.1-21.2 2.0.00 —	01	02	03	04	05	06			Примечание
				Документация										
А3			1.117.1-21.2 2.0.00СБ	Сборочный чертеж										
А3			1.117.1-21.2 0.0.00ТО	Техническое описание										
				Сборочные единицы										
				Каркас										
А3		1	1.117.1-21.2 1.1.00	К1	4	4	4	4	4	4	4			
А3		2	-01	К2	1	1	1	1	1	1	1			
А3		3	-05	К6	1									

Нач. отд.	Гурова	
Н. контр.	Ильина	
ГИП	Гуров	
Рук. гр.	Канина	
Инженер	Сальков	

1.117.1-21.2 2.0.00

Каркас пространственный КПВ (КПВ 8; КПВ 9; КПВ 12...КПВ 16)

Стадия	Лист	Листов
Р	1	3

ЛенЗНИИЭП

Инв.N подл.	Подп. и дата	Взам. инв.N

Формат	Зона	Поз.	Обозначение	Наименование	Кол. на исполн. 1.117.1-21.2 2.0.00-								Примечание
					—	01	02	03	04	05	06		
			1.117.1-21.2 1.1.00-03	К4			1	1					
			-06	К7					1	1			
			-11	К12							1		
			-12	К13		1							
А3		4	-09	К10	2	2	2	2	2	2			
			-10	К11							2		
				Изделие закладное									
А3		5	1.117.1-21.2 1.3.00-02	Мн1	2	2	2	2	2	2	2		
А4		6	1.117.1-21.2 1.2.00	П1	2	2	2	2	2	2	2		

Формат	Зона	Поз.	Обозначение	Наименование	Количество на исполнение: 1.117.1-21.2 2.0.00-											Примечание
					—	01	02	03	04	05	06					
				Детали												
				Ф6АI; ГОСТ 5781-82												
Б4		7	1.117.1-21.2 1.1.08	ℓ= 2610	4											0,58кг
			1.117.1-21.2 1.1.11	ℓ= 3210		4										0,71кг
			1.117.1-21.2 2.0.01	ℓ= 2570			4	4								0,57кг
			1.117.1-21.2 1.1.10	ℓ= 3170					4	4						0,70кг
			1.117.1-21.2 1.1.04	ℓ= 1940							4					0,43кг
Б4		8	1.117.1-21.2 2.0.02	ℓ= 450	8											0,10кг
			1.117.1-21.2 2.0.03	ℓ= 750		8										0,17кг
			1.117.1-21.2 2.0.04	ℓ= 410			4	4			8					0,09кг
			1.117.1-21.2 1.1.01	ℓ= 700					4	4						0,16кг
Б4		9	1.117.1-21.2 2.0.05	ℓ= 760					4	4						0,17кг
			1.117.1-21.2 2.0.02	ℓ= 450			4	4								0,10кг
Б4		11		Проволока Ф4 Вр1												
			1.117.1-21.2 1.1.14	ГОСТ 6727-80 ℓ= 80	14	14	14	14	14	14	14					0,01кг
А3		12	1.117.1-21.2 1.3.00-01	Ан а 1	4	4	4	4	4	4	4					
А3		13	1.117.1-21.2 1.3.00	Ан 1	2	2	2	2	2	2	2					
А4		14	1.117.1-21.2 1.2.00-01	Ан 2	15	15	15	15	15	15	15					

Взам. инв. N | Подп. и дата | Инв. N подл.

Рис. 1

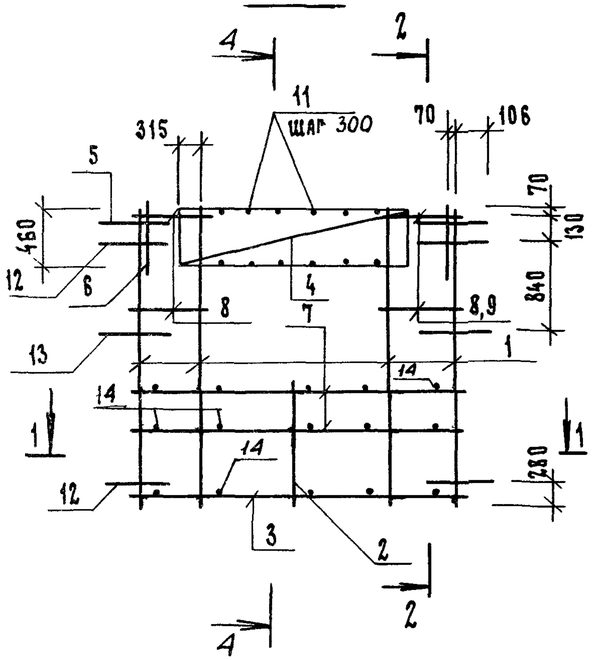

Рис. 2
Остальное см. рис 1

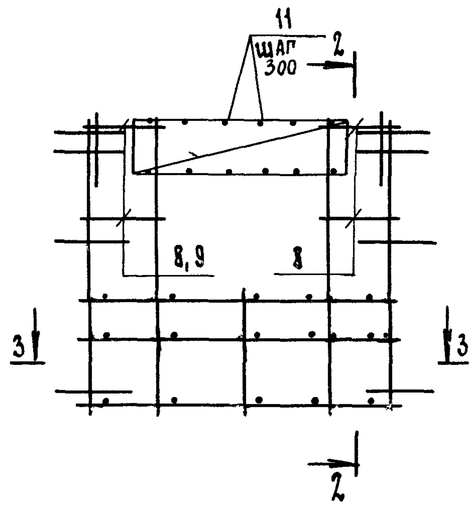

2 – 2

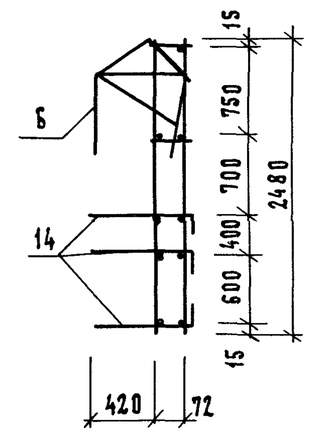

1 – 1

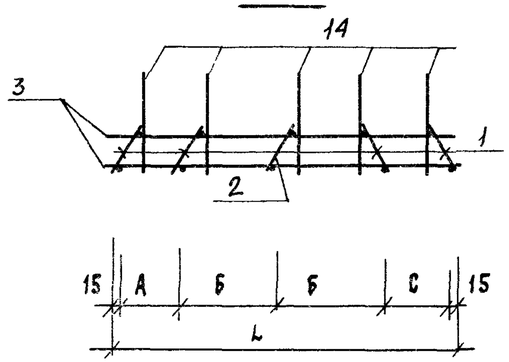

3 – 3

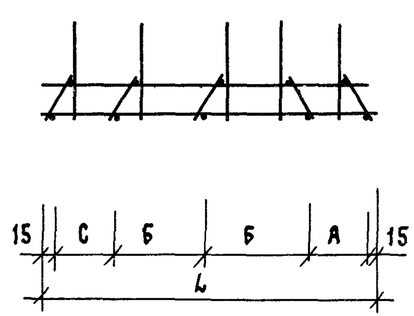

4 – 4

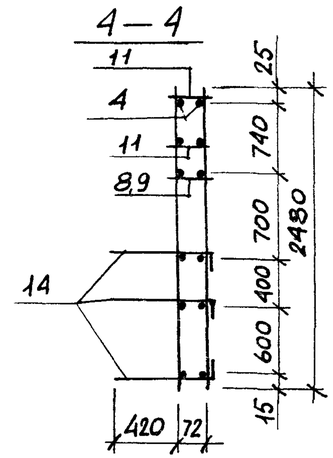

Обозначение	Марка	Рис.	Размеры, мм				Масса, кг
			L	А	Б	С	
1.117.1-21.2 2.0.00	КПВ 8	1	2610	420	870	420	34,09
-01	КПВ 9	1	3210	720	870	720	35,45
-02	КПВ 12	1	2570	380	870	420	33,99
-03	КПВ 13	2	2570	380	870	420	33,99
-04	КПВ 14	1	3170	670	870	730	35,35
-05	КПВ 15	2	3170	670	870	730	35,35
-06	КПВ 16	1	1940	385	570	385	31,21

Нач. отд.	Гуров		1.117.1-21.2 2.0.00 СБ
Н. контр.	Ильина		Каркас пространственный КПВ (КПВ 8, КПВ 9, КПВ 12... КПВ 16) Сборочный чертеж
ГИП	Гуров		Стадия: Р; Масса: см. табл.; Масштаб:
Рук. гр.	Канина		Лист; Листов 1
Инженер	Сальков		ЛенЗНИИЭП

Взам. инв. № | Подп. и дата | Инв. № подл.

Формат	Зона	Поз.	Обозначение	Наименование	Количество на исполнение: 1.117.1-21.2 3.0.00-																		Примечание
					—	01	02	03	04	05	06	07	08	09	10	11							
				Документация																			
А3			1.117.1-21.2 3.0.00 СБ	Сборочный чертеж																			
А3			1.117.1-21.2 0.0.00 ТО	Техническое описание																			
				Сборочные единицы																			
А3		1	1.117.1-21.2 0.1.00-07	Сетка С6	1																		
			-08	С7		1																	
			-17	С16			1	1															
			-19	С18					1														
			-20	С18л						1													
			-22	С20							1												
			-23	С20л								1											
			-26	С23									1	1									
			-29	С26											1	1							
А3		2	-10	Сетка С9	2		1	1															
			-11	С10		2																	
			-12	С11											1	1							
			-21	С19					1	1													
			-24	С21							1	1											
			-28	С25									1	1									

Нач.отд.	Гуров		1.117.1-21.2 3.0.00
Н.контр.	Ильина		Каркас пространственный КПН (КПН1, КПН2, КПН6 .. КПН13) КПН16 ... КПН18
ГИП	Гуров		
Рук.гр.	Канина		
Инженер	Сальков		

Стадия	Лист	Листов
Р	1	2

ЛенЗНИИЭП

Формат	Зона	Поз.	Обозначение	Наименование	Количество на исполнение: 1.117.1-21.2 3.0.00-																Прим.
					–	01	02	03	04	05	06	07	08	09	10	11					
				Сборочные единицы																	
А3		3	1.117.1-21.2 01.00-09	Сетка С 8	1	1	1	1	1	1	1	1									
			-27	С24									1	1	1	1					
А3		4	-15	Сетка С14	4	4	4	4	4	4	4	4	4	4	4	4					
А3		5	-10	Сетка С9					1	1											
			-16	С15									1	1	1	1					
			-18	С17			1	1													
			-25	С22							1	1									

Инв. № подл. | Подп. и дата | Взам. инв. №

Рис.1

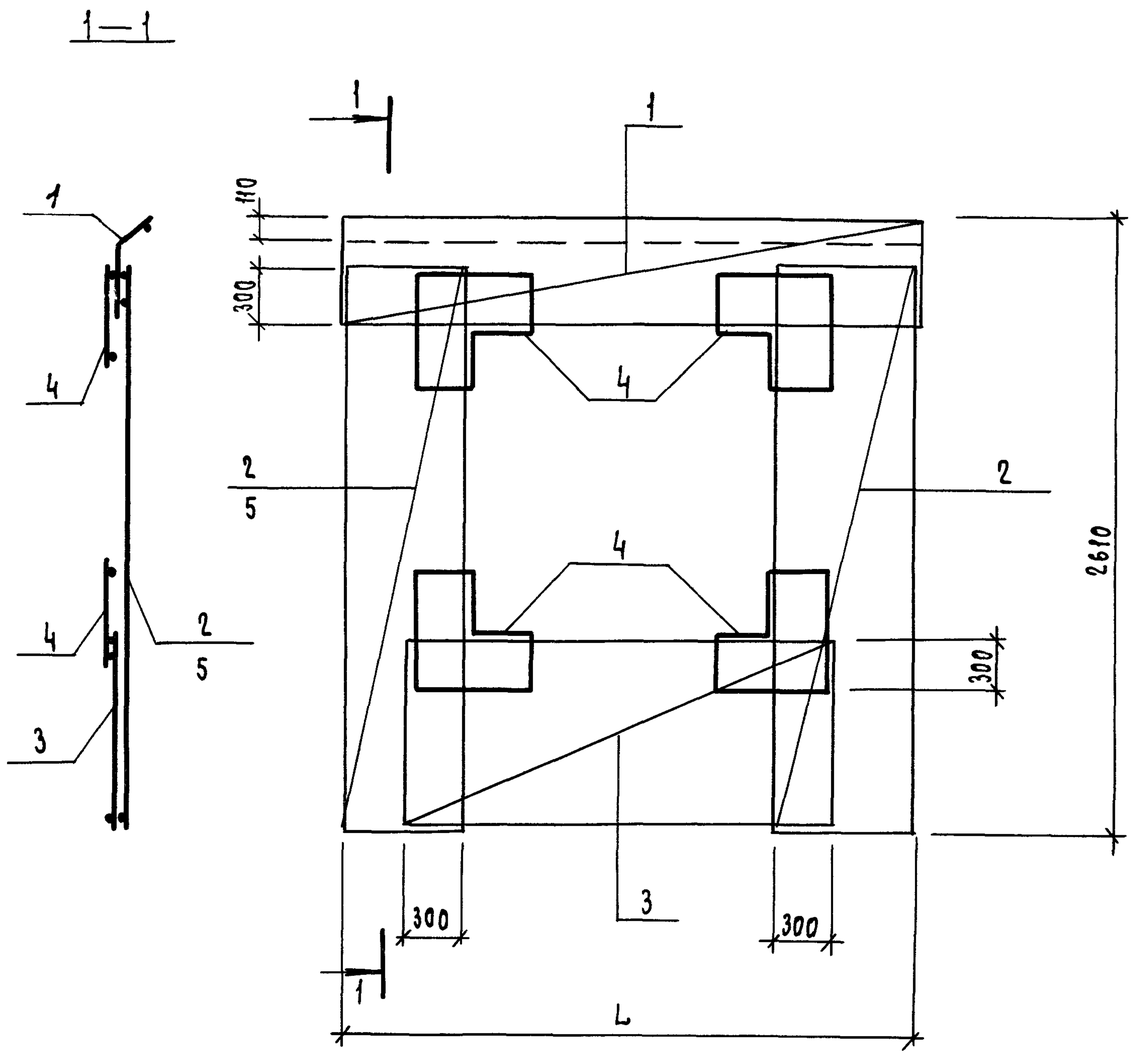

Обозначение	Марка	Рис.	L	Масса, кг
1.117.1-21.2 3.0.00 –	КПН1	1	2970	8,97
-01	КПН 2	1	3570	10,29
-02	КПН 6	1	2740	8,49
-03	КПН 7	1	2740	8,49
-04	КПН 9	1	3225	9,89
-05	КПН 10	1	3225	9,89
-06	КПН 11	1	3825	11,25
-07	КПН 12	1	3825	11,25
-08	КПН 13	1	2370	8,13
-09	КПН 16	1	2370	8,13
-10	КПН 17	1	2470	8,33
-11	КПН 18	1	2470	8,33

Нач.отд.	Гуров	
Н.контр.	Ильина	
ГИП	Гуров	
Рук.гр.	Канина	
Инженер	Сальков	

1.117.1-21.2 3.0.00СБ

Каркас пространственный КПН (КПН1, КПН2, КПН6... КПН13 КПН16... КПН18) Сборочный чертеж

Стадия	Масса	Масштаб
Р	см. табл.	
Лист	Листов 1	

ЛенЗНИИЭП

Формат	Зона	Поз.	Обозначение	Наименование	Кол.	
				1.117.1-21.2 0.1.00-04,-05		С4; С
				Детали		
				ФЗВрI ГОСТ 6727-80		
Б4		1	1.117.1-21.2 0.1.01	ℓ=2630	39	0,13 кг
Б4		2	1.117.1-21.2 0.1.05	ℓ=3920	14	0,20 кг
				1.117.1-21.2 01.00-06		С5
				Детали		
				ФЗВрI ГОСТ 6727-80		
Б4		1	1.117.1-21.2 0.1.01	ℓ=2630	14	0,13 кг
Б4		2	1.117.1-21.2 0.1.06	ℓ=1 0	14	0,07 кг
				1.117.1-21.2 0.1.00-07		С6
				Детали		
				ФЗВрI ГОСТ 6727-80		
Б4		1	1.117.1-21.2 0.1.07	ℓ=730	30	0,04 кг
Б4		2	1.117.1-21.2 0.1.03	ℓ=2960	8	0,15 кг
				1.117.1-21.2 0.1.00-08		С7
				Детали		
				ФЗВрI ГОСТ 6727-80		
Б4		1	1.117.1-21.2 0.1.07	ℓ=730	36	0,04 кг
Б4		2	1.117.1-21.2 0.1.08	ℓ=3560	8	0,18 кг
				1.117.1-21.2 0.1.00-09		С8
				Детали		
				ФЗВрI ГОСТ 6727-80		
Б4		1	1.117.1-21.2 0.1.09	ℓ=1070	21	0,05 кг
Б4		2	1.117.1-21.2 0.1.10	ℓ=2050	6	0,10 кг

Взам. инв. N | Подп. и дата | Инв. N подл.

Формат	Зона	Поз.	Обозначение	Наименование	Кол.	Примечание
				Документация		
А3			1.117.1-21.2 0.1.00 СБ	Сборочный чертеж		
А3			1.117.1-21.2 0.0.00ТО	Техническое описание		
			Переменные данные	для исполнений:		
				1.117.1-21.2 0.1.00		С1
				Детали		
				ФЗВрI ГОСТ 6727-80		
Б4		1	1.117.1-21.2 0.1.01	ℓ=2630	24	0,13 кг
Б4		2	1.117.1-21.2 0.1.02	ℓ=2360	14	0,12 кг
				1.117.1-21.2 0.1.00-01		С2
				Детали		
				ФЗВрI ГОСТ 6727-80		
Б4		1	1.117.1-21.2 0.1.01	ℓ=2630	30	0,13 кг
Б4		2	1.117.1-21.2 0.1.03	ℓ=2960	14	0,15 кг
				1.117.1-21.2 0.1.00-02;-03		С3, С3л
				Детали		
				ФЗВрI ГОСТ 6727-80		
Б4		1	1.117.1-21.2 0.1.01	ℓ=2630	33	0,13 кг
Б4		2	1.117.1-21.2 01.04	ℓ=3320	14	0,17 кг

Взам. инв. N | Подп. и дата | Инв. N подл.

Нач. отд.	Гуров	
Н. контр.	Ильина	
ГИП	Гуров	
Рук. гр.	Канина	
Инженер	Сальков	

1.117.1-21.2 0.1.00

Сетка арматурная С, стержень гнутый СГ (С1 ... С26, СГ-1, СГ-2)

Стадия	Лист	Листов
Р	1	5

ЛенЗНИИЭП

Формат	Зона	Поз.	Обозначение	Наименование	Кол.	Примечание
				1.117.1-21.2 0.1.00-15		С14
				Детали		
				ф3вр I ГОСТ 6727-80		
Б4		1	1.117.1-21.2 0.1.17	ℓ=640	14	0,03кг
Б4		2	1.117.1-21.2 0.1.18	ℓ=340	12	0,02кг
				1.117.1-21.2 0.1.00-16		С15
				Детали		
				ф3вр I ГОСТ 6727-80		
Б4		1	1.117.1-21.2 0.1.11	ℓ=2270	8	0,12кг
Б4		2	1.117.1-21.2 0.1.19	ℓ=810	12	0,04кг
				1.117.1-21.2 0.1.00-17		С16
				Детали		
				ф3вр I ГОСТ 6727-80		
Б4		1	1.117.1-21.2 0.1.07	ℓ=730	28	0,04кг
Б4		2	1.117.1-21.2 0.1.20	ℓ=2740	8	0,14кг
				1.117.1-21.2 0.1.00-18		С17
				Детали		
				ф3вр I ГОСТ 6727-80		
Б4		1	1.117.1-21.2 0.1.11	ℓ=2270	6	0,12кг
Б4		2	1.117.1-21.2 0.1.21	ℓ=550	12	0,03кг
				1.117.1-21.2 0.1.00-19,-20		С18;С18с
				Детали		
				ф3вр I ГОСТ 6727-80		
Б4		1	1.117.1-21.2 0.1.07	ℓ=730	33	0,04кг
Б4		2	1.117.1-21.2 0.1.04	ℓ=3320	8	0,17кг

Взам. инв. № | Подп. и дата | Инв. № подл.

Формат	Зона	Поз.	Обозначение	Наименование	Кол.	Примечание
				1.117.1-21.2 0.1.00-10		С9
				Детали		
				ф 3 Вр I ГОСТ 6727-80		
Б4		1	1.117.1-21.2 0.1.11	ℓ=2270	8	0,12 кг
Б4		2	1.117.1-21.2 0.1.12	ℓ=770	12	0,04 кг
				1.117.1-21.2 0.1.00-11		С10
				Детали		
				ф 3 Вр I ГОСТ 6727-80		
Б4		1	1.117.1-21.2 0.1.11	ℓ=2270	11	0,12 кг
Б4		2	1.117.1-21.2 0.1.09	ℓ=1070	12	0,05 кг
				1.117.1-21.2 0.1.00-12		С11
				Детали		
				ф 3 Вр I ГОСТ 6727-80		
Б4		1	1.117.1-21.2 0.1.11	ℓ=2270	9	0,12 кг
Б4		2	1.117.1-21.2 0.1.13	ℓ=830	12	0,04 кг
				1.117.1-21.2 0.1.00-13		С12
				Детали		
				ф 3 Вр I ГОСТ 6727-80		
Б4		1	1.117.1-21.2 0.1.09	ℓ=1070	15	0,05 кг
Б4		2	1.117.1-21.2 0.1.14	ℓ=1450	8	0,07 кг
				1.117.1-21.2 0.1.00-14		С13
				Детали		
				ф 3 Вр I ГОСТ 6727-80		
Б4		1	1.117.1-21.2 0.1.15	ℓ=310	19	0,07 кг
Б4		2	1.117.1-21.2 0.1.16	ℓ=1870	6	0,10 кг

Формат	Зона	Поз.	Обозначение	Наименование	Кол.	Примечание
				1.117.1-21.2 0.1.00-27		С24
				Детали		
				ф3 Вр I ГОСТ 6727-80		
Б4		1	1.117.1-21.2 0.1.25	ℓ=1070	15	0,05 кг
Б4		2	1.117.1-21.2 0.1.26	ℓ=1440	6	0,07 кг
				1.117.1-21.2 0.1.00-28		С25
				Детали		
				ф3 Вр I ГОСТ 6727-80		
Б4		1	1.117.1-21.2 0.1.11	ℓ=2270	8	0,12 кг
Б4		2	1.117.1-21.2 0.1.27	ℓ=740	12	0,04 кг
				1.117.1-21.2 0.1.00-29		С26
				Детали		
				ф3 Вр I ГОСТ 6727-80		
Б4		1	1.117.1-21.2 0.1.07	ℓ=730	25	0,04 кг
Б4		2	1.117.1-21.2 0.1.28	ℓ=2450	8	0,13 кг
				1.117.1-21.2 0.1.00-30		СГ-1
				Детали		
А3		1		ф10А III ГОСТ 5781-82 ℓ=1800	1	1,1
				1.117.1-21.2 0.1.00-31		СГ-2
				Детали		
А3		1		ф10А III ГОСТ 5781-82 ℓ=1200		0,74

Взам. инв. №

Подп. и дата

Инв. № подл.

Формат	Зона	Поз.	Обозначение	Наименование	Кол.	Примечание
				1.117.1-21.2 0.1.00-21		С19
				Детали		
				ф 3 Вр I ГОСТ 6727-80		
Б4		1	1.117.1-21.2 0.1.11	ℓ=2270	12	0,12 кг
Б4		2	1.117.1-21.2 0.1.22	ℓ=1140	12	0,06 кг
				1.117.1-21.2 0.1.00-22,-23		С 20; С20А
				Детали		
				ф 3 Вр I ГОСТ 6727-80		
Б4		1	1.117.1-21.2 0.1.07	ℓ=730	40	0,04 кг
Б4		2	1.117.1-21.2 0.1.05	ℓ=3920	8	0,20 кг
				1.117.1-21.2 0.1.00-24		С 21
				Детали		
				ф 3 Вр I ГОСТ 6727-80		
Б4		1	1.117.1-21.2 0.1.11	ℓ=2270	14	0,12 кг
Б4		2	1.117.1-21.2 0.1.23	ℓ=1420	12	0,07 кг
				1.117.1-21.2 0.1.00-25		С22
				Детали		
				ф 3 Вр I ГОСТ 6727-80		
Б4		1	1.117.1-21.2 0.1.11	ℓ=2270	11	0,12 кг
Б4		2	1.117.1-21.2 0.1.24	ℓ=1080	12	0,06 кг
				1.117.1-21.2 0.1.00-26		С23
				Детали		
				ф 3 Вр I ГОСТ 6727-80		
Б4		1	1.117.1-21.2 0.1.07	ℓ=730	24	0,04 кг
Б4		2	1.117.1-21.2 0.1.02	ℓ=2360	8	0,12 кг

Инв. № подл. | Подп. и дата | Взам. инв. №

Рис. 1

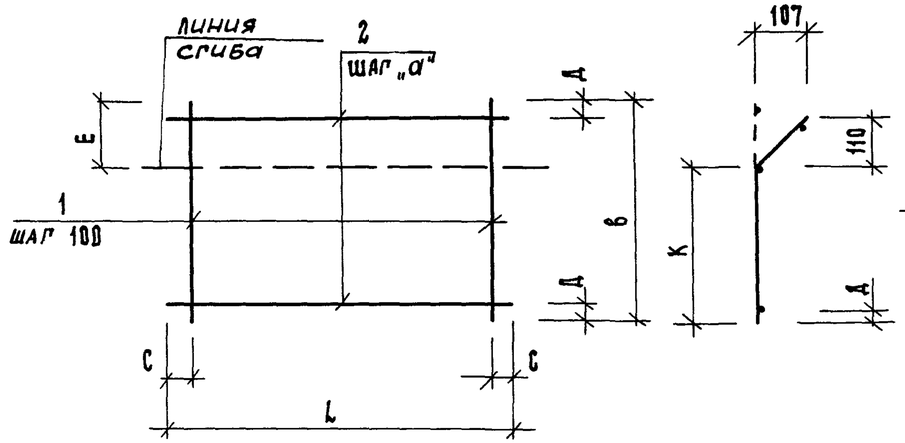

Рис. 2

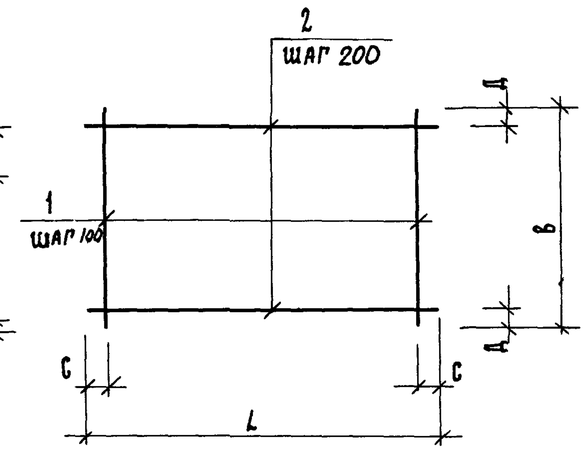

Рис. 3

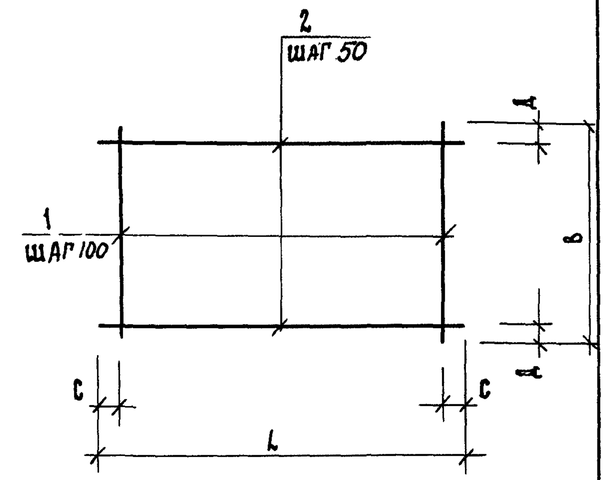

Рис. 4

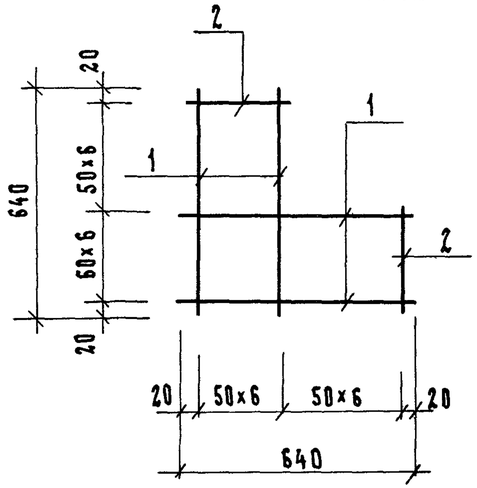

Рис. 5

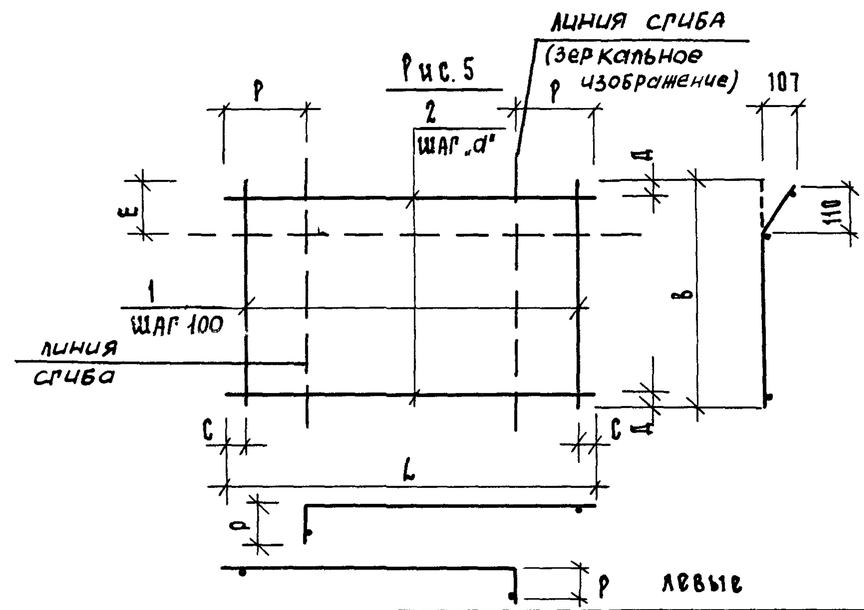

Рис. 6

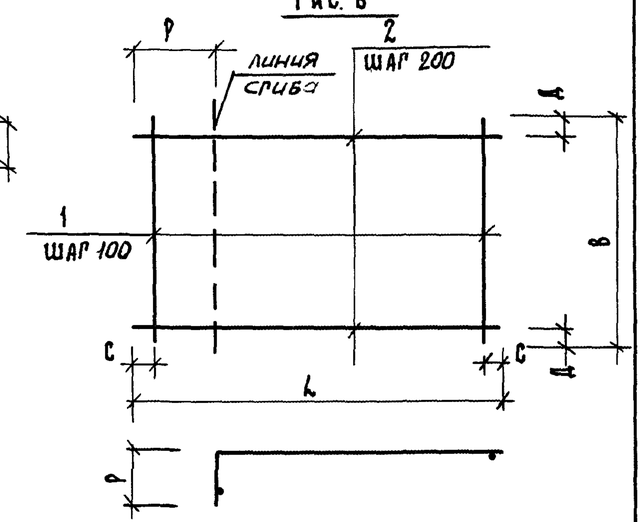

Рис. 7

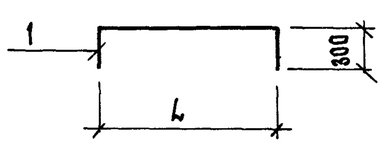

Нач.отд.	Гуров		
Н.контр.	Ильина		
ГИП	Гуров		
Рук.гр.	Канина		
Инженер	Сальков		

1.117.1-21.2 0.1.00 СБ

Сетка арматурная С
стержень гнутый СГ
(С1 ... С26, СГ-1, СГ-2)
Сборочный чертеж

Стадия	Масса	Масштаб
Р	см. табл.	
Лист 1	Листов 2	

ЛенЗНИИЭП

Обозначение	Марка	Рис.	Размеры, мм L	B	C	Д	E	a		P	K	Масса, кг
1.117.1-21.2 0.1.00	С1	1	2360	2630	30	15	155	200		—	2475	4,80
-01	С2	1	2960	2630	30	15	155	200		—	2475	6,00
-02	С3	5	3320	2630	60	15	—	200		180	—	6,67
-03	С3л	5	3320	2630	60	15	—	200		180	—	6,67
-04	С4	5	3920	2630	60	15	—	200		180	—	7,87
-05	С4л	5	3920	2630	60	15	—	200		180	—	7,87
-06	С5	6	1270	2630	50	15	—			180	—	2,80
-07	С6	1	2960	730	30	15	155	100		—	575	2,40
-08	С7	1	3560	730	30	15	155	100		—	575	2,76
-09	С8	2	2050	1070	25	35	—	—		—	—	1,65
-10	С9	2	770	2270	35	35	—	—		—	—	1,44
-11	С10	2	1070	2270	35	35	—	—		—	—	1,92
-12	С11	2	830	2270	15	35	—	—		—	—	1,56
-13	С12	2	1450	1070	25	35	—	—		—	—	1,31
-14	С13	3	1870	310	35	30	—	—		—	—	0,98
-15	С14	4	—	—	—	—	—	—		—	—	0,66
-16	С15	2	810	2270	55	35	—	—		—	—	1,44
-17	С16	1	2740	730	20	15	155	100		—	575	2,38
-18	С17	2	550	2270	35	35	—	—		—	—	2,16
-19	С18	5	3320	730	60	15	155	100		180	—	2,70
-20	С18л	5	3320	730	60	15	155	100		180	—	2,70
-21	С19	6	1140	2270	20	35	—	—		180	—	2,16

Обозначение	Марка	Рис	Размеры, мм L	B	C	Д	E			P	K		М. кг
-22	С20	5	3920	730	60	15	155	100		180			3,20
-23	С20л	5	3920	730	60	15	155	100		180			3,20
-24	С21	6	1420	2270	60	35	—	—		180			2,52
-25	С22	2	1080	2270	40	35	—	—		—	—		2,04
-26	С23	1	2360	730	30	15	155	100		—	575		1,94
-27	С24	2	1440	1070	20	35	—	—		—	—		1,17
-28	С25	2	740	2270	20	35	—	—		—	—		1,44
-29	С26	1	2450	730	25	15	155	100		—	575		2,02
-30	СГ-1	7	1200	—	—	—	—	—		—	—		1,10
-31	СГ-2	7	600	—	—	—	—	—		—	—		0,74

Инв. № подл. | Подп. и дата | Взам. инв. №

Формат	Зона	Поз.	Обозначение	Наименование	Количество на исполнение: 1.117.1-21.2 1.1.00-													Примечание
					-	01	02	03	04	05	06	07	08	09	10	11	12	
				Документация														
А3			1.117.1-21.2 1.1.00СБ	Сборочный чертеж														
А3			1.117.1-21.2 0.0.00ТО	Техническое описание														
				Детали														
				⌀6АI; ГОСТ 5781-82;														
Б4		1	1.117.1-21.2 1.1.01	ℓ=700								2						0,16кг
			1.117.1-21.2 1.1.02	ℓ=1030		2												0,23кг
			1.117.1-21.2 1.1.03	ℓ=1480									2					0,33кг
			1.117.1-21.2 1.1.04	ℓ=1940												2		0,43кг
			1.117.1-21.2 1.1.05	ℓ=2010					2									0,45кг
			1.117.1-21.2 1.1.06	ℓ=2510			2											0,56кг
			1.117.1-21.2 1.1.07	ℓ=2570				2										0,57кг
			1.117.1-21.2 1.1.08	ℓ=2610						2								0,58кг
			1.117.1-21.2 1.1.09	ℓ=2480	2													0,55кг
			1.117.1-21.2 1.1.10	ℓ=3170							2							0,70кг
			1.117.1-21.2 1.1.11	ℓ=3210													2	0,71кг
				⌀10АIII; ГОСТ 5781-82														
			1.117.1-21.2 1.1.12	ℓ=2370										2				1,46кг
			1.117.1-21.2 1.1.13	ℓ=1740											2			1,07кг
Б4		2		⌀4ВрI; ГОСТ 6727-80														
			1.117.1-21.2 1.1.14	ℓ=80			13	13	10	13	16	4	8			10	16	0,007кг
			1.117.1-21.2 1.1.15	ℓ=100	13	6												0,009кг
			1.117.1-21.2 1.1.16	ℓ=460										17	13			0,04кг

Нач.отд.	Туров		1.117.1-21.2 1.1.00
Н.контр.	Ильина		
ГИП	Туров		Каркас плоский К (К1 ... К13)
Рук.рр.	Ильина		
Инженер	Сальков		

Стадия	Лист	Листов
Р		1

ЛенЗНИИЭП

Рис. 1

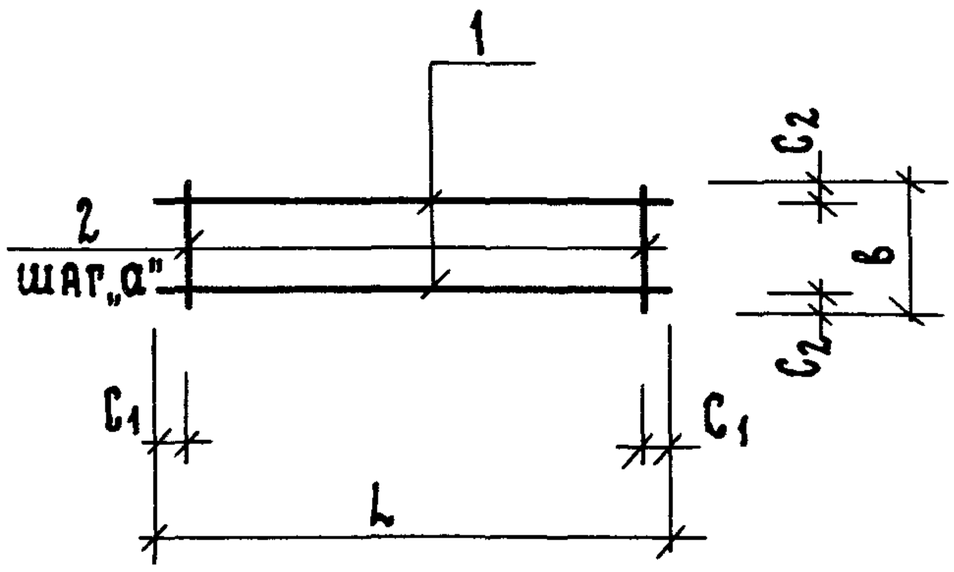

Рис. 2

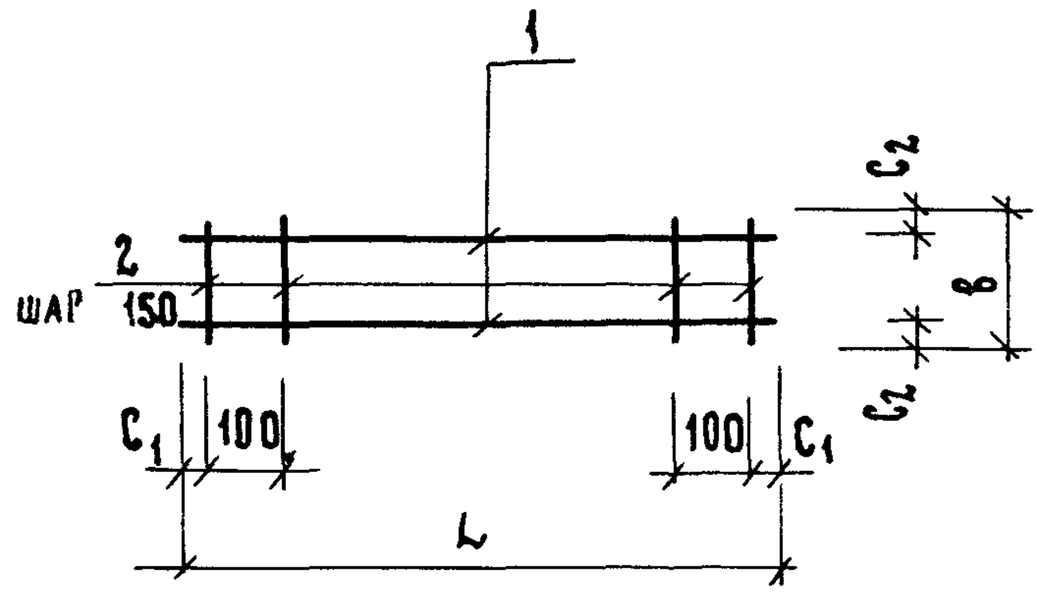

Обозначение	Марка	Рис.	Размеры, мм					Масса кг
			L	B	c_1	c_2	a	
1.117.1-21.2 1.1.00	К1	1	2480	100	40	10	200	1,22
-01	К2	1	1030	100	15	10	200	0,51
02	К3	1	2510	80	55	10	200	1,21
03	К4	1	2570	80	85	10	200	1,23
04	К5	1	2010	80	105	10	200	0,97
05	К6	1	2610	80	105	10	200	1,25
06	К7	1	3170	80	85	10	200	1,51
07	К8	1	700	80	50	10	200	0,35
08	К9	1	1480	80	40	10	200	0,72
09	К10	2	2370	460	35	20		3,60
10	К11	2	1740	460	20	20	-	2,66
11	К12	1	1940	80	70	10	200	0,93
12	К13	1	3210	80	105	10	200	1,93

Взам. инв. №

Подп. и дата

Инв. № подл.

Нач. отд.	Гуров	
Н. контр.	Ильина	
ГИП	Гуров	
Рук. гр.	Канина	
Инженер	Сальков	

1.117.1-21.2 1.1.00 СБ

Каркас плоский К (К1 ... К13) Сборочный чертеж

Стадия	Масса	Масштаб
Р	см. табл.	
Лист	Листов 1	

ЛенЗНИИЭП

Рис. 1

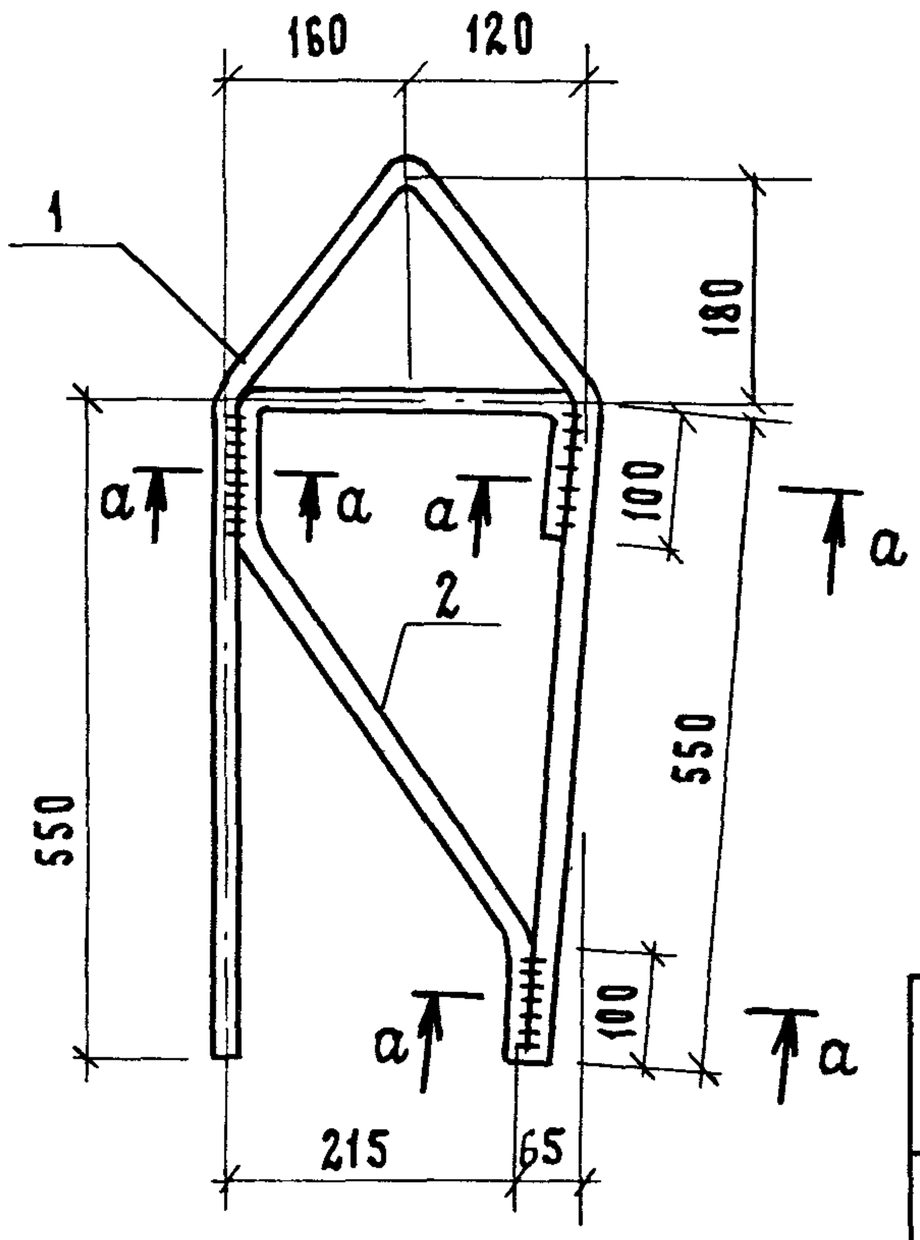

Рис. 2

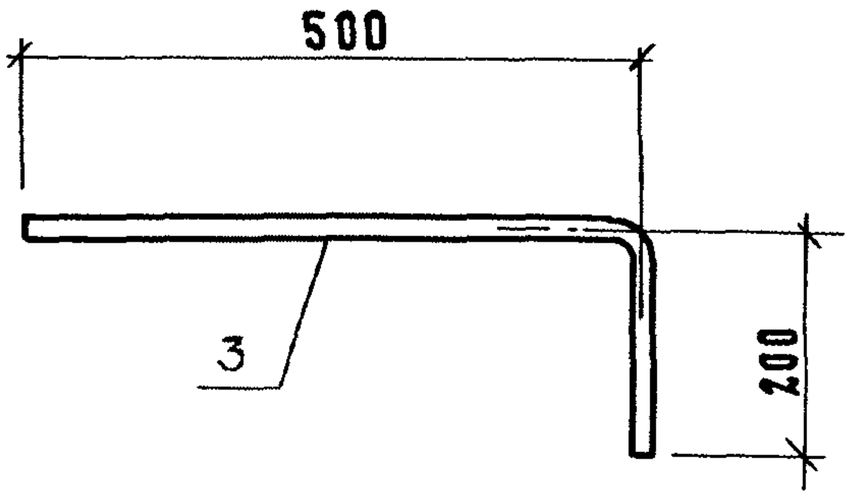

а — а

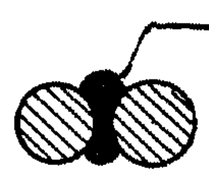

сварка дуговая фланговыми швами

Обозначение	Марка	Рис.	Масса кг
1.117.1-21.2 1.2.00	П1	1	3,67
-01	АН2	2	0,15

Формат	Зона	Поз.	Обозначение	Наименование	Кол.	Примечание
				Документация		
А3			1.117.1-21.2 0.0.00 ТО	Техническое описание		
				1.117.1-21.2 1.2.00		П1
				Детали		
Б4		1	1.117.1-21.2 1.2.01	⌀ 14 АсII ГОСТ 5781-82 ℓ=1600	1	1,92 кг
Б4		2	1.117.1-21.2 1.2.02	⌀ 16 АI ГОСТ 5781-82 ℓ=1100	1	1,75 кг
				1.117.1-21.2 1.2.00-01		АН2
				Детали		
Б4		1	1.117.1-21.2 1.2.03	Б4 I ГОСТ 5781-82 ℓ=700	1	0,15 кг

Взам. инв. № | Подп. и дата | Инв. № подл.

Нач. отд.	Гуров	
Н. контр.	Ильина	
ГИП	Гуров	
Рук. гр.	Канина	
Инженер	Сальков	

1.117.1-21.2 1.2.00

Изделие закладное (П1, АН2)

Стадия	Масса	Масштаб
Р	см. табл.	
Лист	Листов 1	

ЛенЗНИИЭП

Рис. 1

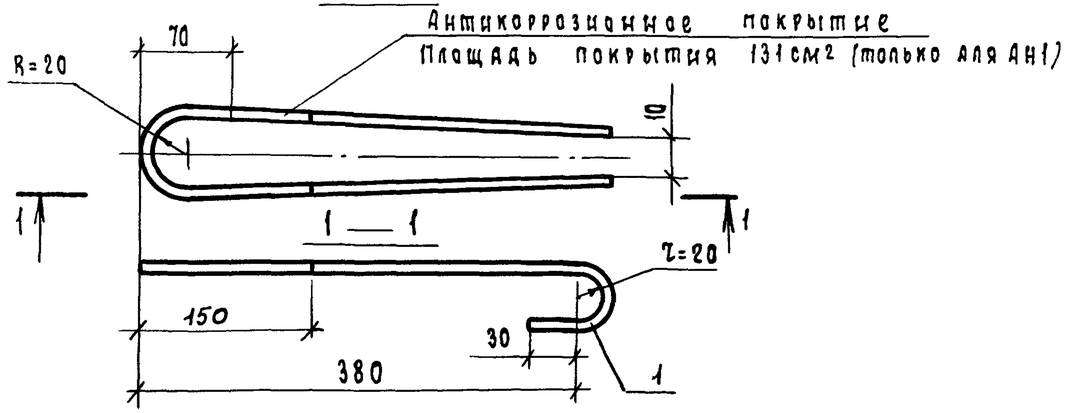

Рис. 2

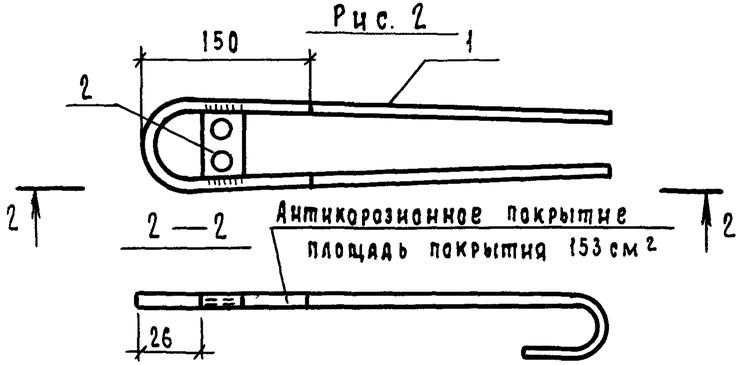

поз. 2

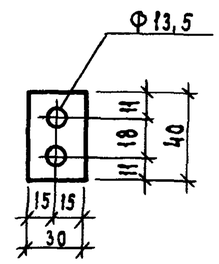

Рис. 3

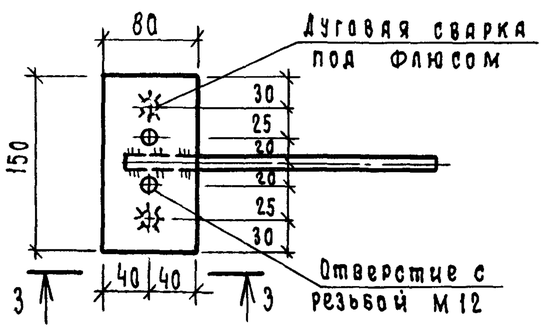

3 — 3

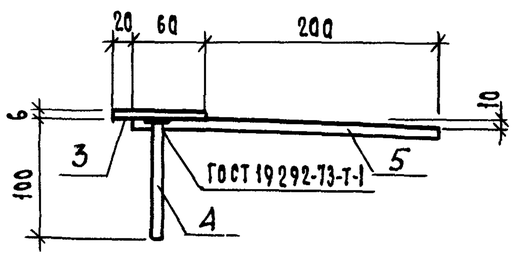

Формат	Зона	Поз.	Обозначение	Наименование	Кол.	Примечание
				Документация		
А3			1.117.1-21.2 0.0.00ТО	Техническое описание		
				Переменные данные для исполнений:		
				1.117.1-21.2 1.3.00		АН1
				Детали		
Б4		1	1.117.1-21.2 1.3.01	12АI, ГОСТ 5781-82, ℓ=1030	1	0,91
				1.117.1-21.2 1.3.00-01		АНа1
				Детали		
Б4		1	1.117.1-21.2 1.3.01	12АI, ГОСТ 5781-82, ℓ=1030	1	0,91
				1.117.1-21.2 1.3.00-02		МНа1
				Детали		
Б4		1	1.117.1-21.2 1.3.01	12АI ГОСТ 5781-82, ℓ=1030	1	0,91
Б4		2	1.117.1-21.2 1.3.02	Полоса 30×6 ГОСТ 103-76 / Вст3кп2 ГОСТ 380-71*		
				ℓ=40	1	0,06
				1.117.1-21.2 1.3.00-03		МН1
				Детали		
Б4		3	1.117.1-21.2 1.3.03	Полоса 80×6 ГОСТ 103-76 / Вст3кп2 ГОСТ 380-71*		
				ℓ=150	1	0,57
Б4		4	1.117.1-21.2 1.3.04	10АIII, ГОСТ 5781-82, ℓ=100	2	0,06
Б4		5	1.117.1-21.2 1.3.05	ℓ=260	1	0,16

Обозначение	Марка	Рис.	Масса, кг
1.117.1-21.2 1.3.00	АН1	1	0,91
-01	АНа1	1	0,91
-02	МНа1	2	0,97
-03	МН1	3	0,85

Нач.отд.	Гуров	
Н.контр.	Ильина	
ГИП	Гуров	
Рук.гр.	Канина	
Ст.инж.	Тихоненко	

1.117.1-21.2 1.3.00

Изделие закладное АН1, АНа1, МНа1, МН1

Стадия	Масса	Масштаб
Р	см. табл.	—
Лист	Листов 1	

ЛенЗНИИЭП