ТИПОВЫЕ СТРОИТЕЛЬНЫЕ КОНСТРУКЦИИ, ИЗДЕЛИЯ И УЗЛЫ

СЕРИЯ 3.019.1-3

РАМПЫ И НАВЕСЫ НАД НИМИ

ВЫПУСК 2

ИЗДЕЛИЯ

РАБОЧИЕ ЧЕРТЕЖИ

25473 -03

Отпускная цена
на момент реализации
указана
в счет-накладной

ТИПОВЫЕ СТРОИТЕЛЬНЫЕ КОНСТРУКЦИИ, ИЗДЕЛИЯ И УЗЛЫ

СЕРИЯ 3.019.1-3

РАМПЫ И НАВЕСЫ НАД НИМИ

ВЫПУСК 2

ИЗДЕЛИЯ

РАБОЧИЕ ЧЕРТЕЖИ

Разработаны
ПИ ПРОМСТРОЙПРОЕКТ

Главный инженер института И.Б. Львовский
Главный инженер проекта Ю.Л. Коренев
Главный специалист Л.Н. Малахина

Утверждены
Главным управлением организации проектирования ГОССТРОЯ СССР
Письмо от 29.11.91г. № 5/4-65
Введены в действие с 15.12.92 г.
ПИ ПРОМСТРОЙПРОЕКТ
Приказ от 24.09.92 № 37

Обозначение	Наименование	Стр.
3.019.1-3.2-ТТ	Технические требования к	
	изготовлению изделий	3
-Д1	Блок бортовой ББН1-П	4
-Д2	Плита фундаментная (ПФ1А-1;	
	ПФ1А-2; ПФ1Б-1; ПФ1Б-2)	5
-Д2СБ	Плита фундаментная (ПФ1А-1; ПФ1А-2;	
	ПФ1Б-1; ПФ1Б-2) Сборочный чертеж	6
-Д3	Плита фундаментная (ПФ2А-1; ПФ2А-2;	
	ПФ2Б-1; ПФ2Б-2)	7
-Д3СБ	Плита фундаментная (ПФ2А-1; ПФ2А-2;	
	ПФ2Б-1; ПФ2Б-2) Сборочный чертеж	8
-РС	Ведомость расхода стали на плиты	
	фундаментные, кг	9
-Д4	Каркас пространственный КП1	9
-Д5	Каркас плоский (КР1; КР2)	10
-Д6	Каркас плоский КР3	10
-Д7	Сетка арматурная (С1 ... С4)	11
-Д8	Сетка арматурная (С5 ... С8)	12
-Д9	Сетка арматурная (С9 ... С12)	13
-Д10	Сетка арматурная (С13 ... С16)	14
-Д11	Сетка арматурная (С17 ... С20)	15
-Д12	Изделие соединительное (МС1 ... МС3)	16
-Д13	Изделие соединительное (МС4 ... МС6)	17
-Д14	Изделие закладное МН1	17

Инв.№ подл. | Подпись и дата | Взам.инв.№

Н.контр.	Коренев	
ГИП	Коренев	
Гл.спец.	Малахина	
Зав.гр.	Никифорова	

3.019.1-3.2

Содержание

Стадия	Лист	Листов
Р		1

Промстройпроект

25473-03 3

Формат А3

1.1. Настоящий выпуск содержит рабочие чертежи железобетонных и стальных изделий.

1.2. Плиты фундаментные с номинальной длиной 2,0 и 1,5м разработаны в дополнение к основным (длиной 3,0 м.), принимаемым по серии 3.002.1-1.

1.3. При изготовлении и приемке фундаментных плит руководствоваться указаниями и требованиями серии 3.002.1-1.

1.4. Арматурные и закладные изделия должны отвечать требованиям ГОСТ 10922-90.

1.5 Плоские каркасы и сетки следует изготовлять при помощи контактной точечной сварки в соответствии с ГОСТ 14098-85 "Соединения сварные арматуры и закладных изделий железобетонных конструкций. Типы, конструкции и размеры".

1.6 Объединение плоских каркасов в пространственные производить контактной сваркой с помощью сварочных клещей отдельными стержнями к продольной арматуре плоских каркасов.

1.7 Сварка тавровых соединений выполняется под слоем флюса. Дуговую сварку следует производить электродами типа Э-42 по ГОСТ 9467-75*

1.8. Все закладные изделия защитить от коррозии путем нанесения цинкового покрытия. Способ оцинковки и толщина покрытия указываются в конкретном проекте.

1.9. Сварной шов и прилегающие поверхности сварных деталей, защитные покрытия которых повреждены при сварке, после соответствующей очистки от шлака и грязи не позднее, чем через 3 дня после выполнения сварочных работ, должны быть подвергнуты дополнительной защите.

Н.контр.	Коренев		3.019.1-3.2-ТТ
ГИП	Коренев		Технические требования к изготовлению изделий
Гл.спец.	Малахина		Стадия: Р; Лист: ; Листов: 1
Зав.гр.	Никифорова		Промстройпроект
Вед.инж	Симонова		

Инв.№ подл. | Подпись и дата | Взам.инв.№

25473-03 4

Формат А3

Формат	Зона	Поз.	Обозначение	Наименование	Кол.	Примечание
				Документация		
А3			3.019.1-3.2-ТТ	Технические требования к изготовлению изделий		
				Сборочные единицы		
А4		1	3.019.1-3.2-Д14	Изделие закладное МН-1	2	0,3 кг
		2	-Д4	Каркас пространственный КП1	1	1,8 кг
				Материалы		
		3	ГОСТ 9685-61*	Деревянные пробки 50×50×50	0,001 м³	
		4		Бетон на пористых заполнителях класса В15	0,09 м³	

Ведомость расхода стали на элемент, кг

Марка элемента	Изделия арматурные					Изделия закладные				Общий расход
	Арматура класса В I ГОСТ 6727-80*				Всего	Арматура класса А I ГОСТ 5781-82*			Всего	
	ф3	ф4		Итого		ф8		Итого		
ББН1-П	0,7	1,2		1,9	1,9	0,6		0,6	0,6	2,5

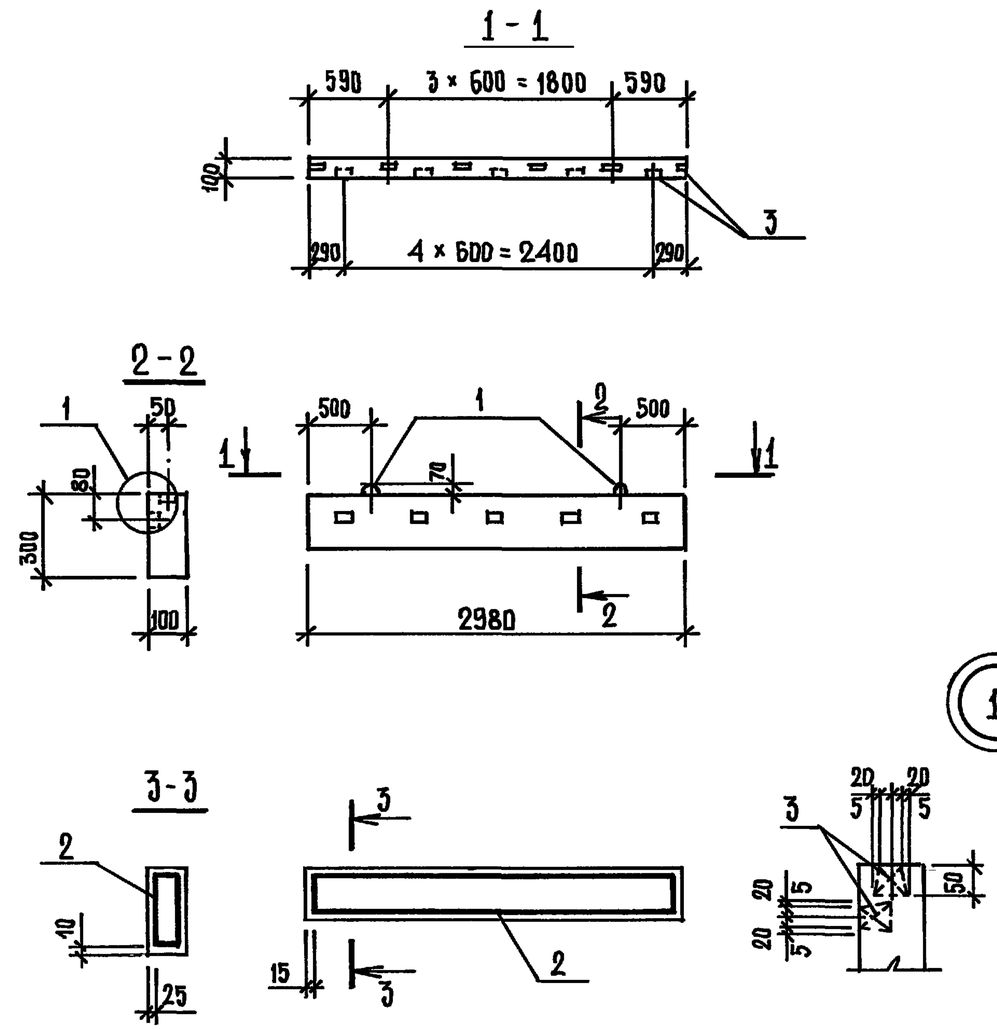

1

Н. контр.	Коренев	
ГИП	Коренев	
Гл. спец.	Малахина	
Зав. гр.	Никифорова	

3.019.1-3.2-Д1

Блок бортовой ББН1-П

Стадия	Масса	Масштаб
Р	180	
Лист	Листов 1	

Промстройпроект

Инв. № подл. | Подпись и дата | Взам. инв. №

25473-03 5

Формат А3

Формат	Зона	Поз.	Обозначение	Наименование	Количество на исполнение —	01	02	03		Примечание
				Документация						
А3			3.019.1-3.2-ТТ	Технические требования						
				к изготовлению изделий						
А3			-Д2СБ	Сборочный чертеж						
А4			-РС	Ведомость расхода стали на						
				плиты фундаментные, кг						
				Сборочные единицы						
		8	3.002.1-1.2-170	Изделие закладное М9	4	4	4	4		2,2 кг
			Переменные данные	для исполнений:						
				Сборочные единицы						
				Сетки арматурные						
А3		1	3.019.1-3.2-Д7	С1	1	1				
А3		1	-01	С2			1	1		
А3		2	3.019.1-3.2-Д8	С5	1	1				
А3		2	-01	С6			1	1		
А3		3	3.019.1-3.2-Д9	С9		1				
А3		3	-01	С10				1		
А3		4	3.019.1-3.2-Д10	С13	1	1				
А3		4	-01	С14			1	1		
А3		5	3.019.1-3.2-Д11	С17	1	1				
А3		5	-01	С18			1	1		
А4		6	3.019.1-3.2-Д5	Каркас плоский КР1	1	1				
А4		6	-01	Каркас плоский КР2			1	1		
				Детали						
		7	3.002.1-1 вып.2	БАI ГОСТ 5781-82* ℓ=1980	1	1				0,44 кг.
		7		ℓ=1480			1	1		0,33 кг.
					ПФ1А-1	ПФ1А-2	ПФ1Б-1	ПФ1Б-2		

Н. контр.	Коренев	
ГИП	Коренев	
Гл. спец.	Малахина	
Зав. гр.	Никифорова	

3.019.1-3.2-Д2

Плита фундаментная (ПФ1А-1; ПФ1А-2; ПФ1Б-1; ПФ1Б-2)

Стадия	Лист	Листов
Р		1

Промстройпроект

Инв. № подл. | Подпись и дата | Взам. инв. №

25473-03 6

Формат А3

Опалубка
1-1

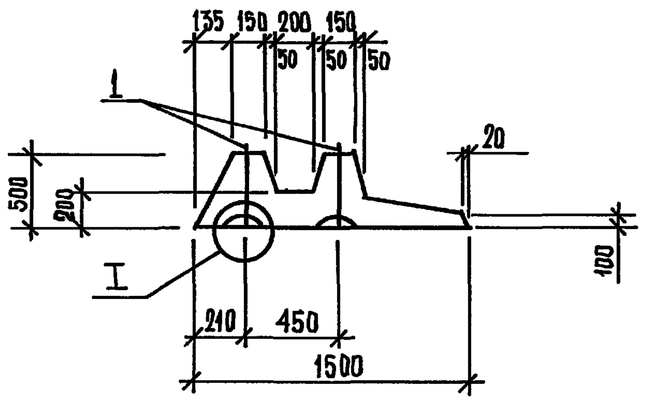

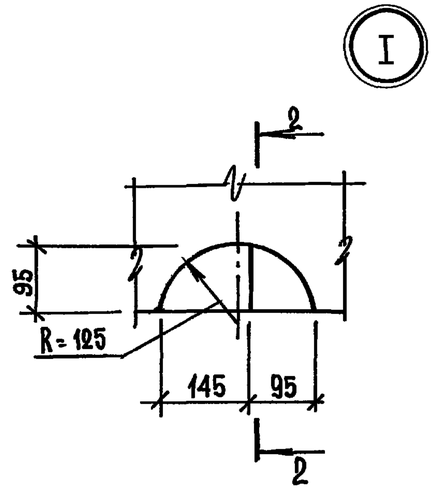

2-2

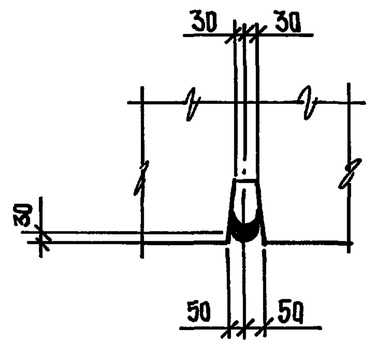

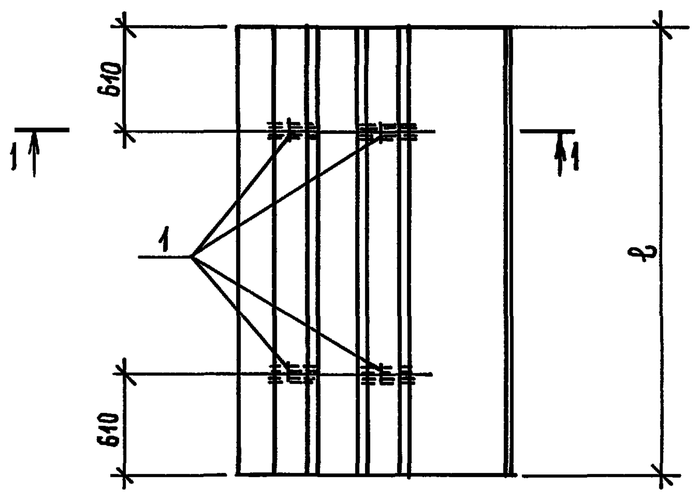

Армирование
1-1

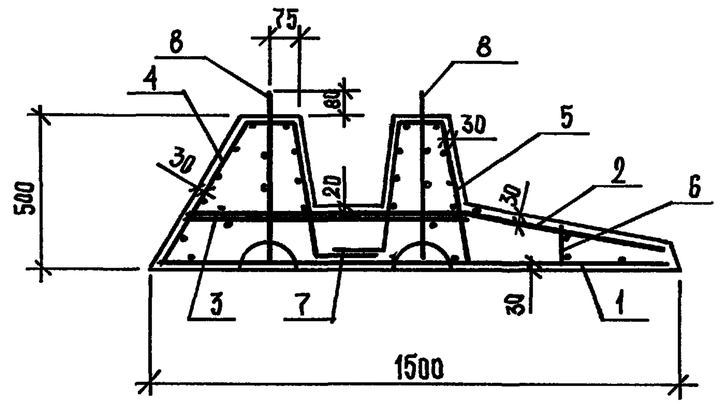

Обозначение	Марка изделия	Размер ℓ, мм	Масса, кг.
3.019.1-3.2-Д2	ПФ1А-1	1980	1930
-01	ПФ1А-2		
-02	ПФ1Б-1	1480	1450
-03	ПФ1Б-2		

Н.контр.	Коренев		
ГИП	Коренев		
Гл.спец.	Малахина		
Зав.гр.	Никифорова		

3.019.1-3.2-Д2. СБ

Плита фундаментная (ПФ1А-1; ПФ1А-2; ПФ1Б-1; ПФ1Б-2) Сборочный чертеж

Стадия	Масса	Масштаб
Р	см. табл.	
Лист	Листов 1	

ПРОМСТРОЙПРОЕКТ

Инв.№ подл. | Подпись и дата | Взам.инв.№

25473-03 7

Формат А3

Формат	Зона	Поз.	Обозначение	Наименование	Количество на исполнение —	01	02	03		Примечание
				Документация						
А3			3.019.1-3.2-ТТ	Технические требования						
				к изготовлению изделий						
А3			-Д2СБ	Сборочный чертеж						
А4			- РС	Ведомость расхода стали на						
				плиты фундаментные, кг						
				Сборочные единицы						
		8	3.002.1-1.2-170	Изделие закладное М9	4	4	4	4		2,2 кг
			Переменные данные	для исполнений:						
				Сборочные единицы						
				Сетки арматурные						
А3		1	3.019.1-3.2-Д7-02	С 3	1	1				
А3		1	-03	С 4			1	1		
А3		2	3.019.1-3.2-Д8-02	С 7	1	1				
А3		2	-03	С 8			1	1		
А3		3	3.019.1-3.2-Д9-02	С 11		1				
А3		3	-03	С 12				1		
А3		4	3.019.1-3.2-Д10-02	С 15	1	1				
А3		4	-03	С 16			1	1		
А3		5	3.019.1-3.2-Д11-02	С 19	1	1				
А3		5	-03	С 20			1	1		
А4		6	3.019.1-3.2-Д5	Каркас плоский КР1	1	1				
А4		6	-01	Каркас плоский КР2			1	1		
				Детали						
		7	3.002.1-1 вып. 2	БАI ГОСТ 5781-82* ℓ=1980	1	1				0,44 кг.
		7		ℓ=1480			1	1		0,33 кг.
					ПФ2А-1	ПФ2А-2	ПФ2Б-1	ПФ2Б-2		

Н. контр.	Коренев	
ГИП	Коренев	
Гл. спец.	Малахина	
Зав. гр.	Никифорова	

3.019.1-3.2-Д3

Плита фундаментная (ПФ2А-1; ПФ2А-2; ПФ2Б-1; ПФ2Б-2)

Стадия	Лист	Листов
Р		1

ПРОМСТРОЙПРОЕКТ

Инв. № подл. | Подпись и дата | Взам. инв. №

Формат А3

Опалубка
1-1

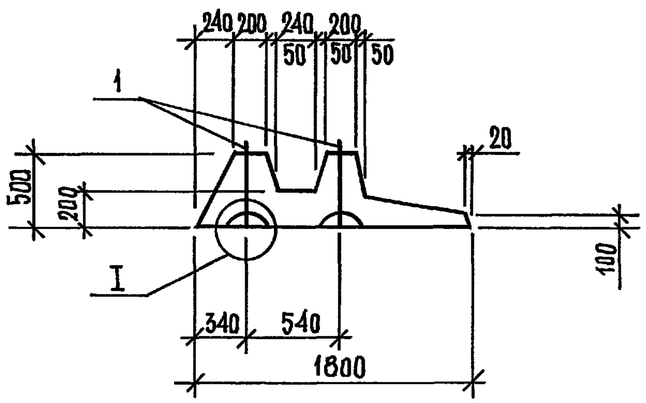

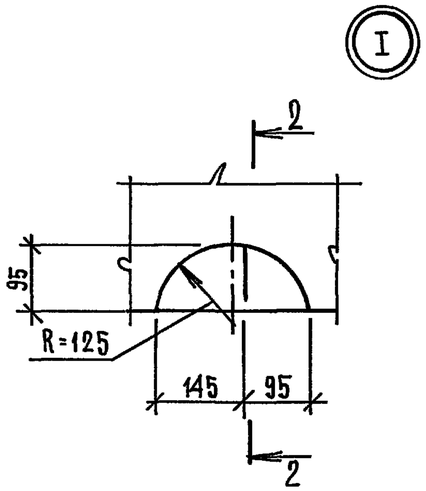

2-2

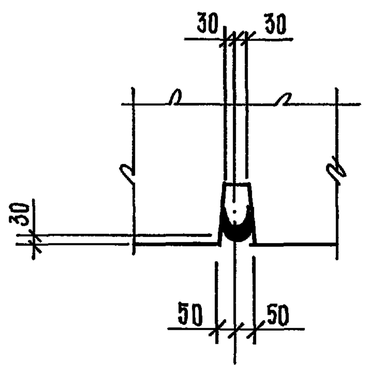

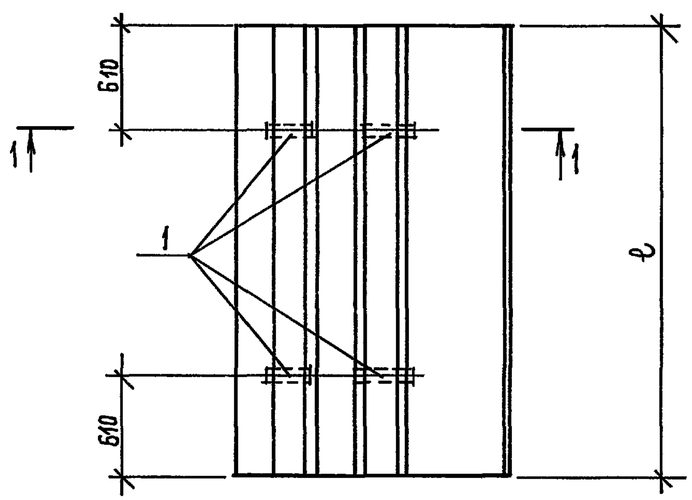

Армирование
1-1

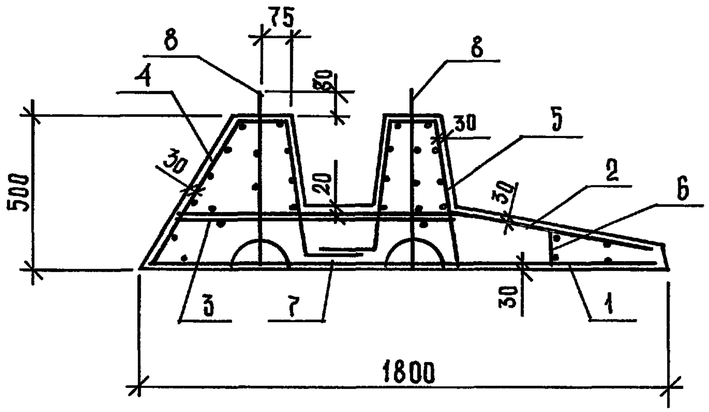

Обозначение	Марка изделия	Размер ℓ, мм	Масса кг
3.019.1-3.2-ДЗ	ПФ2А-1	1980	2400
-01	ПФ2А-2		
-02	ПФ2Б-1	1480	1800
-03	ПФ2Б-2		

Н. контр.	Коренев		
ГИП	Коренев		
Гл. спец.	Малахина		
Зав. гр.	Никифорова		

3.019.1-3.2-ДЗ СБ

Плита фундаментная (ПФ2А-1; ПФ2А-2; ПФ2Б-1; ПФ2Б-2)
Сборочный чертеж

Стадия	Масса	Масштаб
Р	см. табл.	
Лист	Листов 1	

Промстройпроект

Инв. № подл. | Подпись и дата | Взам. инв. №

25473-03 9

Формат А3

Марка элемента	Изделия арматурные: Арматура класса А-I ГОСТ 5781-82* Ф6	Ф8	Итого	Арматура класса А-III ГОСТ 5781-82* Ф10	Итого	Всего	Изделия закладные: Арматура класса А-I ГОСТ 5781-82* Ф12	Итого	Всего	Общий расход
ПФ1А-1	8,8	4,4		31,4	44,6	44,6	8,8	8,8	8,8	53,4
ПФ1А-2	8,8	5,7		35,8	50,3	50,3	8,8	8,8	8,8	59,1
ПФ1Б-1	6,4	3,2		21,9	31,6	31,6	8,8	8,8	8,8	40,3
ПФ1Б-2	6,4	4,1		24,8	35,4	35,4	8,8	8,8	8,8	44,1
ПФ2А-1	8,8	4,4		35,8	49,0	49,0	8,8	8,8	8,8	57,8
ПФ2А-2	8,8	5,7		41,4	55,9	55,9	8,8	8,8	8,8	64,7
ПФ2Б-1	6,4	3,2		25,1	34,8	34,8	8,8	8,8	8,8	43,5
ПФ2Б-2	6,4	4,1		28,8	39,3	39,3	8,8		8,8	48,1

Инв. № подл. | Подпись и дата | Взам. инв. №

Н.контр.	Коренев	
ГИП	Коренев	
Гл.спец.	Малахина	
Зав.гр.	Никифорова	

3.019.1-3.2-РС

Ведомость расхода стали на плиты фундаментные, кг.

Стадия	Масса	Масштаб
Р		
Лист	Листов 1	

ПРОМСТРОЙПРОЕКТ

Формат А4

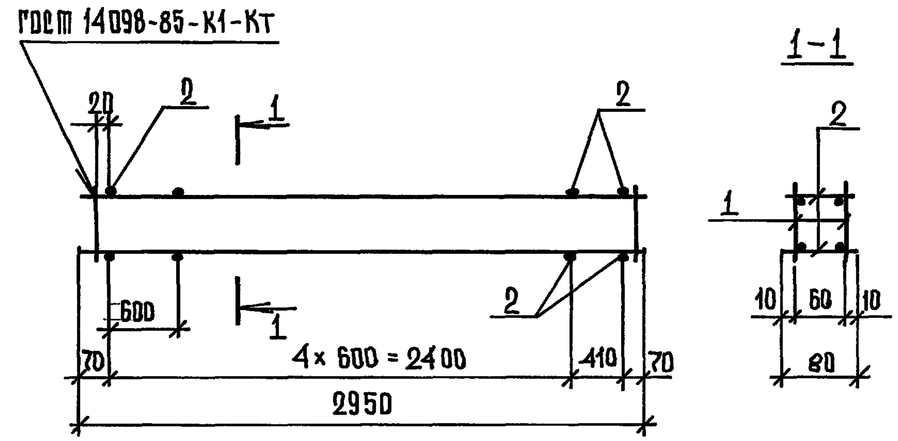

Формат	Зона	Поз.	Обозначение	Наименование	Кол.	Примечание
				Документация		
А3			3.019.1-3.2-ТТ	Технические требования к изготовлению изделий		
				Сборочные единицы		
А4	1		3.019.1-3.2-Д6	Каркас плоский Кр-3	2	0,88кг.
				Детали		
	2			3В1 ГОСТ 6727-80* ℓ=80	12	0,04кг

Инв. № подл. | Подпись и дата | Взам. инв. №

Н.контр.	Коренев	
ГИП	Коренев	
Гл.спец.	Малахина	
Зав.гр.	Никифорова	

3.019.1-3.2-Д4

Каркас пространственный КП1

Стадия	Масса	Масштаб
Р	1,8	
Лист	Листов 1	

ПРОМСТРОЙПРОЕКТ

25473-03 10

Формат А4

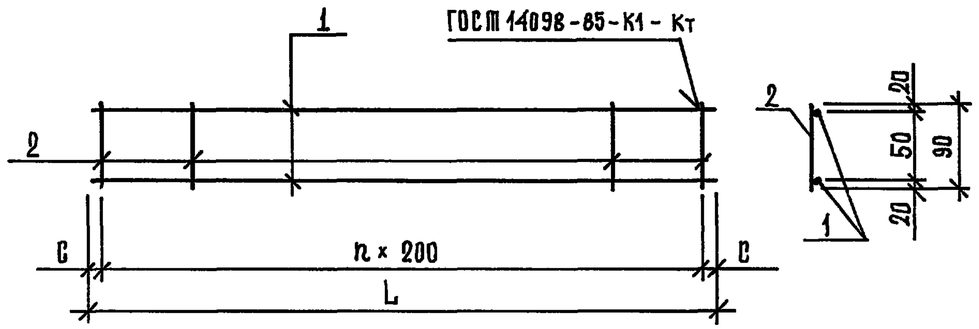

Обозначение	Марка	n шт	c мм	L мм	Масса, кг
3.019.1-3.2-Д5	Кр1	9	25	1850	1,0
-01	Кр2	6	75	1350	0,74

Формат	Зона	Поз.	Обозначение	Наименование	Кол.	Примечание
				Документация		
А3			3.019.1-3.2-ТТ	Технические требования		
				к изготовлению изделий		
			Переменные данные	для исполнений:		
			3.019.1-3.2-Д5	Кр1		
				Детали		
		1		6 АI ГОСТ 5781-82* ℓ=1850	2	0,41 кг
		2		ℓ=90	10	0,02 кг
			3.019.1-3.2-Д5-01	Кр2		
				Детали		
		1		6 АI ГОСТ 5781-82* ℓ=1350	2	0,30 кг.
		2		ℓ=90	7	0,02 кг.

Инв. № подл. | Подпись и дата | Взам. инв. №

Н. контр.	Коренев		
ГИП	Коренев		
Гл. спец.	Малахина		
Зав. гр.	Никифорова		

3.019.1-3.2-Д5

Каркас плоский (Кр1; Кр2)

Стадия	Масса	Масштаб
Р	см. табл.	
Лист	Листов 1	

Промстройпроект

Формат А4

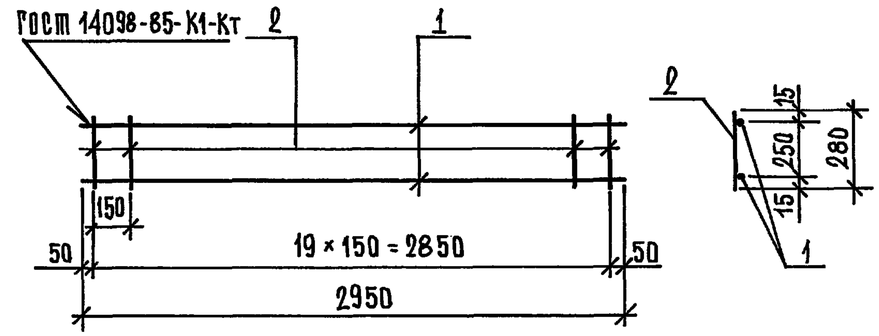

Формат	Зона	Поз.	Обозначение	Наименование	Кол.	Примечание
				Документация		
А3			3.019.1-3.2-ТТ	Технические требования		
				к изготовлению изделий		
				Детали		
		1		4 ВI ГОСТ 6727-80* ℓ=2950	2	0,29 кг.
		2		3 ВI ГОСТ 6727-80* ℓ=280	20	0,02 кг.

Инв. № подл. | Подпись и дата | Взам. инв. №

Н. контр.	Коренев		
ГИП	Коренев		
Гл. спец.	Малахина		
Зав. гр.	Никифорова		

3.019.1-3.2-Д6

Каркас плоский Кр3

Стадия	Масса	Масштаб
Р	0,88	
Лист	Листов 1	

Промстройпроект

25473-03 И

Формат А4

Формат	Зона	Поз.	Обозначение	Наименование	Кол.	Примечание
				Документация		
А3			3.019.1-3.2-ТТ	Технические требования		
				к изготовлению изделий		
			Переменные данные	для исполнений:		
			3.019.1-3.2-Д7	С1		
				Детали		
		1		10 АIII ГОСТ 5781-82* ℓ=1450	10	0,89 кг.
		2		8 АIII ГОСТ 5781-82* ℓ=1850	3	0,73 кг
			3.019.1-3.2-Д7-01	С2		
				Детали		
		1		10 АIII ГОСТ 5781-82* ℓ=1450	7	0,89 кг
		2		8 АIII ГОСТ 5781-82* ℓ=1350	3	0,53 кг
			3.019.1-3.2-Д7-02	С3		
				Детали		
		1		10 АIII ГОСТ 5781-82* ℓ=1750	10	1,1 кг
		2		8 АIII ГОСТ 5781-82* ℓ=1850	3	0,73 кг
			3.019.1-3.2-Д7-03	С4		
				Детали		
		1		10 АIII ГОСТ 5781-82* ℓ=1750	7	1,1 кг
		2		8 АIII ГОСТ 5781-82* ℓ=1350	3	0,53 кг

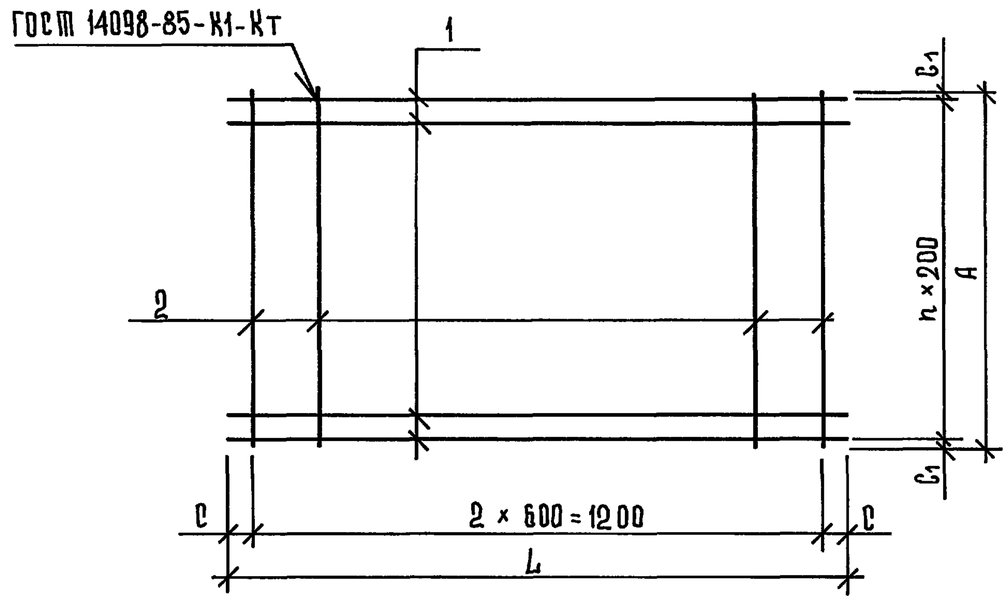

Обозначение	Марка	c1 мм	c мм	L мм	n мм	A мм	Масса, кг
3.019.1-3.2-Д7	С1	25	125	1450	9	1850	11,1
-01	С2	75	125	1450	6	1350	7,8
-02	С3	25	275	1750	9	1850	13,2
-03	С4	75	275	1750	6	1350	9,3

Н. контр.	Коренев	
ГИП	Коренев	
Гл. спец.	Малахина	
Зав. гр.	Никифорова	

3.019.1-3.2-Д7

Сетка арматурная (С1 ... С4)

Стадия	Масса	Масштаб
Р	см. табл.	
Лист	Листов 1	

Промстройпроект

Взам. инв.№ | Подпись и дата | Инв.№ подл.

25473-03 12

Формат А3

Формат	Зона	Поз.	Обозначение	Наименование	Кол.	Примечание
				Документация		
А3			3.019.1 – 3.2 – ТТ	Технические требования		
				к изготовлению изделий		
			Переменные данные	для исполнений:		
			3.019.1-3.2-Д8	С5		
				Детали		
		1		10 АIII ГОСТ 5781-82* ℓ=1400	10	0,86 кг.
		2		8 АIII ГОСТ 5781-82* ℓ=1850	3	0,73 кг.
			3.019.1-3.2-Д8-01	С6		
				Детали		
		1		10 АIII ГОСТ 5781-82* ℓ=1400	7	0,86 кг.
		2		8 АIII ГОСТ 5781-82* ℓ=1350	3	0,53 кг
			3.019.1-3.2-Д8-02	С7		
				Детали		
		1		10 АIII ГОСТ 5781-82* ℓ=1650	10	1,0 кг
		2		8 АIII ГОСТ 5781-82* ℓ=1850	3	0,73 кг
			3.019.1-3.2-Д8-03	С8		
				Детали		
		1		10 АIII ГОСТ 5781-82* ℓ=1650	7	1,0 кг
		2		8 АIII ГОСТ 5781-82* ℓ=1350	3	0,53 кг

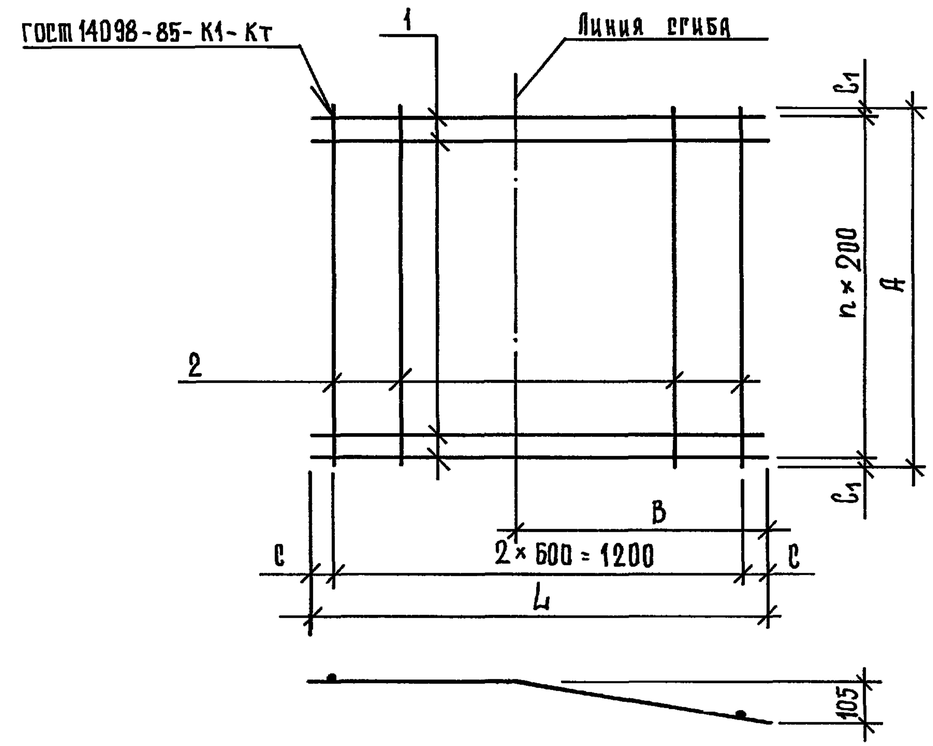

Обозначение	Марка	C мм	L мм	n шт.	C_1 мм	A мм	B мм	Масса кг.
3.019.1-3.2-Д8	С6	100	1400	9	25	1850	750	10,8
-01	С6	100	1400	6	75	1350	750	7,6
-02	С7	225	1650	9	25	1850	800	12,2
-03	С8	225	1650	6	75	1350	800	8,6

Н.контр.	Коренев	
ГИП	Коренев	
Гл.спец.	Малахина	
Зав.гр.	Никифорова	

3.019.1-3.2-Д8

Сетка арматурная (С5 ... С8)

Стадия	Масса	Масштаб
Р	см. табл.	
Лист	Листов 1	

Промстройпроект

Инв.№ подл. | Подпись и дата | Взам.инв.№

25473-03 13

Формат А3

			Обозначение	Наименование	Кол.	Примечание
				Документация		
А3			3.019.1-3.2-ТТ	Технические требования к изготовлению изделий		
			Переменные данные для исполнений:			
			3.019.1-3.2-Д9	С9		
				Детали		
		1		10А-III ГОСТ 5781-82* ℓ=800	9	0,49 кг
		2		8А-III ГОСТ 5781-82* ℓ=1650	2	0,65 кг
			3.019.1-3.2-Д9-01	С10		
				Детали		
		1		10А-III ГОСТ 5781-82* ℓ=800	6	0,49 кг
		2		8А-III ГОСТ 5781-82* ℓ=1145	2	0,45 кг
			3.019.1-3.2-Д9-02	С11		
		1		Детали		
		1		10А-III ГОСТ 5781-82* ℓ=1000	9	0,62 кг
		2		8А-III ГОСТ 5781-82* ℓ=1650	2	0,65 кг
			3.019.1-3.2-Д9-03	С12		
				Детали		
		1		10А-III ГОСТ 5781-82* ℓ=1000	6	0,62 кг
		2		8А-III ГОСТ 5781-82* ℓ=1150	2	0,45 кг

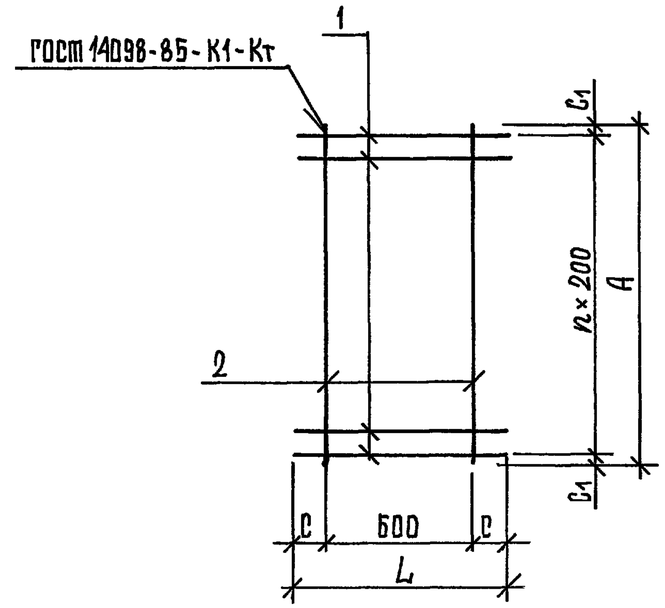

Обозначение	Марка	C_1 мм	L мм	n шт	A мм	C мм	Масса, кг.
3.019.1-3.2-Д9	С9	25	800	8	1650	100	5,7
-01	С10	75	800	5	1150	100	3,8
-02	С11	25	1000	8	1650	200	6,9
-03	С12	75	1000	5	1150	200	4,6

Н.контр.	Коренев	
ГИП	Коренев	
Гл.спец.	Малахина	
Зав.гр.	Никифорова	

3.019.1-3.2-Д9

Сетка арматурная (С9 ... С12)

Стадия	Масса	Масштаб
Р	см. табл.	
Лист	Листов 1	

Промстройпроект

Взам.инв.№ | Подпись и дата | Инв.№ подл.

25473-03 14

Формат А3

Формат	Зона	Поз.	Обозначение	Наименование	Кол.	Примечание
				Документация		
А3			3.019.1 - 3.2-ТТ	Технические требования		
				к изготовлению изделий		
			Переменные данные	для исполнений:		
			3.019.1 - 3.2 - Д10	С 13		
				Детали		
		1		10А-III ГОСТ 5781-82* ℓ=1130	10	0,70 кг
		2		6А-I ГОСТ 5781-82* ℓ=1850	9	0,41 кг
			3.019.1 - 3.2 - Д10-01	С 14		
				Детали		
		1		10А-III ГОСТ 5781-82* ℓ=1130	7	0,70 кг
		2		6А-I ГОСТ 5781-82* ℓ=1350	9	0,30 кг
			3.019.1-3.2-Д10-02	С 15		
				Детали		
		1		10А-III ГОСТ 5781-82* ℓ=1220	10	0,75 кг
		2		6А-I ГОСТ 5781-82* ℓ=1850	9	0,41 кг
			3.019.1-3.2-Д10-03	С 16		
				Детали		
		1		10А-III ГОСТ 5781-82* ℓ=1220	7	0,75 кг
		2		6А-I ГОСТ 5781-82* ℓ=1350	9	0,30 кг

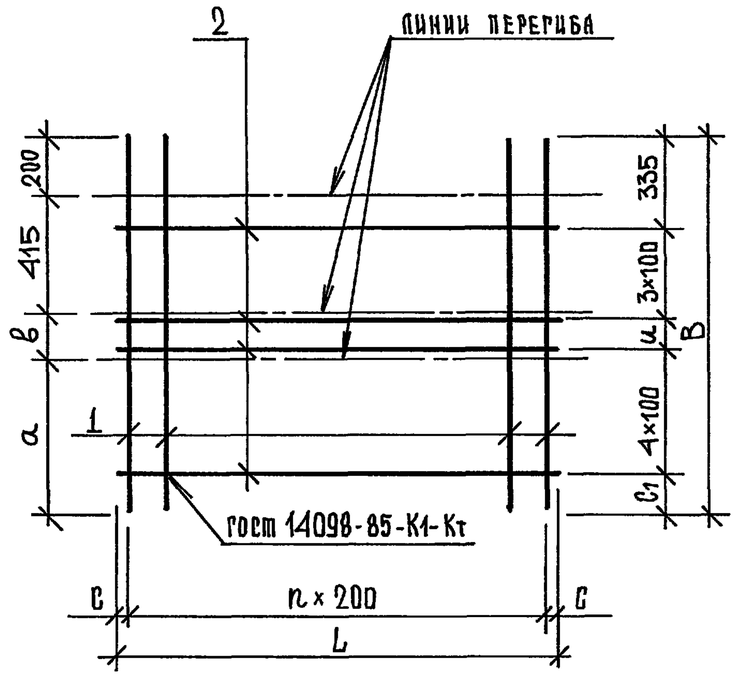

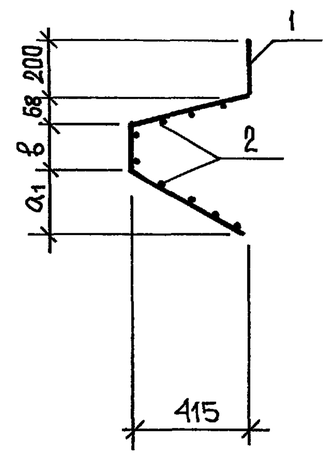

Обозначение	Марка	n шт	с мм	L мм	а мм	в мм	и мм	с1 мм	В мм	а1 мм	Масса, кг
3.019.1 - 3.2 - Д 10	С13	9	25	1850	425	90	50	45	1130	111	10,7
- 01	С14	6	75	1350	425	90	50	45	1130	111	7,6
- 02	С15	9	25	1850	455	150	100	75	1220	197	11,2
- 03	С16	6	75	1350	455	150	100	75	1220	197	8,0

Н. контр.	Коренев	
ГИП	Коренев	
Гл. спец.	Малахина	
Зав. гр.	Никифорова	

3.019.1 - 3.2 - Д 10

Сетка арматурная (С13 ... С16)

Стадия	Масса	Масштаб
Р	см. табл.	
Лист	Листов 1	

Промстройпроект

25473-03 15

Инв. № подл. | Подпись и дата | Взам. инв. №

Формат А3

Формат	Зона	Поз.	Обозначение	Наименование	Кол.	Примечание
				Документация		
А3			3.019.1-3.2-ТТ	Технические требования		
				к изготовлению изделий		
			Переменные данные	для исполнений:		
			3.019.1-3.2-Д11	С 17		
				Детали		
		1		10А-III ГОСТ 5781-82* ℓ=1120	10	0,69 кг
		2		6А-I ГОСТ 5781-82* ℓ=1850	9	0,41 кг
			3.019.1-3.2-Д11-01	С 18		
				Детали		
		1		10А-III ГОСТ 5781-82* ℓ=1120	7	0,69 кг
		2		6А-I ГОСТ 5781-82* ℓ=1350	9	0,30 кг
			3.019.1-3.2-Д11-02	С 19		
				Детали		
		1		10А-III ГОСТ 5781-82* ℓ=1180	10	0,73 кг
		2		6А-I ГОСТ 5781-82* ℓ=1850	9	0,41 кг
			3.019.1-3.2-Д11-03	С 20		
				Детали		
		1		10А-III ГОСТ 5781-82* ℓ=1180	7	0,73 кг
		2		6А-I ГОСТ 5781-82* ℓ=1350	9	0,30 кг

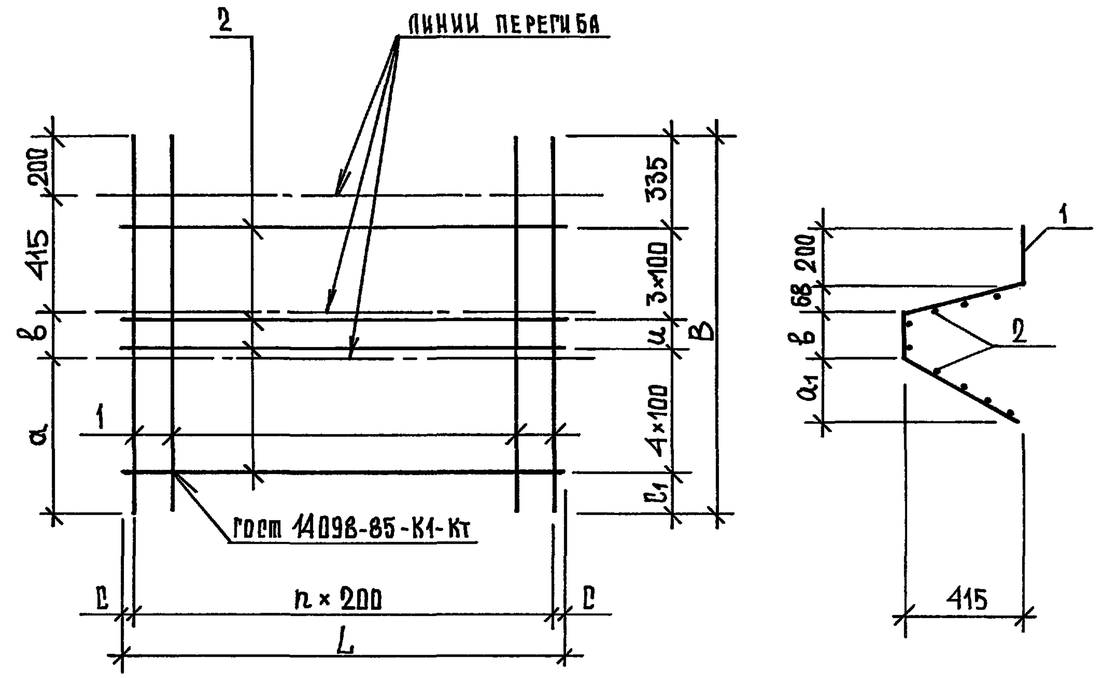

Обозначение	Марка	n шт	c мм	L мм	a мм	в мм	и мм	c1 мм	B мм	a1 мм	Масса, кг
3.019.1-3.2-Д11	С17	9	25	1850	415	90	50	35	1120	68	10,6
-01	С18	6	75	1350	415	90	50	35	1120	68	7,6
-02	С19	9	25	1850	415	150	100	45	1180	68	11,0
-03	С20	6	75	1350	415	150	100	45	1180	68	7,8

Н.контр.	Коренев	
ГИП	Коренев	
Гл. спец.	Малахина	
Зав. гр.	Никифорова	

3.019.1-3.2-Д11

Сетка арматурная (С17 ... С20)

Стадия	Масса	Масштаб
Р	см. табл.	
Лист	Листов 1	

Промстройпроект

Инв. № подл. | Подпись и дата | Взам. инв. №

25473-03 16

Формат А3

Формат	Зона	Поз.	Обозначение	Наименование	Кол.	Примечание
				Документация		
А3			3.019.1-3.2-ТТ	Технические требования		
				к изготовлению изделий		
				Детали		
		1		Полоса $\frac{Б\times50\ ГОСТ\ 82\text{-}70^*}{Ст3кп\ ГОСТ\ 14637\text{-}89}$ $\ell=230$	2	0,54 кг
			Переменные данные для	исполнений:		
				МС 1		
				Детали		
		2		Полоса $\frac{8\times160\ ГОСТ\ 82\text{-}70^*}{Ст3кп\ ГОСТ\ 14637\text{-}89}$ $\ell=320$	1	3,2 кг
				Швеллер $\frac{12\ ГОСТ\ 8240\text{-}89}{Ст3кп\ ГОСТ\ 535\text{-}88}$ $\ell=172$	2	1,8 кг
				МС 2		
				Детали		
		2		Полоса $\frac{8\times160\ ГОСТ\ 82\text{-}70^*}{Ст3кп\ ГОСТ\ 14637\text{-}89}$ $\ell=280$	1	2,8 кг
		3		Швеллер $\frac{12\ ГОСТ\ 8240\text{-}89}{Ст3кп\ ГОСТ\ 535\text{-}88}$ $\ell=132$	2	1,4 кг
				МС 3		
				Детали		
		2		Полоса $\frac{8\times160\ ГОСТ\ 82\text{-}70^*}{Ст3кп\ ГОСТ\ 14637\text{-}89}$ $\ell=280$	1	2,8 кг
		3		Швеллер $\frac{12\ ГОСТ\ 8240\text{-}89}{Ст3кп\ ГОСТ\ 535\text{-}88}$ $\ell=82$	2	0,85 кг

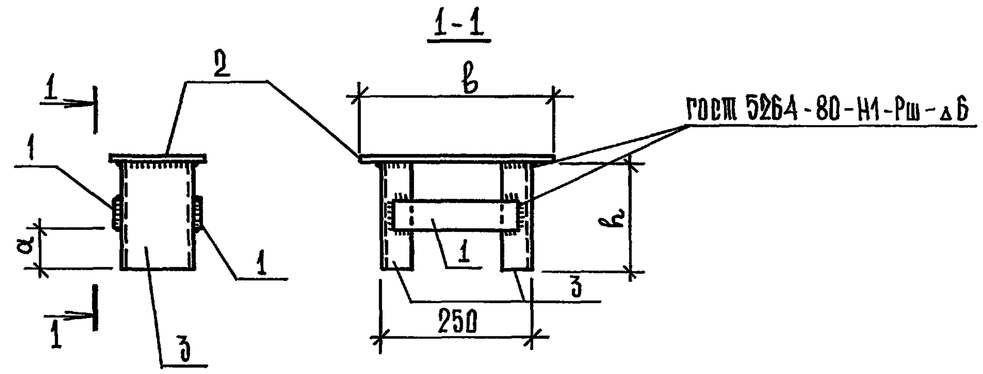

Обозначение	Марка	Размеры, мм			Масса, кг
		h	a	b	
3.019.1-3.2-Д12	МС1	172	60	320	7,9
-01	МС2	132	40	280	6,7
-02	МС3	82	20	280	5,6

Н. контр.	Коренев		
ГИП	Коренев		
Гл. спец.	Малахина		
Вед. инж.	Симонова		
Зав. гр.	Никифорова		

3.019.1-3.2-Д12

Изделие соединительное (МС1 ... МС3)

Стадия	Масса	Масштаб
Р	см. табл.	
Лист	Листов 1	

Промстройпроект

Инв. № подл. | Подпись и дата | Взам. инв. №

25473-03 17

Формат А3

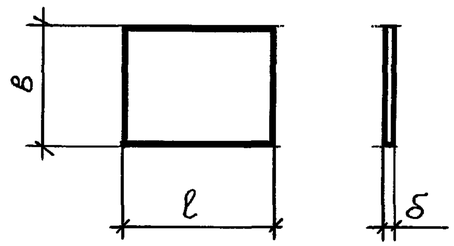

Обозначение	Марка	Размеры, мм			Масса кг
		l	в	δ	
3.019.1-3.2-Д13	МС4	140	30	16	0,53
-01	МС5	250	120	20	4,7
-02	МС6		220		8,6

Н.контр.	Коренев		
ГИП	Коренев		
Гл.спец.	Малахина		
Зав.груп.	Никифорова		
Вед.инж.	Семенова		

3.019.1-3.2-Д13

Изделие соединительное /МС4... МС6/

Стадия	Масса	Масшт
Р	см. табл. лист у.	
Лист	Листов 1	

Полоса ГОСТ 82-70* / Ст3кп ГОСТ 14637-89

ПРОМСТРОЙПРОЕКТ

Инв.№ подл. | Подпись и дата | Взам.инв.№

формат А4.

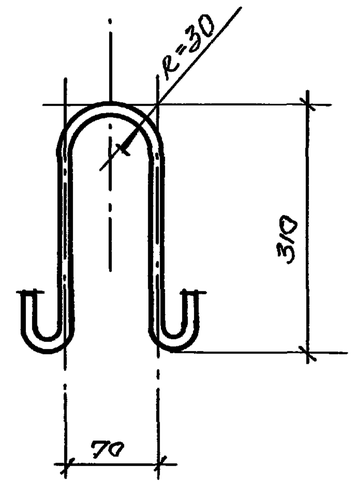

Формат	Зона	Позиц.	Обозначение	Наименование	Кол.	Примеч.
				Документация		
А3			3.019.1-3.2-ТТ	Технические требования к изготовлению изделий		
				Детали		
				Ст-I ГОСТ 5781-82* l=800	1	0,30кг

Н.контр.	Коренев		
ГИП	Коренев		
Гл.спец.	Малахина		
Зав.гр.	Никифорова		

3.019.1-3.2-Д14

Изделие закладное МН1

Стадия	Масса	Масштаб
Р	0,30	
Лист	Листов 1	

ПРОМСТРОЙПРОЕКТ

Инв.№ подл. | Подпись и дата | Взам.инв.№