ТИПОВАЯ ДОКУМЕНТАЦИЯ НА СТРОИТЕЛЬНЫЕ СИСТЕМЫ И ИЗДЕЛИЯ ЗДАНИЙ И СООРУЖЕНИЙ

СЕРИЯ 1220.1-2

СБОРНЫЕ ЖЕЛЕЗОБЕТОННЫЕ ИЗДЕЛИЯ ДЛЯ КРУПНОПАНЕЛЬНЫХ ОБЩЕСТВЕННЫХ ЗДАНИЙ С ВЫСОТОЙ ЭТАЖА 3.3 м

ВЫПУСК 6

ПАНЕЛИ ВНУТРЕННИХ СТЕН. ОПАЛУБОЧНЫЕ ЧЕРТЕЖИ. АРМИРОВАНИЕ

РАБОЧИЕ ЧЕРТЕЖИ

ЦЕНТРАЛЬНЫЙ ИНСТИТУТ
ТИПОВОГО ПРОЕКТИРОВАНИЯ ГОССТРОЯ СССР
МИНСКИЙ ФИЛИАЛ

г. Минск 220600 ул. К. Маркса 32

Сдано в печать 5. I. 1982г.
Заказ № 55 тираж 200 экз.
Инв. № 1.2201-2в6 цена 1-70

ТИПОВАЯ ДОКУМЕНТАЦИЯ НА СТРОИТЕЛЬНЫЕ СИСТЕМЫ И ИЗДЕЛИЯ ЗДАНИЙ И СООРУЖЕНИЙ

СЕРИЯ 1.220.1-2

СБОРНЫЕ ЖЕЛЕЗОБЕТОННЫЕ ИЗДЕЛИЯ ДЛЯ КРУПНОПАНЕЛЬНЫХ ОБЩЕСТВЕННЫХ ЗДАНИЙ С ВЫСОТОЙ ЭТАЖА 3.3 м

ВЫПУСК 6

ПАНЕЛИ ВНУТРЕННИХ СТЕН. ОПАЛУБОЧНЫЕ ЧЕРТЕЖИ. АРМИРОВАНИЕ

РАБОЧИЕ ЧЕРТЕЖИ

Разработаны
ЦНИИЭП жилища

Гл. инженер отделения проектных работ Н. Дыховичная
Гл. инженер АКБ-2 Н. Левонтин
Гл. инженер проекта А. Кривакин
Гл. инженер проекта Ю. Герман

Утверждены и введены в действие с 1 января 1981 г.
Постановлением Госгражданстроя от 23 декабря 1980 г.
Приказ № 363.

NN п.п	Обозначение	Наименование	Стр	Примечание
		Содержание	2	
	1.220.1-2.6 0.0.0.0ПЗ	Пояснительная записка	3-5	
	1.220.1-2.6 0.0.0.0Н	Номенклатура панелей внутренних стен	6-11	
	1.220.1-2.6 0.0.0.0ВСт	Выборка стали	12,13	
	1.220.1-2.6 1.0.0.0	Панель внутренняя стеновая ПС		ПС 29.30.1,6-1Т; ПС 30.30.1,6-1Т; ПС 36.30.1,6-1Т; ПС 59.30.1,6-1Т; ПС 24.30.1,6-1Т, ПС 28.30.1,6-1Т; 1ПС 30.30.1,6-1Т; ПС 58.30.1,6-1Т; ПС 60.30.1,6-1Т, ПС 12.30.1,6-1Т
	1.220.1-2.6 2.0.0.0	Панель внутренняя стеновая ПСГ	14,15	ПСГ 59.30.1,6-1Т; 1ПСГ 59.30.1,6-1Т; ПСГ 28.30.1,6-1Т; ПСГ 30.30.1,6-1Т; ПСГ 60.30.1,6-1Т; 1ПСГ 60.30.1,6-1Т; ПСГ 58.30.1,6-1Т ПСГ 70.30.1,6-1Т
	1.220.1-2.6 3.0.0.0	Панель внутренняя стеновая ПСП	16,17	ПСП 29.30.1,6-1Т; 1ПСП 29.30.1,6-1Т; 2ПСП 29.30.1,6-1Т; ПСП 59.30.1,6-1Т; 1ПСП 59.30.1,6-1Т; 2ПСП 59.30.1,6-1Т; 3ПСП 59.30.1,6-1Т; 4ПСП 59.30.1,6-1Т; 5ПСП 59.30.1,6-1Т.
	1.220.1-2.6 4.0.0.0	Панель внутренняя стеновая ПСП	18,19	ПСП 30.30.1,6-1Т; 1ПСП 30.30.1,6-1Т; 2ПСП 30.30.1,6-1Т; ПСП 60.30.1,6-1Т; 1ПСП 60.30.1,6-1Т; 2ПСП 60.30.1,6-1Т; 3ПСП 60.30.1,6-1Т; 4ПСП 60.30.1,6-1Т; 5ПСП 60.30.1,6-1Т; 6ПСП 60.30.1,6-1Т
	1.220.1-2.6 5.0.0.0	Панель внутренняя стеновая ПС	22,23	1ПС 59.33.1,6-1Т; 2ПС 59.33.1,6-1Т; ПС 12.33.1,6-1Т.
	1.220.1-2.6 6.0.0.0	Панель внутренняя стеновая ПС	22,24	1ПС 60.33.1,6-1Т; 2ПС 60.33.1,6-1Т; ПС 30.33.1,6-1Т.
	1.220.1-2.6 7.0.0.0	Панель внутренняя стеновая ПСГ	25,26	1ПСГ 60.33.1,6-1Т; 2ПСГ 60.33.1,6-1Т.
	1.220.1-2.6-0.0.0.0У	Узел	27-36	
	1.220.1-2.6 0.0.0.0Д2	Маркировка панелей из бетона марки 200и250	37,38	
	1.220.1-2.6 1.0.0.0-62	Панель внутренняя стеновая ПС36.30.1,6-7т	39	
	1.220.1-2.6 4.0.0.0-69	Панель внутренняя стеновая 6ПСП60.30.1,6-7т	39	
	1.220.1-2.6 8.0.0.0	Панель внутренняя стеновая 6ПСП60.30.1,6-1тл	40	
	1.220.1-2.6 9.0.0.0	Панель внутренняя стеновая 3ПСП60.30.1,6-7тл	41	

Инв. № подл. | Подпись и дата | Взам. инв. №

Инв. № подл. | Подпись и дата | Взам. инв. №

Выпуск 6 - " Панели внутренних стен. Опалубочные чертежи. Армирование", входит в состав серии I.220.I-2 " Сборные железобетонные изделия для крупнопанельных общественных зданий с высотой этажа 3,3м ".

Выпуск содержит пояснительную записку , номенклатуру панелей, сборочные чертежи панелей внутренних стен, выборку стали, опалубочные узлы.

Настоящий выпуск следует рассматривать совместно с выпуском 7 " Панели внутренних стен. Пространственные каркасы. Арматурные изделия".

Рабочие чертежи внутренних стеновых панелей разработаны применительно к зданиям с размерами планировочной сетки кратной 600 мм. Панели запроектированы в соответствии с требованиями СНиП II-21-75 " Бетонные и железобетонные конструкции", " Инструкции по проектированию конструкций панельных жилых зданий" ВСН 32-77 и ГОСТ I2507-67 " Панели бетонные и железобетонные для внутренних стен крупнопанельных зданий. Технические требования".

Изготовление панелей предусмотрено в условиях заводов ЖБИ, запроектированных институтом " Гипростроммаш". Панели высотой 3040 мм формуются в кассетных установках, панели высотой 3260 мм (панели с гребнем на верхней грани) изготавливаются в горизонтальных формах, распалубка предусмотрена с применением кантователя, обеспечивающего угол подъема изделия не менее 70° к горизонту.

Панели запроектированы толщиной I60 мм, из тяжелого цементного бетона марки I50 с конструктивным армированием (исключая перемычки), повышение несущей способности обеспечивается применением бетонов более высоких марок - 200, 250 (маркировка изделий в этом случае назначается по правилам, приведенным ниже) без изменения арматуры или с заменой только каркасов перемычек.

В целях сокращения номенклатуры в рабочих чертежах внутренних стен не предусмотрены панели, имеющие повышенную несущую способность опорных граней, и панели, отвечающие конструктивным решениям зданий с повышенной устойчивостью при локальных разрушениях. Панели, отвечающие этим требованиям, разрабатываются как индивидуальные изделия. Для примера, в настоящем выпуске помещены по две панели того и другого вида. Здесь же разработаны детали опалубки для панелей с повышенной устойчивостью. Все решения по армированию упомянутых видов панелей приведены в выпуске 7.

Армирование панелей производится сварными пространственными каркасами, которые устанавливаются в формующее оборудование в собранном виде, включая петлевые выпуски и закладные изделия. В панелях с дверными проемами для крепления коробок предусмотрены деревянные антисептированные пробки.

Проектное положение пространственного каркаса в кассетном отсеке в процессе бетонирования обеспечивается навесными арматурными крючками или другими способами. По толщине отсека блок фиксируется поперечными стержнями, стержнями вертикальных и горизонтальных каркасов.

На боковых гранях панелей предусмотрены рифления, обеспечивающие совместную работу с примыкающими конструкциями, после заполнения стыков бетоном (раствором).

Размеры стеновых панелей не должны иметь отклонения от основных проектных размеров, превышающие установленные ГОСТом I2504-67. Контроль качества панелей должен производиться путем систематического пооперационного контроля при изготовлении изделий: прочности бетонных кубов и арматуры, точности укладки арматурных блоков и толщины. защитных слоев бетона. Лицевые поверхности внутренних стеновых панелей должны быть подготовлены под окраску или оклейку обоями.

Прочность бетона к моменту отпуска изделий с завода, если она не оговорена в проекте, должна быть не менее 70% проектной марки бетона для теплого времени года и I00% для применения в зимних условиях.

Приемка панелей ОТК завода-изготовителя и контрольная выборочная проверка потребителем производится в соответствии с ГОСТ I2504-67. Вес панелей не должен превышать проектный вес более чем на 7%.

Хранение и транспортирование панелей должны выполняться в соответствии с требованиями ГОСТ I2504-67. Подъем панелей производить с применением самобалансирующихся траверс, обеспечивающих вертикальное положение панелей.

В рабочих чертежах панелей, представленных в выпуске, указана марка бетона I50; в панелях с проемами - легкие каркасы перемычек (марка каркаса с индексом „.1")

В случае необходимости по расчету панели могут выполняться из бетона М200 или М250 (набор марок бетона, используемых для конструкций конкретного проекта, должен быть согласован с заводом-изготовителем);

				1.220.1-2.6 0.0.0.0 ПЗ		
Нач.отд.	Л.Балановский			Пояснительная записка	Стадия	Лист	Листов
Нормоконт.					Р	1	3
ГИП	А.Кривакин				ЦНИИЭП жилища г. Москва	
ГИП	Ю.Герман					
Провер.	Ю.Герман					
Разработ.	А.Кривакин					

Инв.№ подл. | Подпись и дата | Взам.инв.№

в перемычки панелей могут устанавливаться тяжелые каркасы (марка каркаса с индексом „.2") также в соответствии с расчётом. Для этого необходимо привязать изделия Каталога к конкретному проекту.

При привязке в случае изменения марки бетона следует:

I. В основном документе на панель указать новую марку бетона и в соответствии с таблицей I изменить обозначение (индекс исполнения) панели;

2. На сборочном чертеже в таблице исполнений также изменить обозначение и марку панели.

Например, исходное изделие I.220.I-2.6 2.0.0.0.-0I, марка I ПСГ59.30.I,6-Iт, марка бетона I50 при переходе на марку бетона 200 будет иметь обозначение I.220.I- 2.6 2.0.0.0-II, марка панели будет I ПСГ59.30.I,6-2т; полный перечень обозначений и марок см. стр. 37,38.

При привязке в случае изменения армирования следует:

I. В основном документе на панель в соответствии с таблицей I изменить обозначение (индекс исполнения) панели, а также в соответствии с таблицей 2 изменить обозначение (индекс исполнения) и марку каркаса пространственного;

2. На сборочном чертеже в таблице исполнений также изменить обозначение и марку панели;

3. В выборке стали скорректировать показатели на основании данных, приведенных в выпуске 7 настоящей серии;

4. В выпуске 7 настоящей серии (см. пояснительную записку) произвести соответствующие изменения в каркасе пространственном.

Например, то же исходное изделие - при переходе на тяжелый каркас перемычки будет иметь обозначение I.220.I-2.6 2.0.0.0- 3I, марка панели будет I ПСГ59.30.I,6-4т, каркас пространственный будет иметь обозначение I.220.I-2.7 0.3.0.0-II, марку КПI2-2.

В случае необходимости, вызванной планировочными соображениями, допускается использовать все решения, принятые в настоящей серии для проектирования панелей с проемами, смещенными по сравнению с приведенными в альбоме на 600 и I200 мм, а также расположенными по середине панели. При этом следует:

I. На основном документе на панель изменить обозначение (индекс исполнения) панели в соответствии с таблицей 3, а также в соответствии с той же таблицей изменить обозначение и марку каркаса пространственного;

2. На сборочном чертеже в таблице исполнений также изменить обозначение и марку панели, изменить величину " С" (простенка), изменить на основании расчета положение петель строповочных;

3. В выпуске 7 настоящей серии (см.пояснительную записку) произвести соответствующие изменения в каркасе пространственном.

Например, исходное изделие I.220.I-2.6 3.0.0.0-03, марка ПСП59.30.I,6-I: после переноса проема на 600 мм будет иметь обозначение I.220.I-2.6 3.0.0.0-I03 и марку I0 ПСП59.30.I,6-Iт, каркас пространственный будет иметь обозначение I.220.I-2.7 0.5.0.0-I03 и марку КПI22-I.

Таблица I

Индексы исполнения в обозначениях (числитель) и индексы прочности в марках панелей (знаменатель) в зависимости от марок бетона и варианта армирования

Марка бетона / Армирование панели	I50	200	250
Глухая или с легким каркасом перемычки	- -09 / -I	I0 - I9 / - 2	.20 - 29 / - 3
С тяжелым каркасом перемычки	30 - 39 / -4	40 - 49 / -5	50 - 59 / -6

Таблица 2

Индексы исполнения в обозначениях (числитель) и индексы несущей способности в марках (знаменатель) каркасов пространственных в зависимости от вида армирования

при легком каркасе перемычки	при тяжелом каркасе перемычки
- -09 / -I	I0 - I9 / -2

Инв. № подл. | Подпись и дата | Взам. инв. №

Таблица 3

Изменение индексов исполнения в обозначениях и марках в зависимости от положения проема

Наименование	Увеличение простенка на 600 мм	Увеличение простенка на 1200 мм	Расположение проема по середине панели
Индекс исполнения панели	+100	+200	+300
Марка панели (число перед буквенным обозначением)	+10	+ 20	30
Индекс исполнения каркаса пространственного	+100	+200	+300
Марка каркаса пространственного	+100	+200	+300

Маркировка панелей выполнена в соответствии с требованиями ГОСТа 23009-78. Так, в марках панелей применены буквы ПС, что означает " панель стеновая".

Кроме того, буквами ПСГ замаркированы панели Г-образные (проем примыкает к правой или левой боковой грани), буквами ПСП - панели имеющие проем отстоящий от боковых граней.

Следующие за буквами три числа (записаны через точки) обозначают габарит панели в дециметрах, а, вслед за ними, цифра (записано через тире) - обозначает прочностную характеристику панели. Следующая буква " Т " - тяжелый бетон.

Панели с косвенным армированием имеют марки с прочностным индексом -7 (в обозначении индекс исполнения +60), панели с повышенной устойчивостью при локальных разрушениях имеют в марках индекс "д".

№№ п.п.	Марка изделия	Эскиз	Размеры, мм L	H	в	Масса изделия, т	Расход материалов: Бетон, м³	Сталь, кг: Арматурная натуральная в т.ч. на закладные детали	Арматурная приведенная к А-I в т.ч. на закладные детали	Прокат	Всего
1	ПС 29.30.1,6-1т	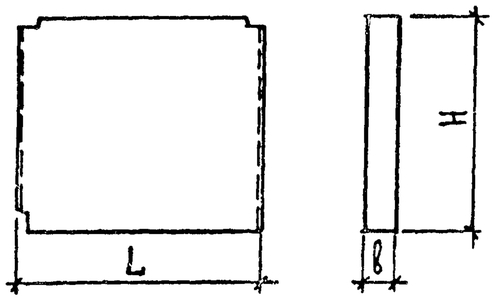	2890	3040	160	3.35	1.40	14,71/0.98	21.15/1.19	0.59	15,30
2	ПС 30 30.1,6-1т		2980			3.45	1.44	14,87/0.98	18.60/1.19	0,59	15,46
3	ПС 36.30.1,6-1т		3580			4.15	1.73	20,09/0.98	28.74/1.19	0.59	20,68
4	ПС 59.30.1,6-1т		5890			6.90	2.86	28,83/0.98	40.09/1.19	0,59	29,42
	ПС 36.30.1,6-1т		3580			4.15	1.73	46,31/0.98	75,34/1.19	0.59	46,01
5	ПС 24.30.1,6-1т	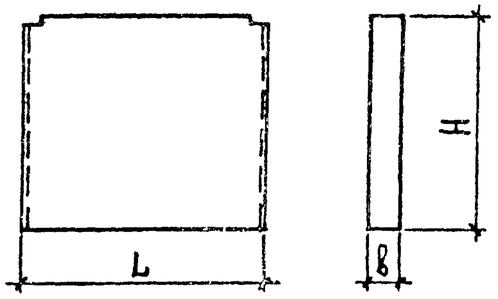	2380	3040	160	2.80	1.15	11.74/0.98	16.22/1.19	0,50	12.24
6	ПС 28.30.1,6-1т		2800			3.25	1.35	13.48/0.98	18.56/1.19	0,50	13.98
7	1ПС 30.30.1,6-1т		2980			3.50	1.44	13.74/0.98	18.95/1.19	0.50	14.20
8	ПС 58.30.1,6-1т		5800			6.75	2.81	27.60/0.98	37.58/1.19	0.50	28.10
9	ПС 60.30.1,6-1т		5980			7.00	2.90	27.86/0.98	37.97/1.19	0,50	28.36
10	ПС 12.30.1,6-1т	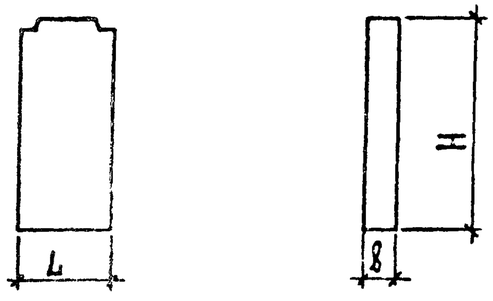	1180	3040	160	1.40	0.58	7.66/0.98	10.58/1.19	0.50	8.16

Нач. отдела	Л. Балановский	
Нормоконтр.		
Гл. инж. пр.	А. Кривакин	
Гл. инж. пр.	Ю. Герман	
Ведущ. инж.	М. Шатинская	
Проверил	М. Шатинская	
Разработал	Т. Бушина	

1.220.1-2.6 0.0.0.0 Н

Номенклатура панелей внутренних стен

Стадия	Лист	Листов
Р	1	6

ЦНИИЭП жилища г. Москва

Инв № подл | Подпись и дата | Взам инв №

№№ п.п.	Марка изделия	Эскиз	Размеры, мм L	H	b	a	h	Масса изделия, т	Расход материалов: Бетон, м³	Сталь, кг: Арматурная натуральная в т.ч. на закладные детали	Арматурная приведенная к А-I в т.ч. на закладные детали	Прокат	Всего
11	ПСГ 59.30.1,6-Т	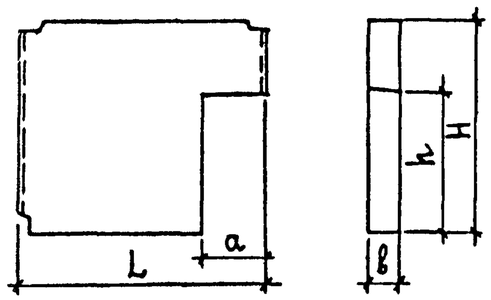	5890	3040	160	1000	2150	6.05	2.52	30,40/0.98	43.16/1.19	0.59	30,99
12	1ПСГ 59.30.1,6-Т		5890			1500		5.65	2.34	37.02/0.98	51.84/1.19	0.59	37,61
13	ПСГ.28.30.1,6-Т	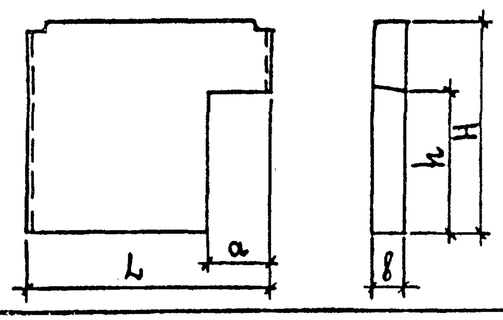	2800	3040	160	1000	2150	2.45	1.02	15.19/0.98	21.76/1.19	0.50	15.69
14	ПСГ. 30.30.1,6-Т		2980			1250		2.45	1.02	17.57/0.98	23.05/1.19	0.50	18.07
15	ПСГ 60.30.1,6-Т		5980			1050		6.15	2.55	32.43/0.98	44.51/1.19	0.50	32,93
16	1ПСГ 60.30.1,6-Т		5980			1500		5.75	2.39	32.83/0.98	45.78/1.19	0.50	33.33
17	ПСГ. 58.30.1,6-Т	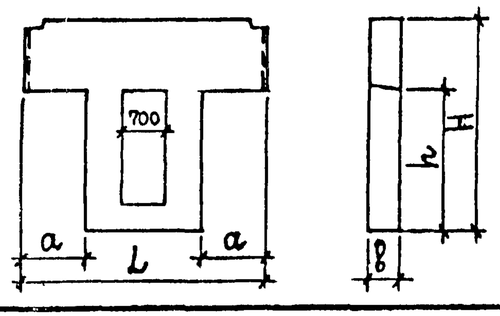	5800	3040	160	1000	2150	4.60	1.91	42.82/0.98	60.68/1.19	0.50	43.32
18	ПСГ 70.30.1,6-Т		7000			1000		6.00	2.50	46.68/0.98	65.80/1.19	0.50	47.18

НАЧ. ОТДЕЛА	Л.БАЛАНОВСКИЙ	
НОРМОКОНТР.		
ГЛ.ИНЖ. ПР.	А.КРИВАКИН	
ГЛ.ИНЖ. ПР.	Ю.ГЕРМАН	
ВЕДУЩ. ИНЖ.	М.ШАТИНСКАЯ	
ПРОВЕРИЛ	М.ШАТИНСКАЯ	
РАЗРАБОТАЛ	Т.БУШИНА	

1.220.1-2.6 0.0.0.0 Н

НОМЕНКЛАТУРА ПАНЕЛЕЙ ВНУТРЕННИХ СТЕН

СТАДИЯ	ЛИСТ	ЛИСТОВ
Р	2	6

ЦНИИЭП жилища г. Москва

Инв. № подл. | Подпись и дата | Взам. инв. №

№№ п.п.	Марка изделия	Эскиз	Размеры, мм L	H	b	a	h	c	Масса изделия, т	Расход материалов: Бетон, м³	Сталь, кг: Арматурная натуральная / в т.ч. на закладные детали	Арматурная приведенная к А-I / в т.ч. на закладные детали	Прокат	Всего
19	ПСП 29.30.1,6-1т	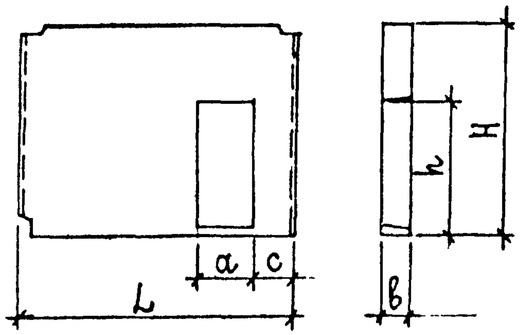	2890	3040	160	900	2150	700	2.60	1.08	27.21/0.98	39.93/1.19	0.59	27.80
20	1ПСП 29.30.1,6-1т					1000			2.50	1.05	27.43/0.98	40.24/1.19	0.59	28.02
21	2ПСП 29.30.1,6-1т					1200			2.35	0.98	30.15/0.96	41.88/1.19	0.59	30.74
22	ПСП 59.30.1,6-1т		5890			900			6.10	2.54	42.87/0.98	60.35/1.19	0.59	43.46
23	1ПСП 59.30.1,6-1т					1000			6.05	2.51	43.13/0.98	60.72/1.19	0.59	43.72
24	2ПСП 59.30.1,6-1т					1200			5.85	2.44	45.85/0.98	64.52/1.19	0.59	46.44
25	3ПСП 59.30.1,6-1т					1500			5.60	2.33	47.61/0.98	67.10/1.19	0.59	48.10
26	4ПСП 59.30.1,6-1т					1500	2500		5.40	2.25	42.35/0.98	59.54/1.19	0.59	42.94
27	5ПСП 59.30.1,6-1т					1800			5.10	2.13	47.79/0.98	62.22/1.19	0.59	44.82
28	ПСП 30.30.1,6-1т	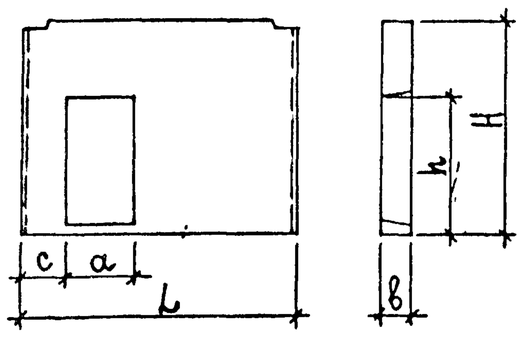	2980	3040	160	900	2150	700	2.65	1.10	26.18/0.98	37.64/1.19	0.50	27.46
29	1ПСП 30.30.1,6-1т					1000			2.65	1.10	26.45/0.98	38.04/1.19	0.50	26.95
30	2ПСП 30.30.1,6-1т					1200			2.40	1.00	29.18/0.98	40.64/1.19	0.50	29.68
31	ПСП 60.30.1,6-1т		5980			900			6.15	2.56	38.58/0.98	54.14/1.19	0.50	39.08
32	1ПСП. 60.30.1,6-1т					1000			6.10	2.53	38.78/0.98	54.42/1.19	0.50	39.28
33	2ПСП 60.30.1,6-1т					1200			5.90	2.46	44.92/0.98	62.44/1.19	0.50	45.42
34	3ПСП 60.30.1,6-1т					1500			5.65	2.35	47.58/0.98	64.82/1.19	0.50	48.08
35	4ПСП 60.30.1,6-1т					1500	2500		5.45	2.27	41.20/0.98	57.10/1.19	0.50	41.70
36	5ПСП 60.30.1,6-1т					1800			5.15	2.15	39.74/0.98	55.74/1.19	0.50	40.24
37	6ПСП 60.30.1,6-1т					1800		2090	5.15	2.15	39.74/0.98	55.74/1.19	0.50	40.24
	6ПСП 60.30.1,6-7т					1800			5.15	2.15	69.93/0.98	98.75/1.19	0.50	70.43

Инв. № подл. | Подпись и дата | Взам. инв. №

Нач. отдела	Л. Балановский		1.220.1-2.6 0.0.0.0 Н
Нормоконтр.			
Гл. инж. пр.	А. Кривакин		Номенклатура панелей внутренних стен
Гл. инж. пр.	Ю. Герман		Стадия: Р · Лист: 3 · Листов: 6
Ведущ. инж.	М. Шатинская		ЦНИИЭП жилища г. Москва
Проверил	И. Шатинская		
Разработал	Т. Бушина		

№№ п.п.	Марка изделия	Эскиз	Размеры, мм L	H	b	Масса изделия т	Расход материалов: Бетон $м^3$	Сталь, кг: Арматурная: Натуральная / В т.ч. на закладные детали	Приведенная к А-I / В т.ч. на закладные детали	Прокат	Всего
38	1ПС.59.33.1,6-1т	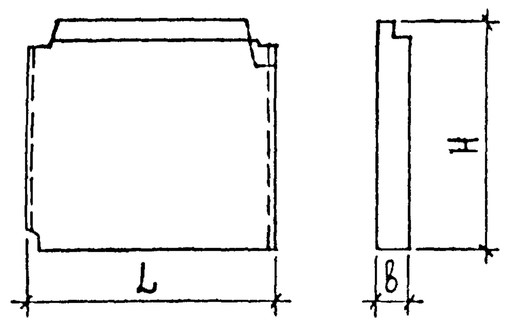	5890	3275	160	7.35	3.06	42,24 / 2,95	59,64 / 3,57	1.34	44,58
39	2ПС 59.33.1,6-1т	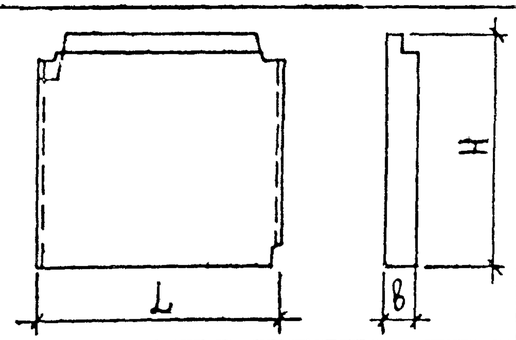	5890	3275	160	7.35	3.06	43,24 / 2,95	59,64 / 3,57	1.34	44.58
40	ПС 12.33.1,6-1т	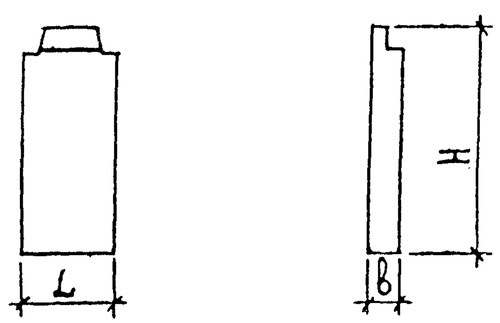	1180	3275	160	1.45	0.61	9.22/0.98	12.72/1.01	0.50	9.72

НАЧ.ОТДЕЛА	Л.БАЛАНЮВСКИЙ		1.220.1-2.6 0.0.0.0 Н
НОРМОКОНТР.			
ГЛ.ИНЖ.ПР.	А.КРИВАКИН		Номенклатура панелей внутренних стен
ГЛ.ИНЖ.ПР.	Ю.ГЕРМАН		
ВЕДУЩ.ИНЖ.	М.ШАТИНСКАЯ		
ПРОВЕРИЛ	М.ШАТИНСКАЯ		
РАЗРАБОТАЛ	Т.БУШИНА		

СТАДИЯ	ЛИСТ	ЛИСТОВ
Р	4	6

ЦНИИЭП жилища г. Москва

Инв. № подл. | Подпись и дата | Взам. инв. №

№№ п.п.	Марка изделия	Эскиз	Размеры, мм L	H	в	Масса изделия, т	Расход материалов: Бетон, $м^3$	Сталь, кг: Арматурная натуральная / в т.ч. на закладные детали	Арматурная приведенная к А-I / в т.ч. на закладные детали	Прокат	Всего
41	1ПС 60.33.1,6-1т	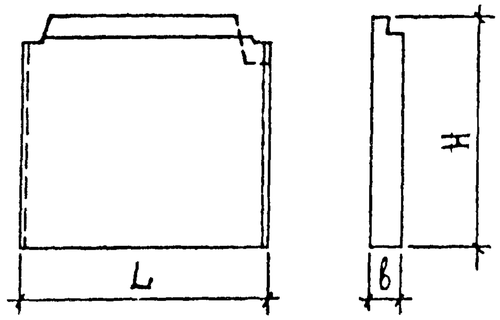	5980	3275	160	7.45	3.11	41.39/1.99	57.59/2.41	1.00	42.39
42	2ПС 60.33.1,6-1т	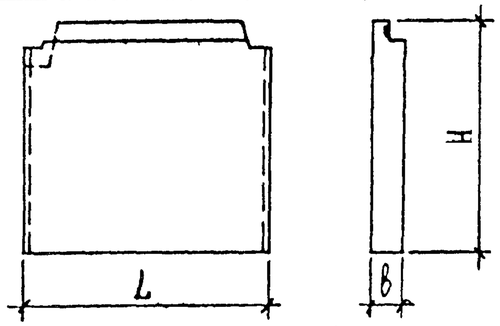	5980	3275	160	7.45	3.11	41.39/1.99	57.59/2.41	1.00	42.39
43	ПС 30.33.1,6-1т	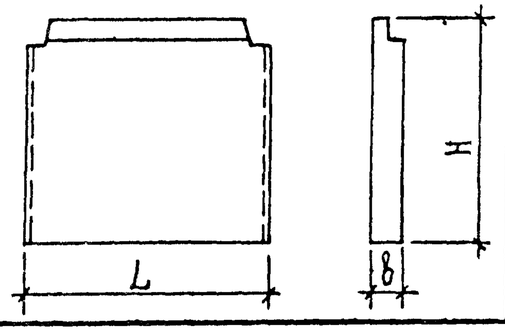	2980	3275	160	3.70	1.56	20.87/1.98	29.17/2.40	1.00	21.87

Инв. № подл. | Подпись и дата | Взам. инв. №

Нач. отдела	А. Балановский	
Нормоконтр.		
Гл. инж. пр.	А. Кривакин	
Гл. инж. пр.	Ю. Герман	
Ведущ. инж.	М. Шатинская	
Проверил	М. Шатинская	
Разработал	Т. Бушина	

1.220.1-2.6 0.0.0.0 Н

Номенклатура панелей внутренних стен

Стадия	Лист	Листов
Р	5	6

ЦНИИЭП жилища г. Москва

№№ п.п.	Марка изделия	Эскиз	Размеры, мм L	H	b	a	h	Масса изделия т	Расход материалов: Бетон, м³	Сталь, кг: Арматурная: Натуральная / В т.ч. на закладные детали	Приведенная к А-I / В т.ч. на закладные детали	Прокат	Всего
44	1ПСГ5933.1,6-1т	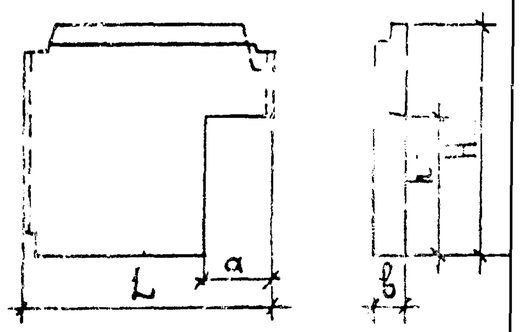	5890	3275	160	1000	2150	6.55	2.72	47,04 / 2,95	66,70 / 3,57	1.34	48,38
45	2ПСГ5933.1,6-1т	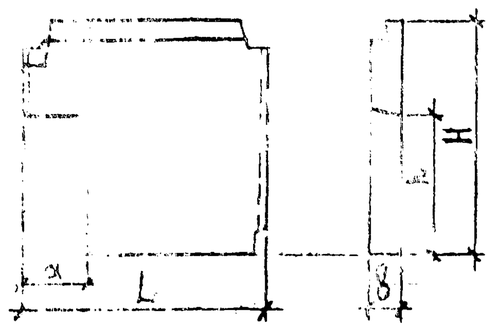	5890	3275	160	1000	2150	6.55	2.72	48,27 / 2,95	66,70 / 3,57	1.34	49,61

Нач. отдела	Л. Балановский	
Нормоконтр.		
Гл. инж. пр.	А. Кривакин	
Гл. инж. пр.	Ю. Герман	
Гл. инж. пр.	М. Шатинская	
Проверил	М. Шатинская	
Разработал	Т. Бушина	

1.220.1-2.6 0.000 Н

Номенклатура панелей внутренних стен

Стадия	Лист	Листов
Р	6	6

ЦНИИЭП жилища г Москва

Марка панели	Арматурные изделия: Арматурная сталь ТУ 14-4-659-75, класс Вр-I, Ø, мм 5	4	Итого	Арматурная сталь ГОСТ 5781-75, класс А-III, Ø, мм 8	10	12	Итого	Арматурная сталь ГОСТ 5781-75, класс А-I, Ø, мм 12	Итого	Арматурная сталь ГОСТ 5781-75, класс Ас-II, Ø, мм 10	12	14	16	18	20	Итого	Закладные изделия: Профильная сталь ГОСТ 103-76 -6х60	Итого	Арматурная сталь ГОСТ 5781-75, класс Ас-II, Ø, мм 12	Итого	Арматурная сталь ГОСТ 5781-75, класс А-II, Ø, мм 10	Итого	Всего без проката	Всего с прокатом
ПС 29.30.1,6-1т	4.95	3.94	8,89					0,98	0,98			3.86				3,86	0.59	0.59			0.98	0.98	14,71	15,30
ПС 30.30.1,6-1т	4.95	4.10	9,05					0,98	0,98			3.86				3.86	0.59	0,59			0.98	0,98	14,87	15.46
ПС 36.30.1,6-1т	10.35	2.72	13.07					0,98	0,98				5.06			5.06	0.59	0.59			0.98	0.98	28,09	20,68
ПС 59.30.1,6-1т	12.40	3.96	16.36					0,98	0,98						10.46	10.46	0.59	0.59			0.98	0,98	28,83	29.42
ПС 24.30.1,6-1т	6.36	1.68	8,04								2.28					2.28	0.50	0,50			0.98	0,98	11.74	11.80
ПС 28.30.1,6-1т	6.72	1.92	8,64									3.86				3,86	0.50	0,50			0.98	0,98	13.48	13.98
1 ПС 30.30.1,6-1т	6.90	2.00	8,90									3.86				3.86	0.50	0,50			0.98	0.98	13,74	14.24
ПС 58.30.1,6-1т	12.24	3.92	16.16												10.46	10,46	0.50	0,50			0.98	0,98	27.60	28.10
ПС 60.30.1,6-1т	12.42	4.00	16,42												10.46	10.46	0.50	0.50			0.98	0,98	27.86	28.36
ПС 12.30.1,6-1т	4.14	1.00	5,14							1.52						1,52	0.50	0.50			0,98	0,98	7.66	8.16
ПСГ 59.30.1,6-1т	13.36	3.42	16.78	4.46			4.46	0,98	0,98					7.20		7.20	0.59	0.59			0.98	0,98	30,40	30,99
1 ПСГ 59.30.1,6-1т	12.78	2.94	15 72	3.96	4.92		8.88	0,98	0,98						10.46	10,46	0,59	0,59			0.98	0,98	37,02	37,61
ПСГ 28.30.1,6-1т	6.25	1.22	7.47	4.46			4.46				2.28					2.28	0 50	0,50			0.98	0,98	15.19	15.69
ПСГ 30.30.1,6-1т	6.51	1.14	7.65	3.56		3.10	6.66				2.28					2.28	0.50	0,50			0.98	0,98	17.57	18.07
ПСГ 60.30.1,6-1т	13.27	3.26	16.53	4.46			4.46								10.46	10.46	0.50	0,50			0.98	0,98	32.43	32.93
1 ПСГ 60.30.1,6-1т	12.75	3 02	15.77	3.96	4.92		8.88							7.20		7.20	0.50	0,50			0.98	0,98	32.83	33,33
ПСГ 58.30.1,6-1т	16.80	2.56	19.36	17.42			17.42						5.06			5.06	0.50	0,50			0.98	0,98	42.82	43.32
ПСГ 70.30.1,6-1т	17.88	3.20	21.08	17.42			17.42							7.20		7.20	0.50	0,50			0.98	0,98	46.68	47.18
ПСП 29.30.1,6-1т	10.11	1.56	11.67	3.18	4.92	3.20	11.30	0,98	0,98		2.28					2.28	0.59	0,59			0.98	0,98	27,21	27,80
1 ПСП 29.30.1,6-1т	10.01	1.52	11.53	3.18	4.92	3.56	11.66	0,98	0,98		2.28					2.28	0.59	0,59			0.98	0,98	27,43	28,02
2 ПСП 29.30.1,6-1т	9.45	1.40	10.85	3.34		11.72	15.06	0,98	0,98		2.28					2.28	0.59	0,59			0.98	0,98	30,15	30,74
ПСП 59.30.1,6-1т	15.63	3.52	19.15	3.18	4.92	3.20	11,30	0,98	0,98						10.46	10.46	0.59	0,59			0.98	0,98	42,87	43,46
1 ПСП 59.30.1,6-1т	15.53	3.52	19.05	3.18	4.92	3.56	11.66	0,98	0,98						10.46	10.46	0.59	0,59			0.98	0,98	43,13	43,72
2 ПСП 59.30.1,6-1т	14.97	1.88	16.85	4.86		11.72	16.58	0,98	0,98						10.46	10.46	0.59	0,59			0.98	0,98	45,85	46,44
3 ПСП 59.30.1,6-1т	15.43	3.04	18.47	3.58		13.14	16.72	0,98	0,98						10.46	10.46	0.59	0,59			0.98	0,98	47,61	48,20

Нач.отд.	А.Балановский	
Нормокон		
Гл.инж.пр.	А.Кривакин	
Гл.инж.пр.	Ю.Герман	
Ст.инж.	Н.Исар	
Проверил	Ю.Герман	
Разработ.	Т.Самарина	

1.220.1-2.6 0.0.0 ВСт

Выборка стали

Стадия	Лист	Листов
Р	1	2

ЦНИИЭП жилища г. Москва

Взам. инв. № | Подпись и дата | Инв. № подл.

Марка панели	Арматурные изделия																	Закладные изделия						Всего	
	Арматурная сталь ТУ 14-4-659-75			Арматурная сталь ГОСТ 5781-75				Арматурная сталь ГОСТ 5781-75		Арматурная сталь ГОСТ 5781-75							Профильная сталь ГОСТ 103-76		Арматурная сталь ГОСТ 5781-75		Арматурная сталь ГОСТ 5781-75			
	Класс Вр-I			Класс А-III				Класс А-I		Класс A_c-II									Класс A_c-II		Класс А-III				
	Ф, мм			Ф, мм				Ф, мм		Ф, мм															
	5	4	Итого	8	10	12	Итого	12	Итого	10	12	14	16	18	20	Итого	-6х60	Итого	12	Итого	10	Итого	Без проката	С прокатом
4 ПСП 59.30.1,6-1Т	12.01	5.64	17.65	3.58		8.70	12.28	0.98	0,98						10.46	10.46	0.59	0,59			0.98	0.98	42,35	42,94
5 ПСП 59.30.1,6-1Т	14.21	3.12	17.33	6.04	3.46	4.98	14.48	0.98	0.98						10.46	10.46	0,59	0,59			0.98	0,98	43,79	44,38
ПСП 30.30.1,6-1Т	10.02	1.60	11.62	3.18	4.92	3.20	11.30				2.28					2.28	0.50	0,50			0.98	0,98	26.18	27.46
1 ПСП 30.30.1,6-1Т	9.98	1.56	11.54	3.18	4.92	3.56	11.66				2.28					2.28	0.50	0.50			0.98	0,98	26.45	26.95
2 ПСП 30.30.1,6-1Т	9.42	1.44	10,86	3.34		11.72	15.06				2.28					2,28	0.50	0.50			0.98	0,98	29.18	29.68
ПСП 60.30.1,6-1Т	15.54	3.56	19.10	3.18	4.92	3.20	11.30							7.20		7.20	0.50	0,50			0.98	0,98	38.58	39.08
1 ПСП 60.30.1,6-1Т	15.42	3.52	18.94	3.18	4.92	3.56	11.66							7.20		7.20	0.50	0.50			0.98	0,98	38.78	39.28
2 ПСП 60.30.1,6-1Т	14.94	3.48	18.42	3.34		11.72	15.06								10.46	10.46	0,50	0,50			0.98	0,98	44.92	45.42
3 ПСП 60.30.1,6-1Т	15.14	3.28	18,42	3.58		13.14	16,72								10.46	10.46	0.50	0.50			0.98	0,98	47.58	48.08
4 ПСП 60.30.1,6-1Т	14.54	3.28	17,82	3.58		8.36	11,94								10.46	10,46	0.50	0.50			0.98	0,98	41.20	41.70
5 ПСП 60.30.1,6-1Т	14.68	3.12	17.80	6.04		7.72	13,76							7.20		7.20	0.50	0.50			0.98	0.98	39.74	40.24
6 ПСП 60.30.1,6-1Т	14.64	3.16	17.80	6.04		7.72	13.76							7.20		7.20	0.50	0.50			0.98	0.98	39.74	40.24
1 ПС 59.33.1,6-1Т	19.75	9.13	28.88					0.98	0,98						10.46	10.46	1.34	1.34	1.29	1.29	1.66	1.66	43.24	44.58
2 ПС 59.33.1,6-1Т	19.75	9.13	28,88					0.98	0,98						10.46	10.46	1.34	1.34	1.29	1.29	1.66	1.66	43.24	44.58
ПС 12.33.1,6-1Т	4.96	1.76	6.72							1.52						1.52	0.50	0.50	0.84	0,84	0.14	0,14	9.22	9.72
1 ПС 60.33.1,6-1Т	19.67	9.27	28.94												10.46	10.46	1.00	1.00	1.29	1.29	0.70	0.70	41.39	42.39
2 ПС 60.33.1,6-1Т	19.67	9.27	28.94												10.46	10.46	1.00	1.00	1.29	1.29	0.70	0.70	41.39	42.39
ПС 30.33.1,6-1Т	10.52	4.51	15.03									3.86				3.86	1.00	1.00	0.86	0.86	1.12	1.12	20.87	21.87
1 ПСГ 59.33.1,6-1Т	20.40	6.02	26.42	3.39	4.07		7,46	0.98	0,98						10.46	10.46	1.34	1,34	1.29	1.29	1.66	1,66	48.27	49.61
2 ПСГ 59.33.1,6-1Т	20.40	6.02	26.42	3.39	4.07		7,46	0.98	0,98						10.46	10.46	1.34	1,34	1.29	1.29	1.66	1,66	48.27	49.61
ПС 36.30.1,6-7т	7.56	2,28	9 84		28.56		28.56	2,21	2.21				5.06			5.06	0.59	0.59			0.98	0.98	46.65	47.24
6 ПСП 60.30.1,6-7т	11.47	2.60	14.07	6.04	33.92	7.72	47.68							7.20		7.20	0.50	0.50			0.98	0.98	69.93	70.43

Инв № подл	Подпись и дата	Взам. инв. №

Формат	Зона	Поз	Обозначение	Наименование	Колич. на испол. 1.220.1-2.6 1.0.0.0-										Прим.
					–	01	02	03	04	05	06	07	08	09	
				Документация											
12			1.220.1-2.6 1.0.0.0 СБ	Сборочный чертеж	X	X	X	X	X	X	X	X	X	X	
12			1.220.1-2.6 0.0.0.0 У	Узлы	X	X	X	X	X	X	X	X	X	X	
12			1.220.1-2.6 0.0.0.0 В Ст	Выборка стали	X	X	X	X	X	X	X	X	X	X	
12			1.220.1-2.6 0.0.0.0 ПЗ	Пояснительная записка	X	X	X	X	X	X	X	X	X	X	
				Сборочные единицы											
12		1	1.220.1-2.7-0.1.0.0	Каркас пр. КП 1-1	1										
12		1	-01	Каркас пр. КП2-1		1									
12		1	-02	Каркас пр. КП3-1			1								

Нач. отд.	А.Балашов		1.220.1-2.6 1.0.0.0.
Нормоконт.			
Г.И.П.	А.Крылкин		Панель внутренняя стеновая ПС
Г.И.П.	Ю.Герман		
Зед. инж.	М.Шостинская		
Провер.	Ю.Герман		
Разработ.	М.Шостинская		

Стадия	Лист	Листов
Р	1	2

ЦНИИЭП жилища г. Москва

Инв № подл	Подпись и дата	Взам. инв. №

Формат	Зона	Поз	Обозначение	Наименование	Колич. на испол. 1.220-2.6 1.0.0.0-										Примеч.
					–	01	02	03	04	05	06	07	08	09	
12		1	1.220.1-2.7 0.1.0.0-03	Каркас пр. КП4-1				1							
12		1	1.220.1-2.7 0.2.0.0	Каркас пр. КП5-1					1						
12		1	-01	Каркас пр. КП6-1						1					
12		1	-02	Каркас пр. КП7-1							1				
12		1	-03	Каркас пр. КП8-1								1			
12		1	-04	Каркас пр. КП9-1									1		
12		1	-05	Каркас пр. КП10-1										1	
				Материал											
		2		Бетон тяжелый М150 (куб.м)	1.40	1.44	1.73	2.86	1.15	1.35	1.44	2.81	2.90	0.58	

Рис.1

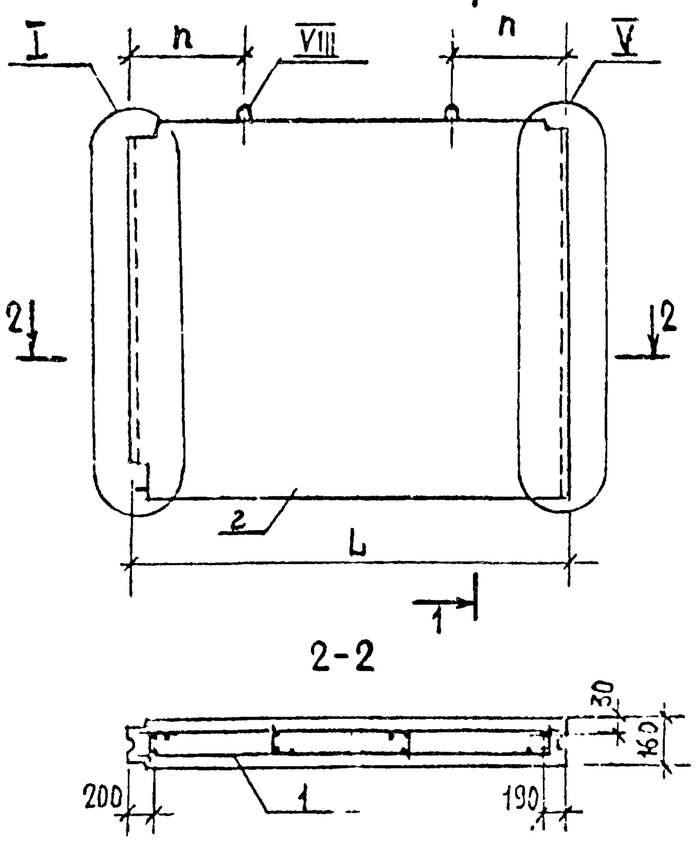

Рис. 2

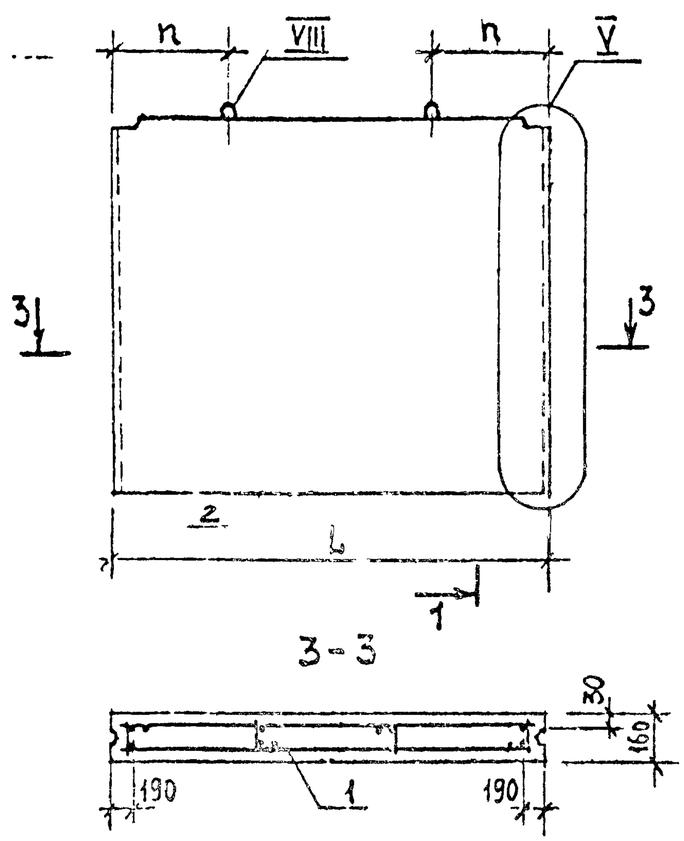

Рис. 3

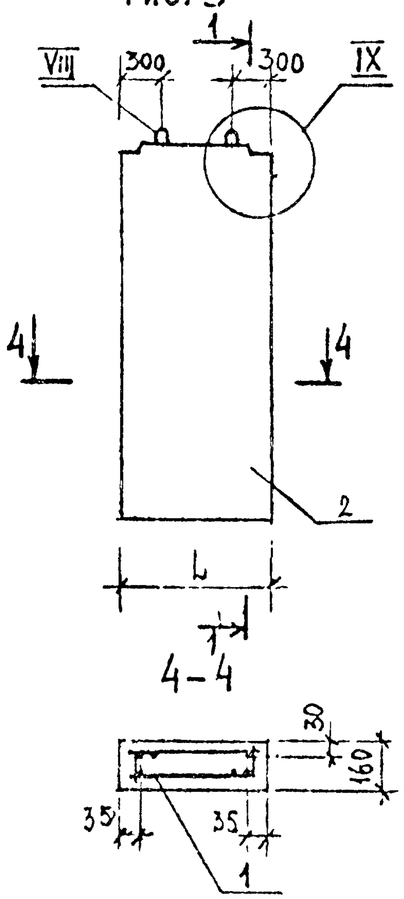

1-1

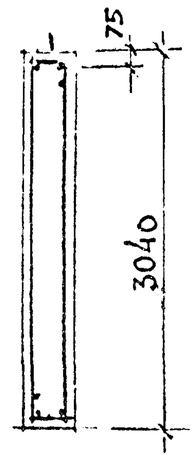

Обозначение	Марка	Рис.	Размеры, мм L	Размеры, мм n	Масса, кг	Примечание
1.220.1-2.6 1.0.0.0	ПС 29.30.1,6-1Т	1	2890	590	3350	
-01	ПС 30.30.1,6-1Т		2980	640	3350	
-02	ПС 36.30.1,6-1Т		3580	940	4150	
-03	ПС 59.30.1,6-1Т		5890	1450	6900	
-04	ПС 24 30.1,6-1Т	2	2380	340	2800	
-05	ПС 28.30.1,6-1Т		2800	550	3250	
-06	ПС 30 30 1,6-1Т		2980	640	3500	
-07	ПС 58.30.1,6-1Т		5800	1400	6750	
-08	ПС 60.30.1,6-1Т		5980	1490	7000	
-09	ПС 12.30.1,6-1Т	3	1180	300	1400	

Узлы I, V, VIII, IX см 1.220.1-2.6 0.0.0.0У листы 1,2,3

Нач. отд.	Л. Балановский		
Морисков			
Гл. инж. пр.	А. Крисакин		
Гл. инж. пр.	Ю. Герман		
Вед. инж.	Н. Шатинская		
Проверил	М. Шатинская		
Разработ.	А. Голубева		

1.220.1-2.6 1.0.0.0 СБ

Панель внутренняя стеновая ПС
Сборочный чертеж

Стадия	Масса	Масштаб
Р	см. табл.	1:50
Лист	Листов 1	

ЦНИИЭП жилища г. Москва

Инв. № подл. | Подпись и дата | Взам. инв. №

Инв № подл	Подпись и дата	Взам. инв. №

Формат	Зона	Позиция	Обозначение	Наименование	Колич. на испол. 1.220.1-2.6 2.0.0.0-										Примеч.
					-	01	02	03	04	05	06	07	08	09	
				Документация											
11			1.220.1-2.6 2.0.0.0 СБ	Сборочный чертеж	X	X	X	X	X	X	X	X			
11			1.220.1-2.6 0.0.0.0 У	Узлы	X	X	X	X	X	X	X	X			
11			1.220.1-2.6 0.0.0.0 ВС	Выборка стали	X	X	X	X	X	X	X	X			
11			1.220.1-2.6 0.0.0.0 ПЗ	Пояснительная записка	X	X	X	X	X	X	X	X			
				Сборочные единицы											
11		1	1.220.1-2.7 0.3.0.0	каркас пр. КП11-1	1										
11		1	-01	каркас пр. КП12-1		1									
11		1	1.220.1-2.7 0.4.0.0-	каркас пр. КП15-1			1								
11		1	-01	каркас пр. КП16-1				1							

Нач. отд.	А. Балдинович		1.220.1-2.6 2.0.0.0.
Нормоконтр.			
Г.И.П.	А. Кривакин		Панель внутренняя стеновая ПС
Г.И.П.	Ю. Герман		
Вед. инж.	М. Шотинская		
Проверил	Ю. Герман		
Разработ.	М. Шотинская		

Стадия	Лист	Листов
Р	1	2

ЦНИИЭП жилища г. Москва

Инв № подл	Подпись и дата	Взам инв №

Формат	Зона	Позиция	Обозначение	Наименование	Колич. на испол. 1.220.1-2.6 2.0.0.0-										Примеч.
					-	01	02	03	04	05	06	07	08	09	
11		1	1.220.1-2.7 0.4.0.0-02	каркас пр. КП17-1					1						
11		1	-03	каркас пр. КП18-1						1					
11		1	1.220.1-2.7 0.3.0.0-02	каркас пр. КП13-1							1				
11		1	-03	каркас пр. КП14-1								1			
11		2		пробка деревянная	2	3	2	2	2	3	8	8			
				Материал											
		3		бетон тяжелый М150 (куб.м)	2.52	2.34	1.02	1.02	2.55	2.39	1.91	2.50			

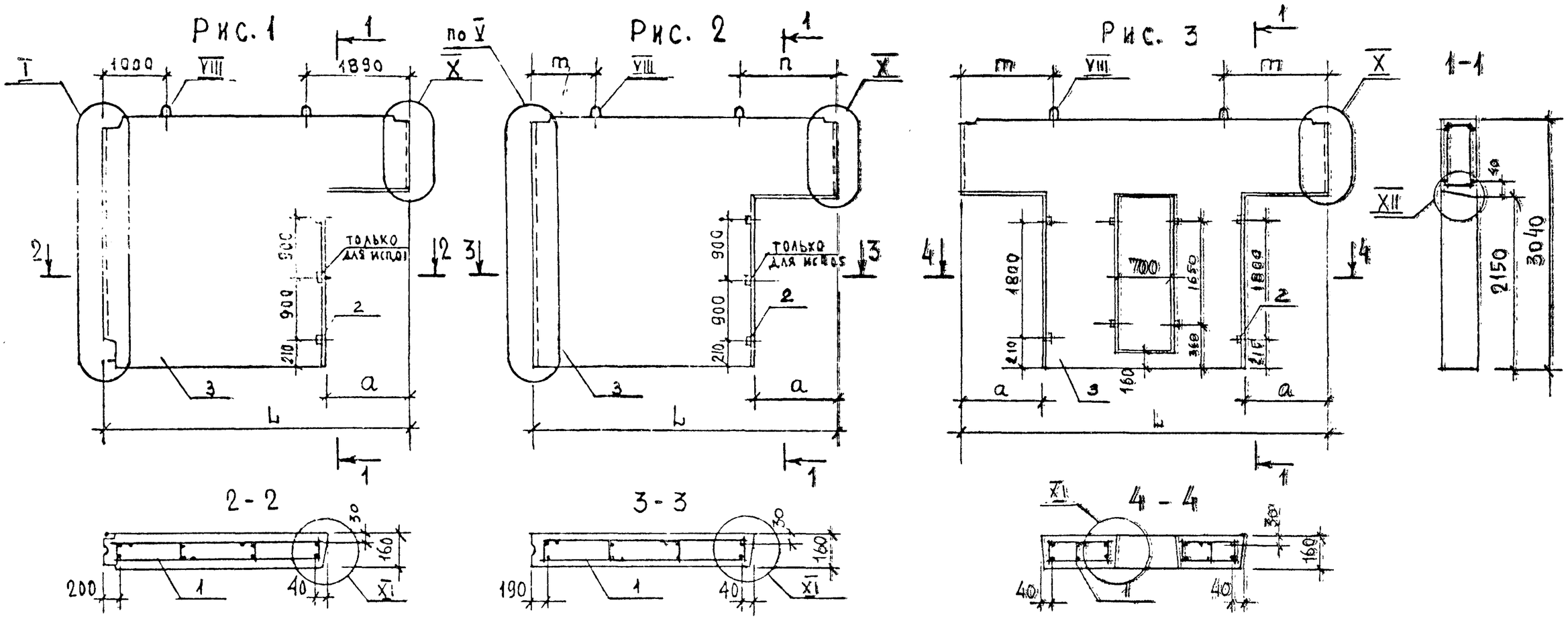

Узлы I, V, X, XI, XII см 1.220.1-2.6 2.0.0.0ч листы 1, 2, 3.

Обозначение	Марка	Рис.	Размеры, мм L	a	m	n	Масса, кг	Примечание
1.220.1-2.6 2.0.00	ПСГ 59.30.1,6-1Т	1	5890	1000		-	6050	
-01	ПСГ 59.30.1,6-1Т			1500	-	-	5650	
-02	ПСГ 28.30.1,6-1Т	2	2800	1000	600	1150	2450	
-03	ПСГ 30 30.1,6-1Т		2980	1250	600	1380	2450	
-04	ПСГ 60.30.1,6-1Т		5980	1050	1000	1980	6150	
-05	ПСГ 60.30.1,6-1Т			1500	1000	1980	5750	
-06	ПСГ 58.30.1,6-1Т	3	5800	1000	1900	-	4600	
-07	ПСГ 70.30.1,6-1Т		7000		2000	-	5000	

Нач. отд.	А. Балановский		
Инженер			
Гл. инж. пр.	А. Кривакин		
Гл. инж. пр.	Ю. Герман		
Сед. инж.	М. Шатинская		
Проверил	М. Шатинская		
Разработ.	А. Голубева		

1.220.1-2.6 2.0.0.0 СБ

Панель внутренняя стеновая ПСГ

Сборочный чертеж.

Стадия	Масса	Масштаб
Р	см. табл.	1:50
Лист	Листов	

ЦНИИЭП жилища г. Москва

Инв № подл	Подпись и дата	Взам. инв. №

Формат	Зона	Поз	Обозначение	Наименование	Колич. на испол. 1.220.1-2.6 3.0.0.0										Примеч.
					–	01	02	03	04	05	06	07	08		
				Документация											
11			1.220.1-2.6 3.0.0.0 СБ	Сборочный чертеж	X	X	X	X	X	X	X	X	X		
11			1.220.1-2.6 0.0.0.0 У	Узлы	X	X	X	X	X	X	X	X	X		
11			1.220.1-2.6 0.0.0.0 СТ	Выборка стали	X	X	X	X	X	X	X	X	X		
11			1.220.1-2.6 0.0.0.0 ПЗ	Пояснительная записка	X	X	X	X	X	X	X	X	X		
				Сборочные единицы											
11		1	1.220.1-2.7 05.0.0	каркас пр. КП 19-1	1										
11		1	-01	каркас пр. КП 20-1		1									
11		1	02	каркас пр. КП 21-1			1								

Нач. отд.	А. Балянский		1.220.1-2.6 3.0.0.0.
Нормоконт.			
Г.И.П.	А. Крубакин		Панель внутренняя стеновая ПС
Г.И.П.	Ю. Герман		
Вед. инж.	М. Шатинская		
Проверил	Ю. Герман		
Разработ.	М. Шатинская		

Стадия	Лист	Листов
Р	1	2

ЦНИИЭП жилища г. Москва

Инв № подл	Подпись и дата	Взам. инв №

Формат	Зона	Поз	Обозначение	Наименование	Колич. на испол. 1.220.1-2.6 3.0.0.0										При-
					–	01	02	03	04	05	06	07	08		
11		1	1.220.1-2.7 0.5.0.0-03	каркас пр. КП22-1				1							
11		1	-04	каркас пр. КП23-1					1						
11		1	-05	каркас пр. КП24-1						1					
11		1	-06	каркас пр. КП25-1							1				
11		1	1.220.1-2.7 0.6.0.0-	каркас пр. КП26-1								1			
11		1	-01	каркас пр. КП27-1									1		
11		2		пробка деревянная	4	4	4	4	4	4	6	6	6		
				Материал											
		3		бетон тяжелый М150 (куб.м)	1.08	1.05	0.98	2.54	2.51	2.44	2.33	2.25	2.13		

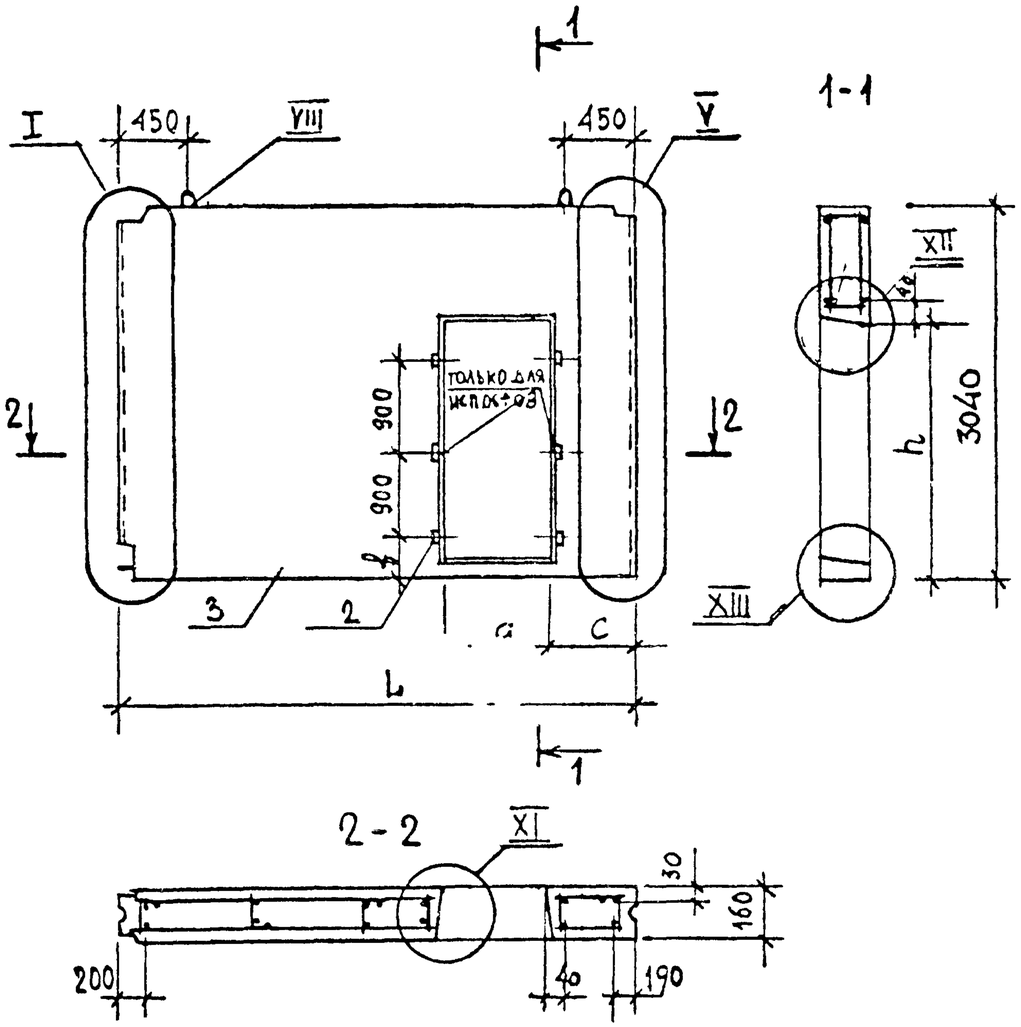

Обозначение	Марка	Размеры, мм					Масса	Примеч.
		L	a	h	c	b		
1.220.1-2.6 3.0.0.0	ПСП 29.30.1,6-1Т	2890	900	2150	700	210	2600	
-01	1ПСП 29.30.1,6-1Т		1000				2500	
-02	2ПСП 29.30.1,6-1Т		1200				2350	
-03	ПСП 59.30.1,6-1Т	5890	900				6100	
-04	1ПСП 59.30.1,6-1Т		1000				6050	
-05	2ПСП 59.30.1,6-1Т		1200				5850	
-06	3ПСП 59.30.1,6-1Т		1500				5600	
-07	4ПСП 59.30.1,6-1Т		1500	2500		510	5400	
-08	5ПСП 59.30.1,6-1Т		1800				5100	

Узлы I, V, VIII, XI, XII, XIII см. 1.220.1-2.6 0.0.0.0У листы 1, 2, 3,

Нач. отд	Балановский		
Нормокон			
Гл. инж пр	Кривакин		
Гл. инж пр	Герман		
Вед. инж	Шатинская		
Проверил	Шатинская		
Разработ	Голубева		

1.220.1-2.6 3.0.0.0 СБ

Панель внутренняя стеновая ПСП
Сборочный чертеж

Стадия	Масса	Масштаб
Р	см табл	1:50
Лист	Листов 1	

ЦНИИЭП жилища г. Москва

Инв. № подл | Подпись и дата | Взам. инв. №

Инв. № подл	Подпись и дата	Взам. инв. №

Формат	Зона	Поз.	Обозначение	Наименование	Колич на испол 1.220.1-2.6-4.0.0.0-										Примеч
					–	01	02	03	04	05	06	07	08	09	
				Документация											
11			1.220.1-2.6 4.0.0.0 СБ	сборочный чертеж	X	X	X	X	X	X	X	X	X	X	
11			1.220.1-2.6 0.0.0.0 У	узлы	X	X	X	X	X	X	X	X	X	X	
11			1.220.1-2.6 0.0.0.0 В.С	выборка стали	X	X	X	X	X	X	X	X	X	X	
11			1.220.1-2.6 0.0.0.0 ПЗ	пояснительная записка	X	X	X	X	X	X	X	X	X	X	
				Сборочные единицы											
11		1	1.220.1-27 0.7.0.0	каркас пр.КП28-1	1										
11		1	-01	каркас пр.КП29-1		1									
11		1	-02	каркас пр.КП30-1			1								

Нач. отд	Л. Балацкий		
Нормоконт			
Г.И.П.	А. Крикун		
Г.И.П	Ю. Герман		
Вед. инж	М. Шатрицкая		
Провер.	Ю. Герман		
Разработ.	М. Шатрицкая		

1.220.1-2.6-4.0.0.0

Панель внутренняя стеновая ПС

Стадия	Лист	Листов
Р	1	2

ЦНИИЭП жилища г. Москва

Инв № подл	Подпись и дата	Взам. инв. №

Формат	Зона	Поз	Обозначение	Наименование	Колич на испол 1.220.1-2.6-4.0.0.0-										Примеч
					–	01	02	03	04	05	06	07	08	09	
11		1	1.220.1-2.7 07.0.0-03	каркас пр КП31-1				1							
11		1	-04	каркас пр.КП32-1					1						
11		1	-05	каркас пр.КП33-1						1					
11		1	-06	каркас пр.КП34-1							1				
11		1	1.220.1-27 0.8.0.0-	каркас пр.КП35-1								1			
11		1	-01	каркас пр.КП36-1									1		
11		1	-02	каркас пр.КП37-1										1	
		2		пробка деревянная	4	4	4	4	4	4	6	6	6	6	
				Материал											
		3		бетон тяжелый М150 (куб м)	1.10	1.10	100	2.56	2.53	2.45	2.35	2.27	2.15	2.15	

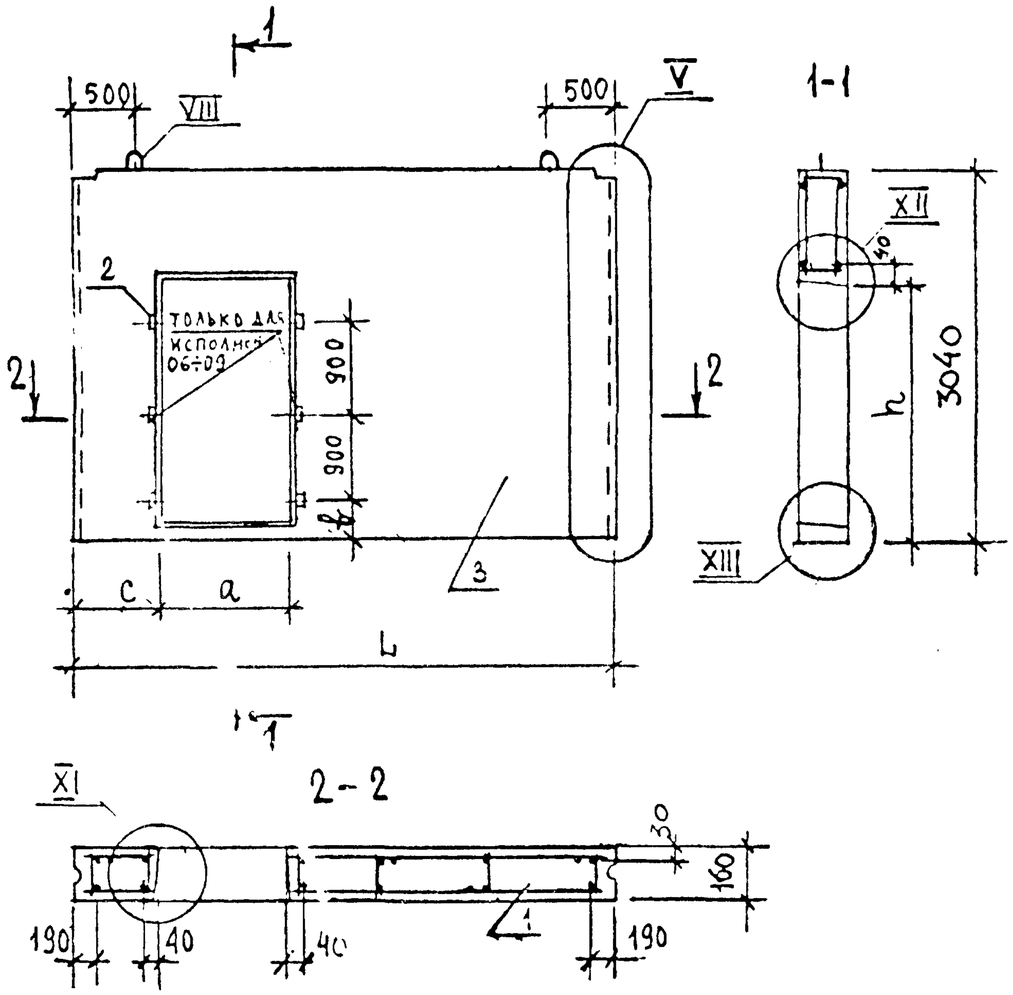

Обозначение	Марка	Размеры, мм					Масса	Примеч.
		L	a	h	c	t		
1.220.1-2.6 4.0.0.0	ПСП.30.30.1,6-1Т		900				2600	
-01	1ПСП.30 30.1,6-1Т	2980	1000				2500	
-02	2ПСП.30.30.1,6-1Т		1200				2350	
-03	ПСП.60.30.1,6-1Т		900	2150	700	210	6150	
-04	1ПСП.60.30 1,6-1Т		1000				6100	
-05	2ПСП.60.30 1,6-1Т	5980	1200				5900	
-06	3ПСП 60.30.1,6-1Т		1500				5650	
-07	4ПСП.60.30.1,6-1Т		1500				5450	
-08	5ПСП.60.30.1,6-1Т		1800	2500		510	5150	
-09	6ПСП 60.30.1,6-1Т		1800		2090		5150	

Узлы V, VIII, XI, XII, XIII - см 1.220.1-2.6 0.0.0.0 у листы 2,3

Нач. отд.	Л. Балаховский		
Нормокон.			
Гл. инж. пр.	А. Кривакин		
Гл. инж. пр.	Ю. Герман		
Вед. инж.	М. Шатинская		
Проверил	Шатинская		
Разработ.	А. Голубева		

1.220.1-2.6 4.0.0.0 СБ

Панель внутренняя стеновая ПСП

Сборочный чертеж

Стадия	Масса	Масштаб
Р	см табл.	1:50
Лист	Листов 1	

ЦНИИЭП жилища г. Москва

Инв. № подл. | Подпись и дата | Взам. инв. №

Инв № подл.	Подпись и дата	Взам. инв. №

Формат	Зона	Позиц	Обозначение	Наименование	Колич. на испол. 1.220.1-2.6 5.0.0.0										Примеч
					–	01	02	03	04	05	06	07	08	09	
				Документация											
11			1.220.1-2.6 5.0.0.0 СБ	сборочный чертеж	X	X	X								
11			1.220.1-2.6 0.0.00 У	узлы	X	X	X								
11			1.220.1-2.6 0.0.0.0 ВСТ	выборка стали	X	X	X								
11			1.220.1-2.6 0.0.0.0 ПЗ	пояснительная записка	X	X	X								
				Сборочные единицы											
11		1	1.220.1-2.7 09.0.0	каркас пр. КП38	1										
11		1	-01	каркас пр. КП39-1		1									
11		1	1.220.1-2.7 0.10.0.0	каркас пр. КП40-1			1								
				Материал											
		3		БЕТОН ТЯЖЕЛЫЙ М150 (куб.м)	3.06	3.06	0.61								

Нач. отд	А. Балановский		
Нормокон			
Г.И.П	А. Кривакин		
Г.И.П	Ю. Герман		
Вед. инж	М. Шатинская		
Проверил	Ю. Герман		
Разработ	М. Шатинская		

1.220.1-2.6 5.0.0.0

Панель внутренняя стеновая ПС

Стадия	Лист	Листов
Р		1

ЦНИИЭП жилища г. Москва

Инв № подл.	Подпись и дата	Взам. инв. №

Формат	Зона	Позиц	Обозначение	Наименование	Колич на испол. 1.220.1-2.6 6.0.0.0										Примеч
					–	01	02	03	04	05	06	07	08	09	
				Документация											
11			1.220.1-2.6 6.0.0.0 СБ	Сборочный чертеж	X	X	X								
11			1.220.1-2.6 0.0.0.0 У	узлы	X	X	X								
11			1.220.1-2.6 0.0.0.0 ВСТ	Выборка стали	X	X	X								
11			1.220.1-2.6 0.0.0.0 ПЗ	пояснительная записка	X	X	X								
				Сборочные единицы											
11		1	1.220.1-2.7 0.11.0.0	каркас пр. КП42-1	1										
11		1	-01	каркас пр. КП43-1		1									
11		1	1.220.1-2.7 0.10.0.0-01	каркас пр. КП41-1			1								
				Материал											
		3		БЕТОН ТЯЖЕЛЫЙ М150 (куб.м)	3.11	3.11	1.56								

Нач. отд	А. Балановский		
Нормокон			
Г.И.П	А. Кривакин		
Г.И.П.	Ю. Герман		
Вед. инж	М. Шатинская		
Проверил	Ю. Герман		
Разработ.	М. Шатинская		

1.220.1-2.6. 6.0.0.0

Панель внутренняя стеновая ПС

Стадия	Лист	Листов
Р		1

ЦНИИЭП жилища г. Москва

Рис 1

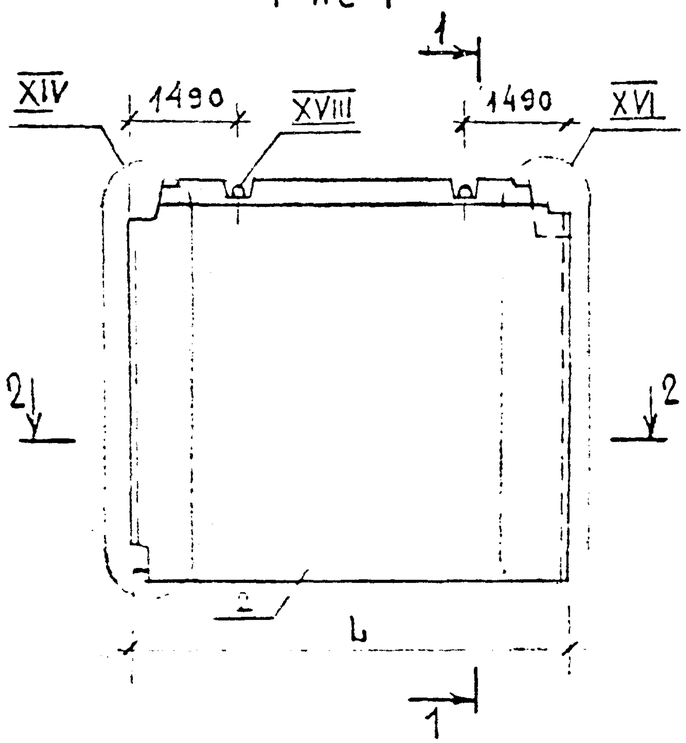

Рис. 2

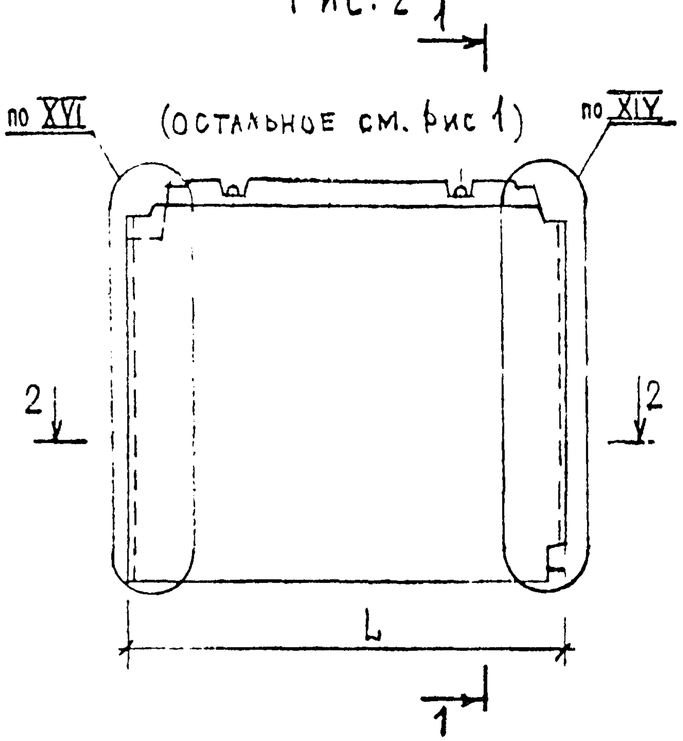

Рис. 3

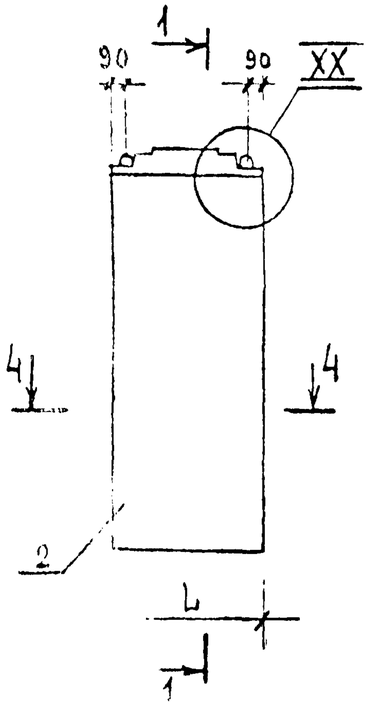

1-1

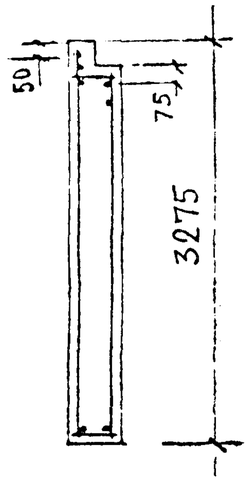

2-2

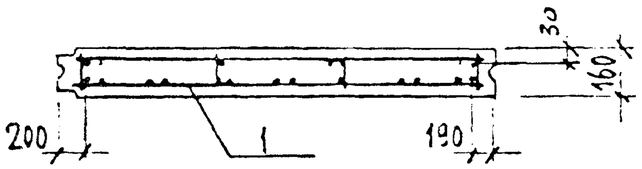

4-4

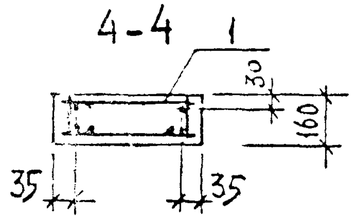

Узлы XIV, XVI, XX см 1.220.1-2.6 0.0.0.0У листы 4, 5, 6 соответственно

Обозначение	Марка	Рис	Размеры, мм L		Масса	Примечание
1.220.1-2.6 5.0.0.0	1ПС 59.33.1,6-1Т	1	5890		7350	
-01	2ПС 59.33.1,6-1Т	2				
-02	ПС 12.33.1,6-1Т	3	1180		1450	

Нач. отд.	Л. Балановский		1.220.1-2.6 5.0.00 СБ	
Нормоконт.			Панель внутренняя стеновая ПС. Сборочный чертеж	Стадия: Р; Масса: см табл.; Масштаб: 1:50
Гл. инж. пр.	А. Кривакин			Лист; Листов 4
Гл. инж. пр.	Ю. Герман			ЦНИИЭП жилища г. Москва
Вед. инж.	Н. Шатинская			
Ярсьер пр.	Н. Шатинская			
Разработ.	А. Голубева			

Инв. № подл. | Подпись и дата | Взам. инв. №

Рис. 1

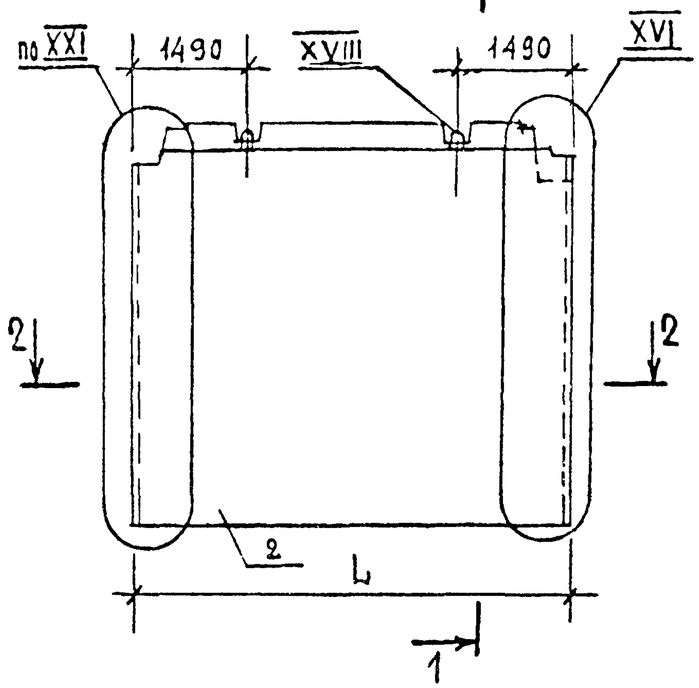

Рис. 2

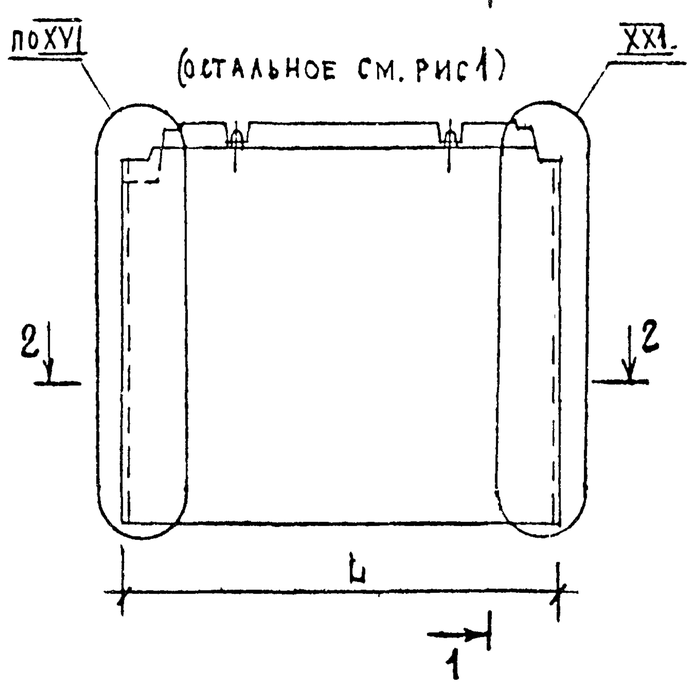

Рис. 3

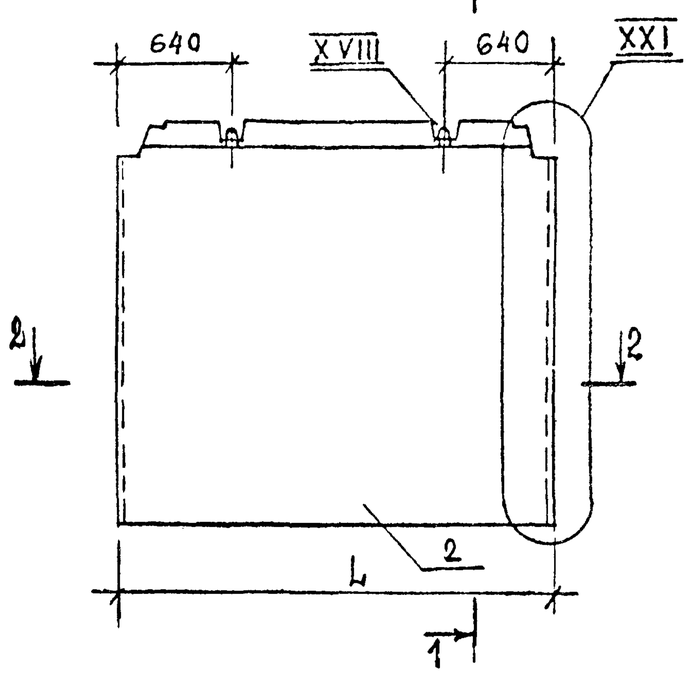

1-1

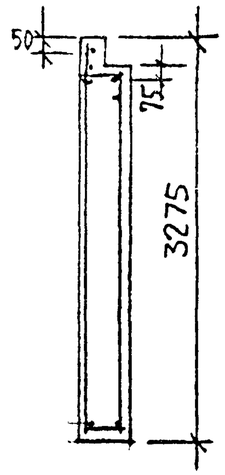

2-2

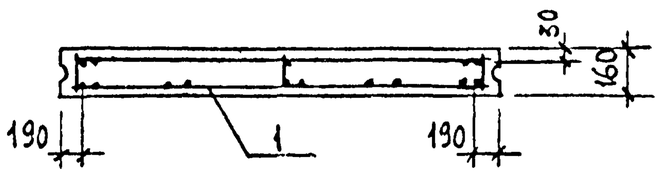

Узлы XVI, XVIII, XXI см 1.220.1-2.6 0.0.0.у листы 5, 6, 7 соответственно.

Обозначение	Марка	Рис.	Размеры, мм L		Масса	Примечан.
1.220.1-2.6 6.0.0.0	1ПС 60.33.1,6-1Т	1	5980		7450	
-01	2ПС 60.33 1,6-1Т	2				
-02	ПС 30.33.1,6-1Т	3	2980		3700	

Нач отд	А. Балановский		
Норм.контр			
Гл.инж.пр	А. Кривакин		
Гл.инж.пр	Ю. Герман		
Вед.инж	М. Шатинская		
Проверил	М. Шатинская		
Разработ	А. Гокуева		

1.220.1-2.6 6.0.0.0 СБ

Панель внутренняя стеновая ПС
Сборочный чертеж

Стадия	Масса	Масштаб
Р	см табл	1:50
Лист	Листов 1	

ЦНИИЭП жилища г. Москва

Инв. № подл | Подпись и дата | Взам. инв. №

Инв № подл	Подпись и дата	Взам инв №

Формат / Зона	Позиция	Обозначение	Наименование	Колич. на испол. 1.220.1-2.6 7.0.0.0-										Примеч.
				-	01	02	03	04	05	06	07	08	09	
			Документация											
11		1.220.1-2.6 7.0.0.0 СБ	сборочный чертеж	X	X									
11		1.220.1-2.6 0.0.0.0 У	узлы	X	X									
		1.220.1-2.6 0.0.0.0 В.Ст	выборка стали	X	X									
		1.220.1-2.6 0.0.0.0 ПЗ	пояснительная записка	X	X									
			Сборочные единицы											
11	1	1.220.1-2.6 0.12.0.0	каркас пр. КП44-1	1										
11	1	-01	каркас пр КП45-1		1									
11	2		пробка деревянная	2	2									
			материал											
	3		БЕТОН ТЯЖЕЛЫЙ М150 (куб.м)	2.72	2.72									

Гл. арх. отд.	А. Балановский		1.220.1-2.6 7.0.0.0
Нормоконт.			
Гл. инж. пр.	А. Крезакин		Панель внутренняя стеновая ПС
Гл. инж. пр.	Ю. Герман		
Вед. инж.	М. Шатинская		
Проверил	Ю. Гермак		
Разработ.	М. Шатинская		

Стадия	Лист	Листов
Р		1

ЦНИИЭП жилища г. Москва

Рис. 1

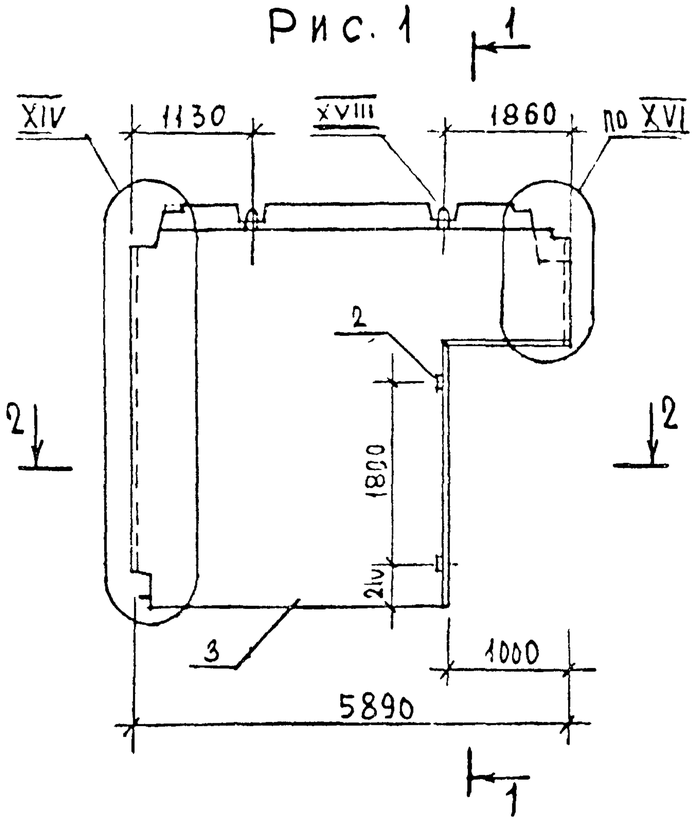

1-1

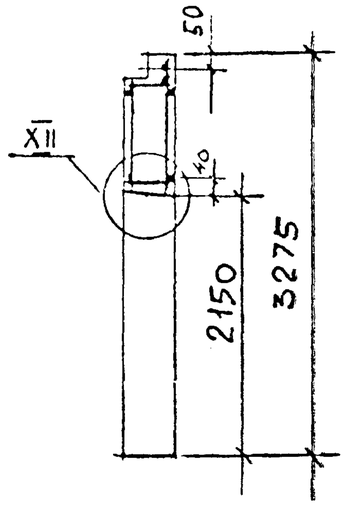

Рис. 2
(остальное см рис 1)

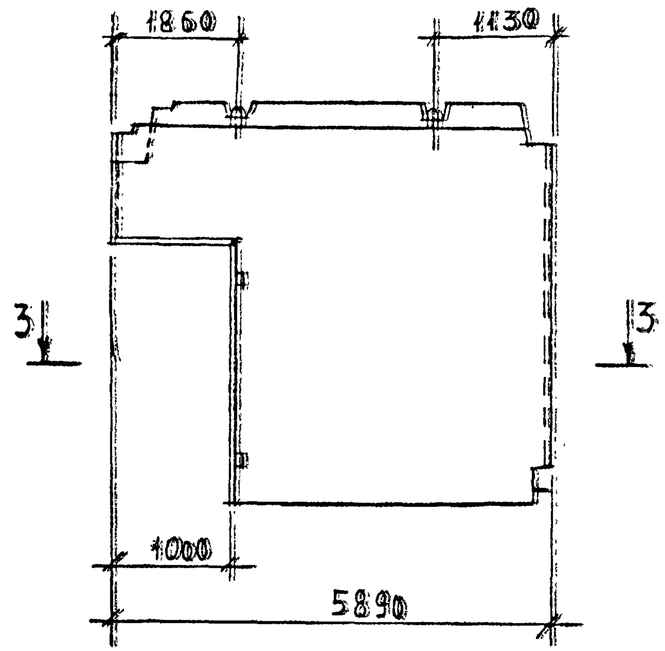

2-2

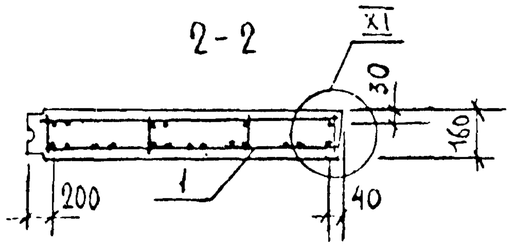

3-3

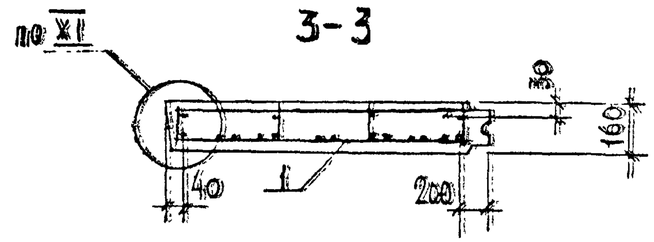

Узлы XI, XII, XIV, XVIII, XVI см 1.220.1-2.6 0.0.0.07 листы 3, 4, 5.

Обозначение	Марка	Рис	Размеры, мм		Масса	Примечан.
			L			
1.220.1-2.6 7.0.0.0	1 ПСГ 59.33.1,6-1Т	1	5890		6550	
-01	2 ПСГ 59.33.1,6-1Т	2				

Гл. ст.	А. Балановский		1.220.1-2.6. 7.0.0.0 СБ
Инж.	А. Крижаки		Панель внутренняя стеновая ПСГ. Сборочный чертеж
Инж. пр.	Ю. Гержан		Стадия: Р; Масса: см. ТБ; Масштаб: 1:50
Гл. инж.	Н. Шатинская		Лист; Листов 4
Инженер	М. Шатинская		ЦНИИЭП жилища г. Москва
Инженер	А. Голубев		

Взам. инв. № | Подпись и дата

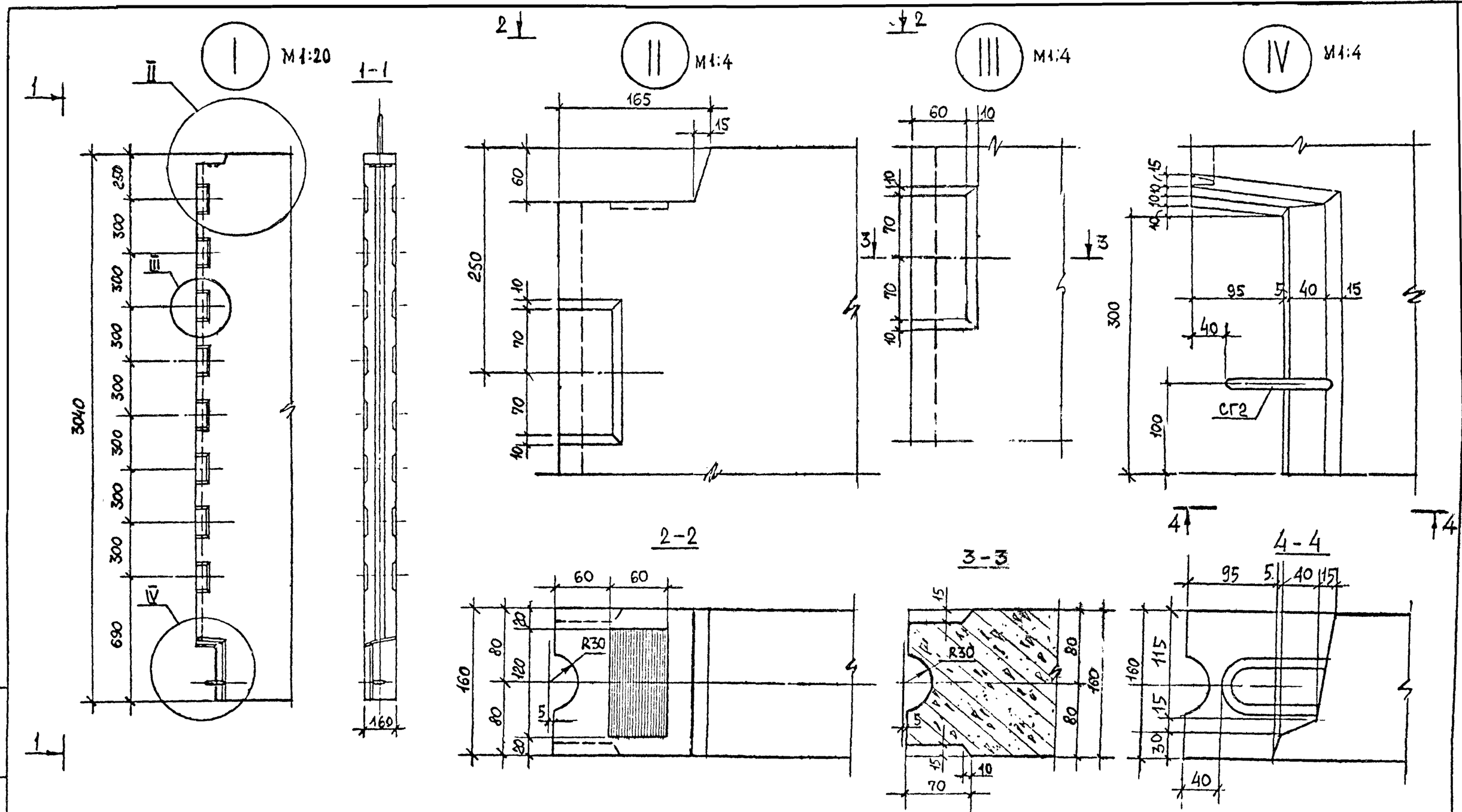

Нач. отд.	Л.Балановская		
Норм.контр.			
ГИП	Ю.Герман		
Вед.инж.	М.Шатинская		
Пров.	М.Шатинская		
Разраб.	Л.Лесникова		

1.220.1-2.6 0.0.0.0 У

Узел

Стадия	Лист	Листов
Р	1	8

ЦНИИЭП жилища г Москва

Инв. № подл. | Подпись и дата | Взам. инв. №

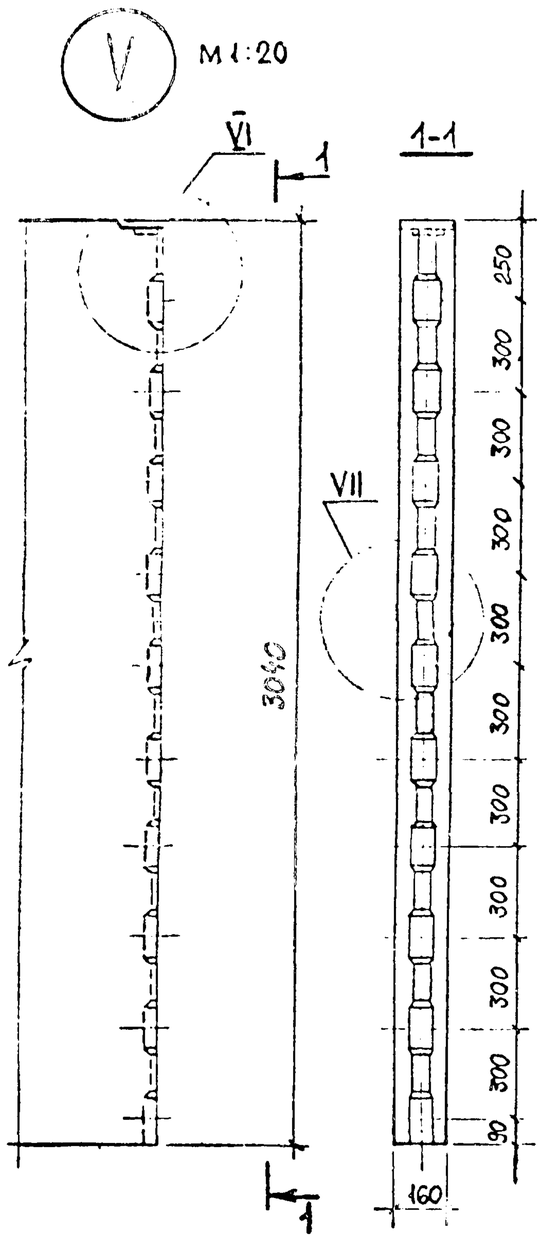

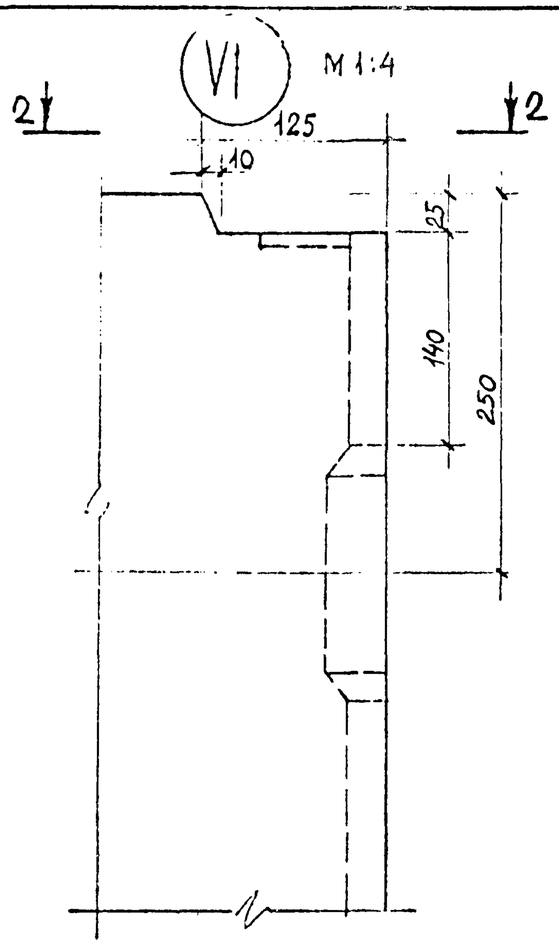

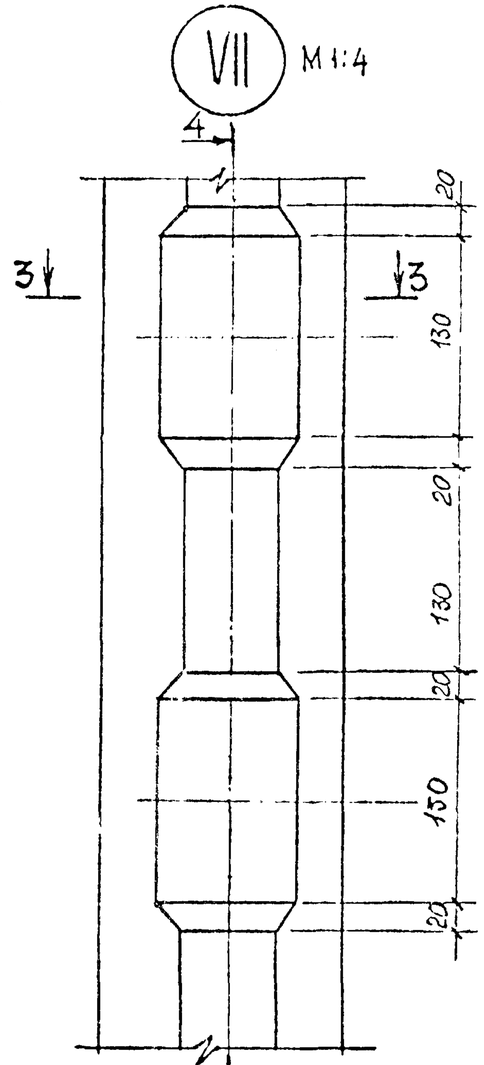

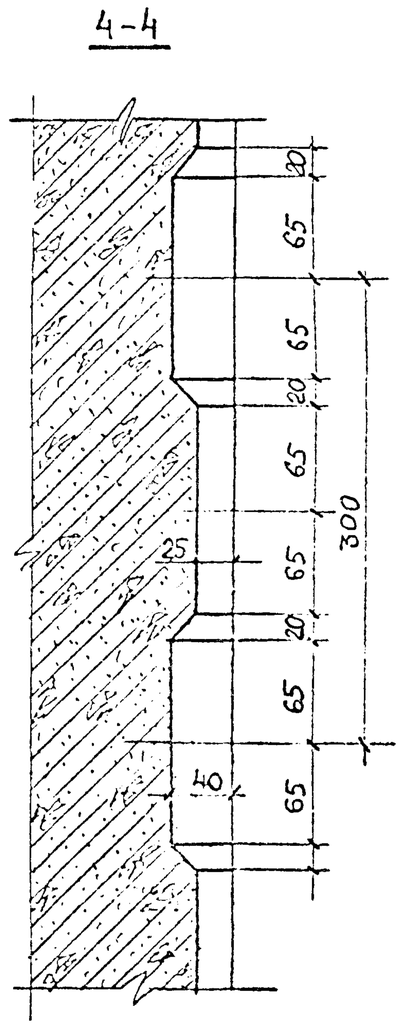

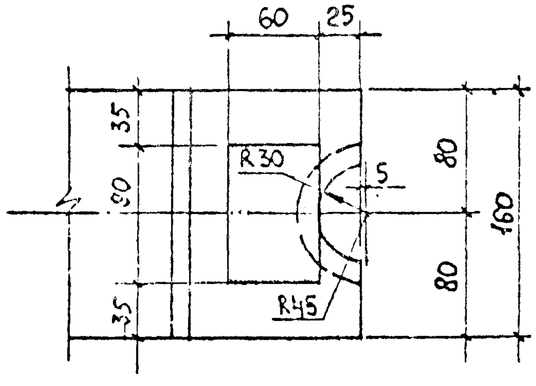

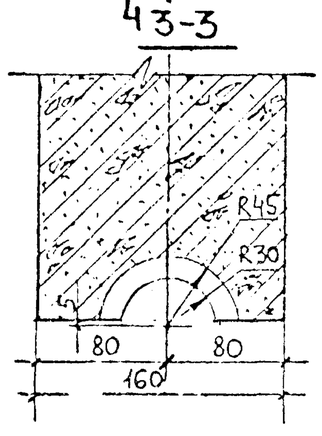

Инв. № подл.	Подпись и дата	Взам. инв. №

1.220.1-2.6·0.0.0.0 У

Лист 2

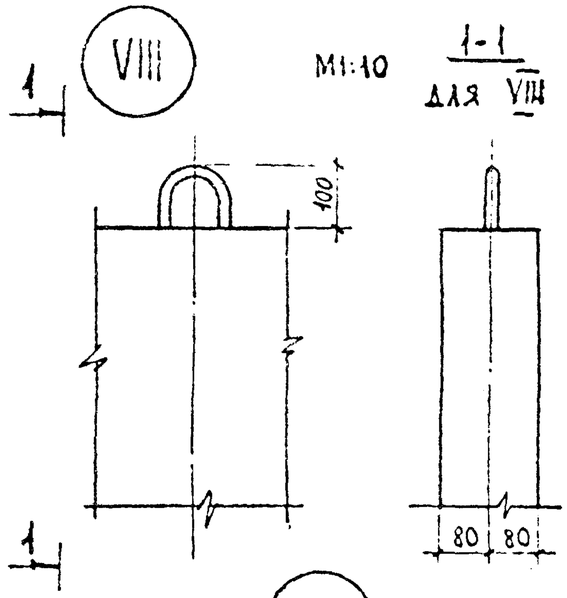

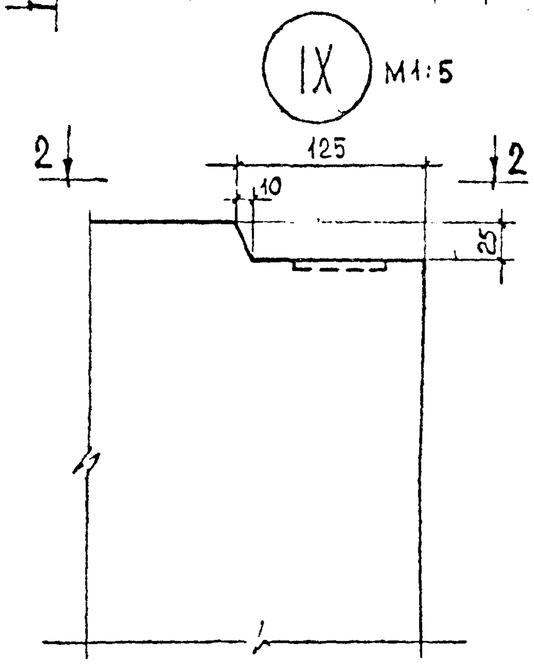

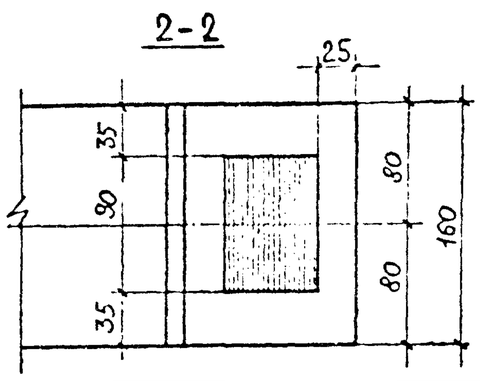

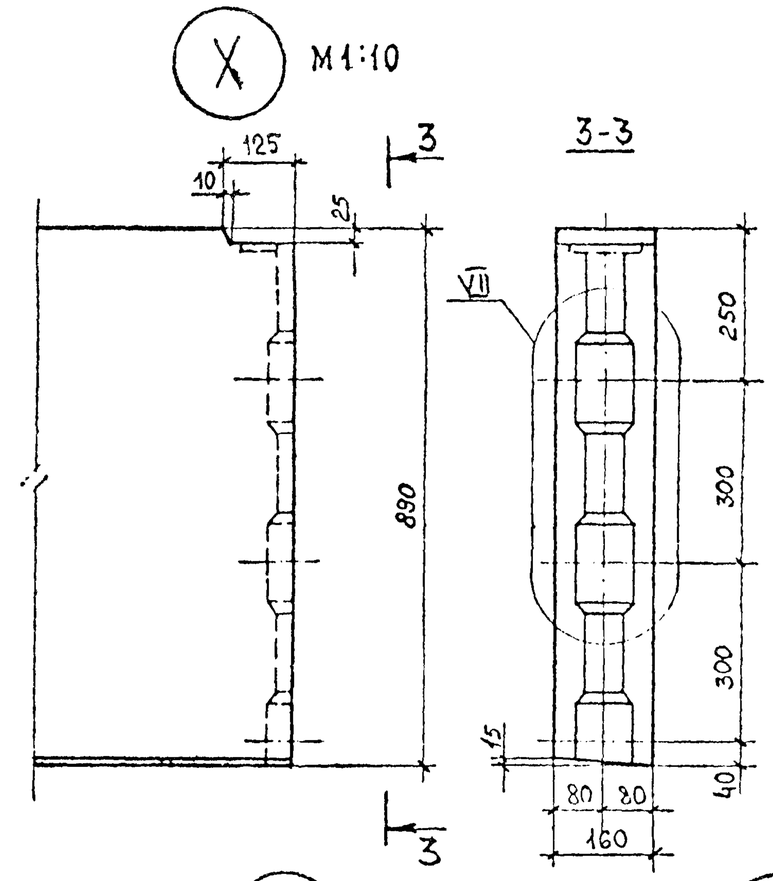

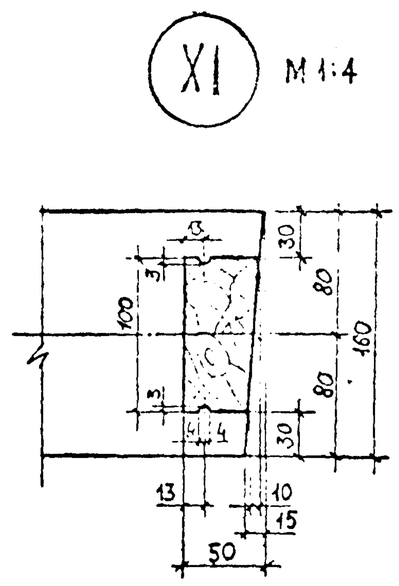

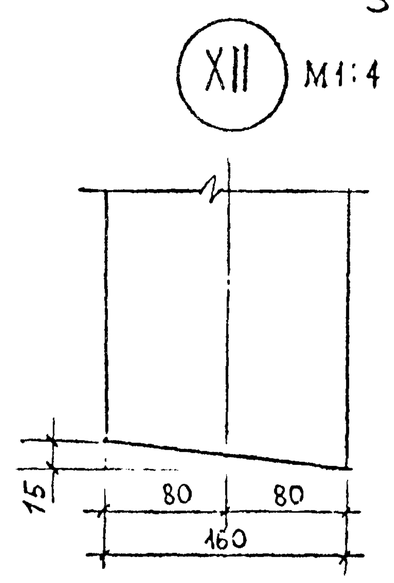

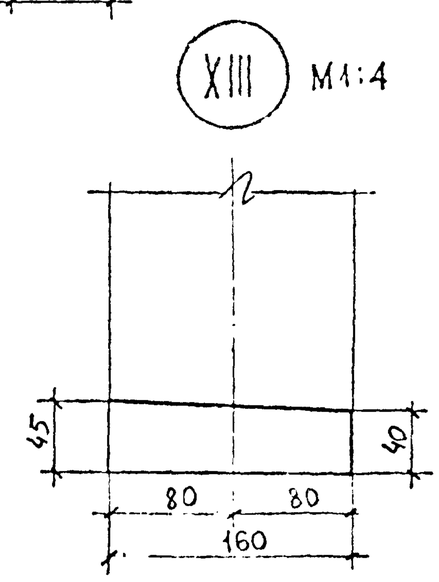

Взамен инв.№

Подпись и дата

Инв.№ подл.

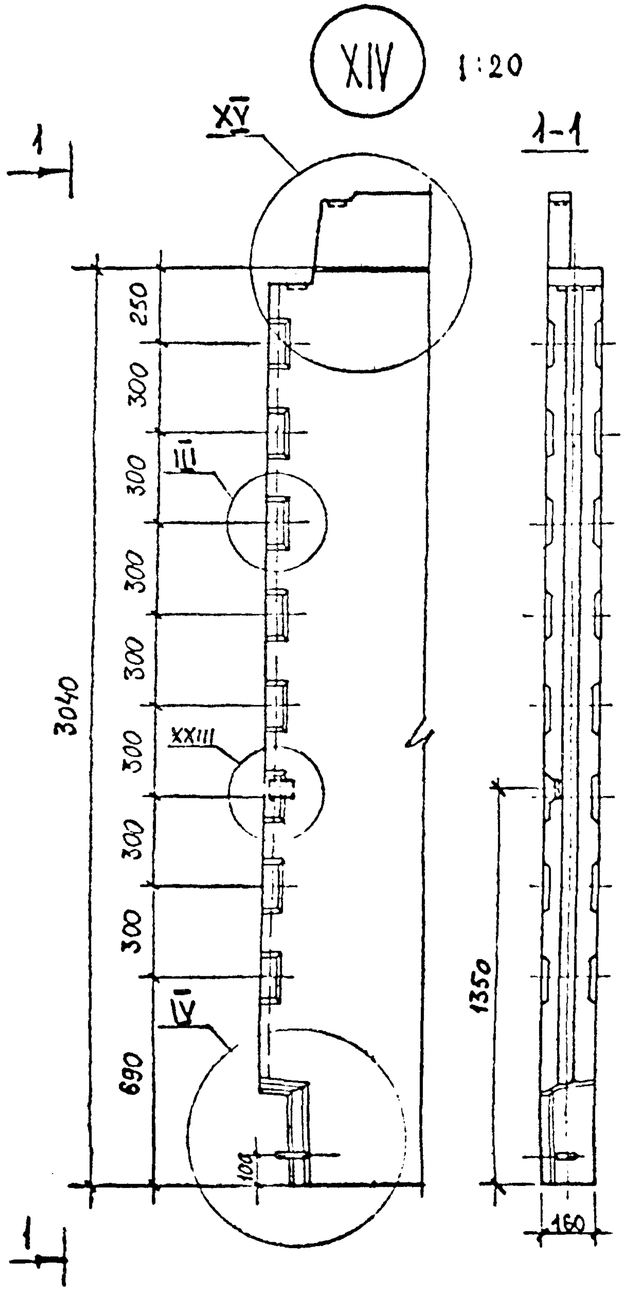
XIV
1:20
1
XV
III
XXIII
IV
1
3040
250
300
300
300
300
300
300
300
690
100
1-1
1350
160

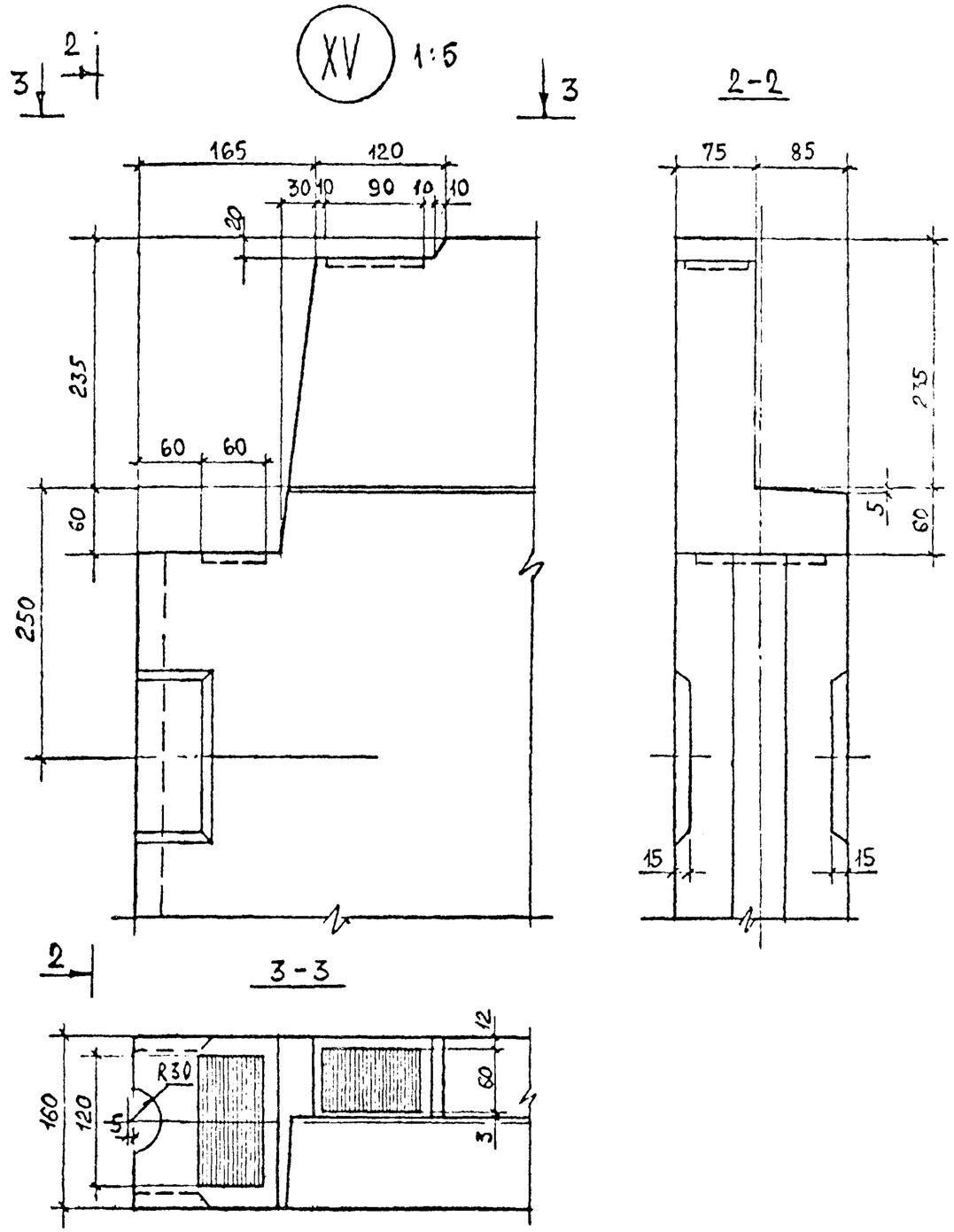
XV
1:5
3
2
3
165
120
30
10
90
10
10
20
235
60
60
60
250
2
3-3
R30
160
120
5
12
80
3
2-2
75
85
235
5
60
15
15

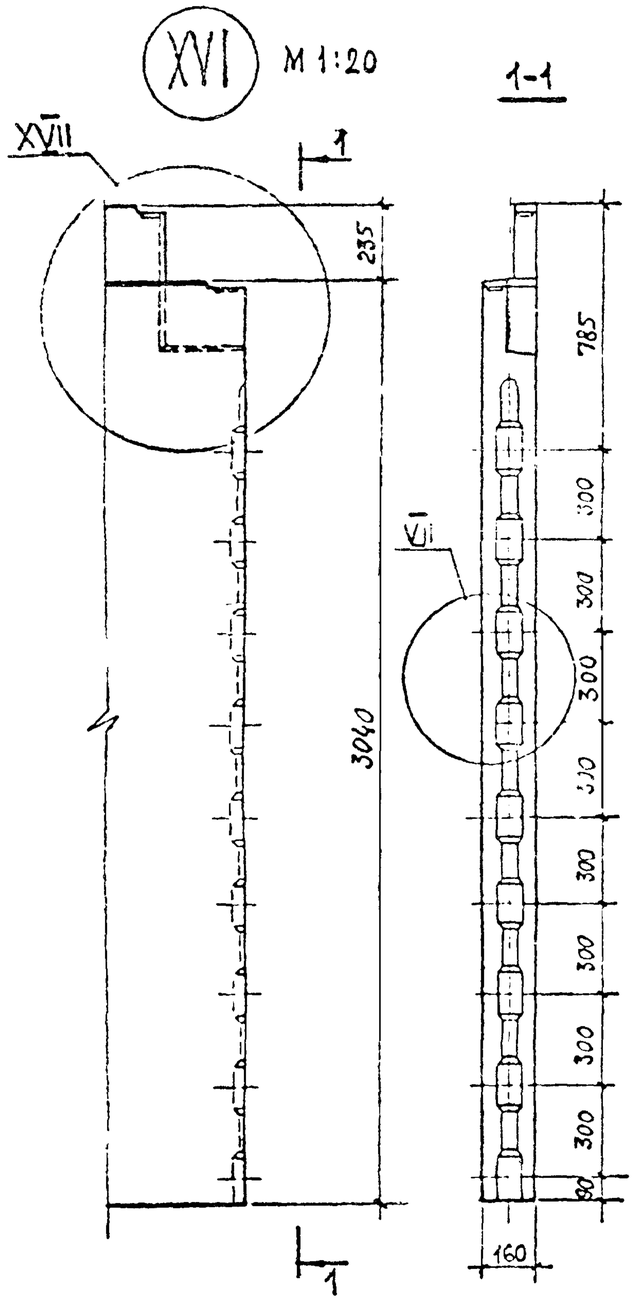

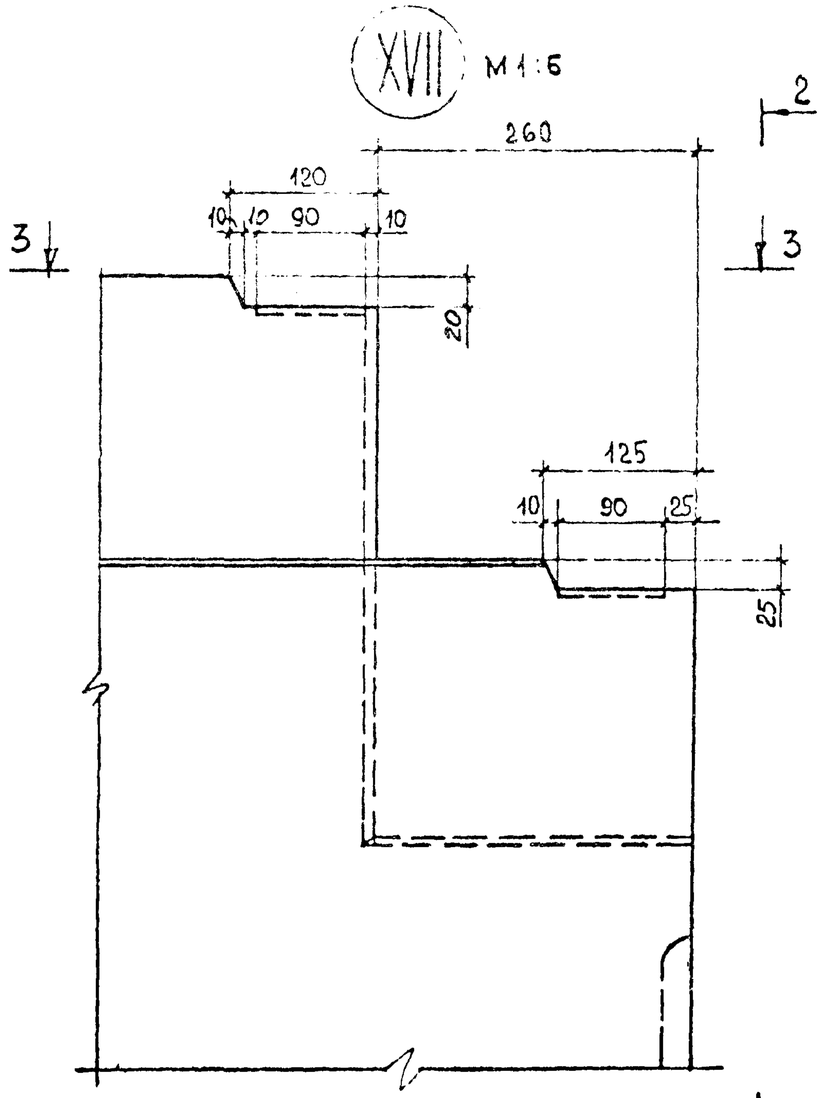

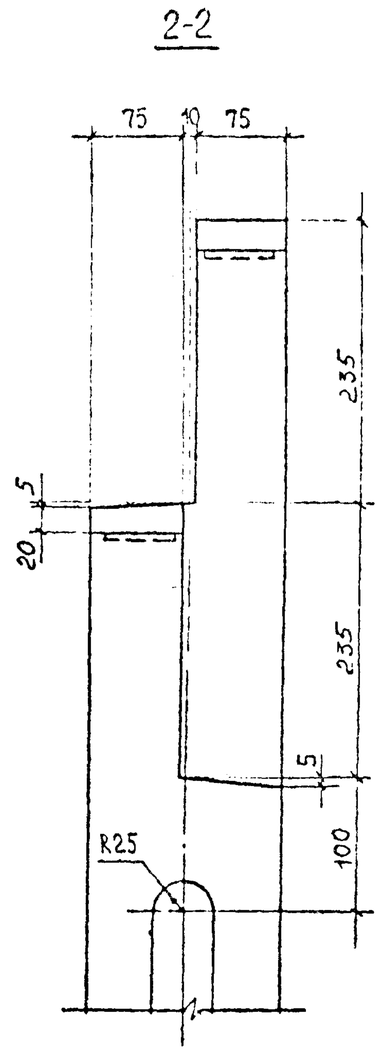

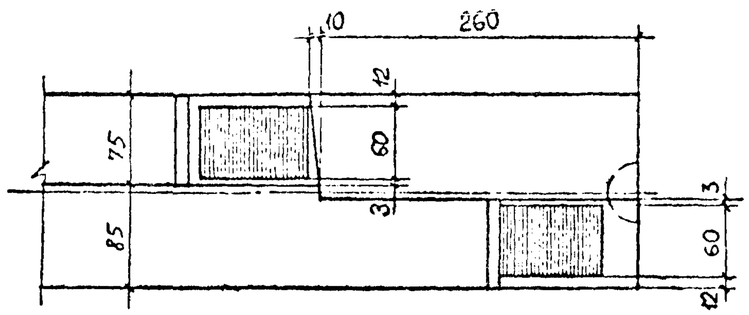

1.220.1-2.6 0.0.0.0 У	Лист 5

Инв. № подл. | Подпись и дата | Взамен инв. №

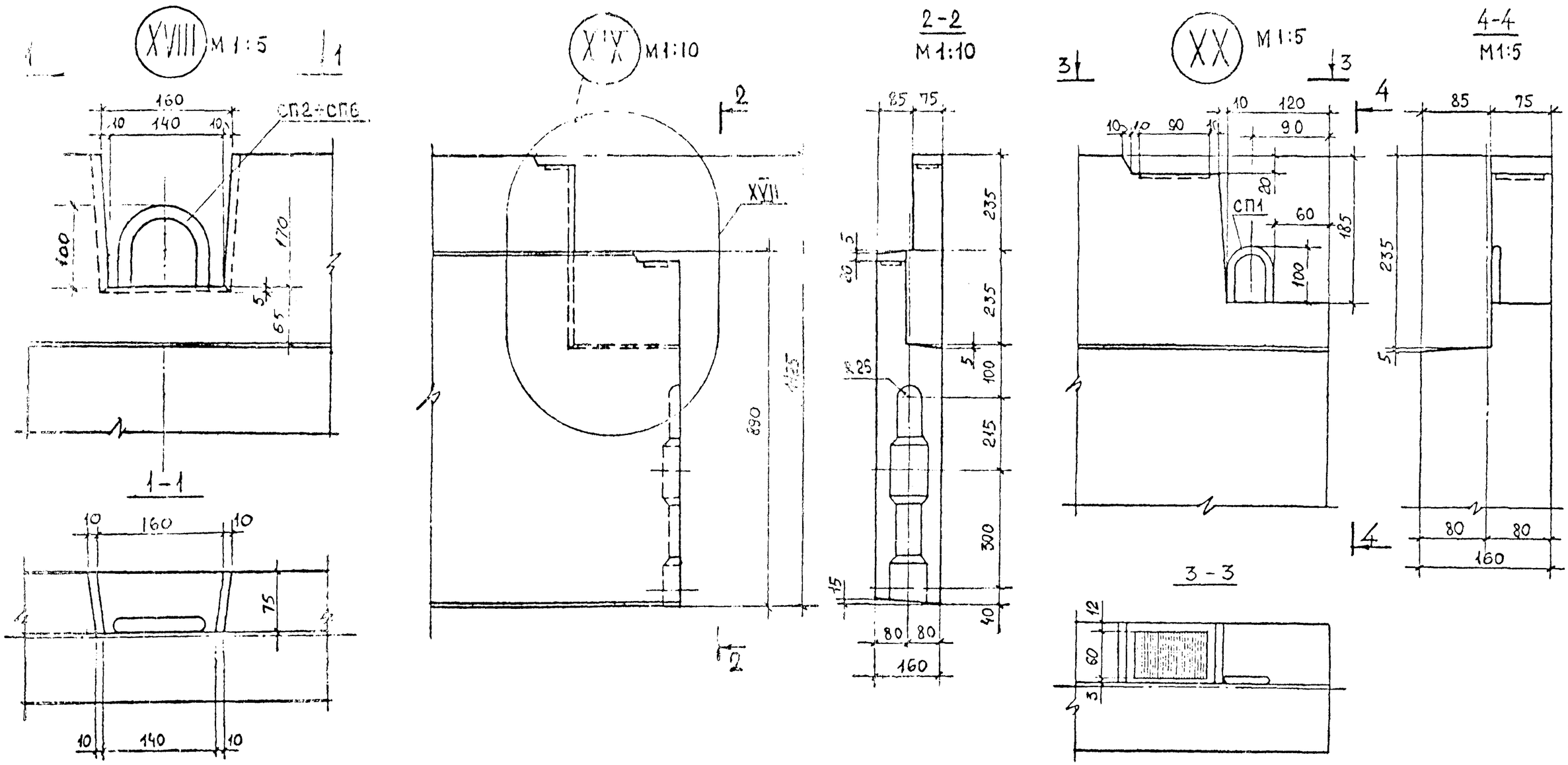

Подпись и дата	Взамен инв. №

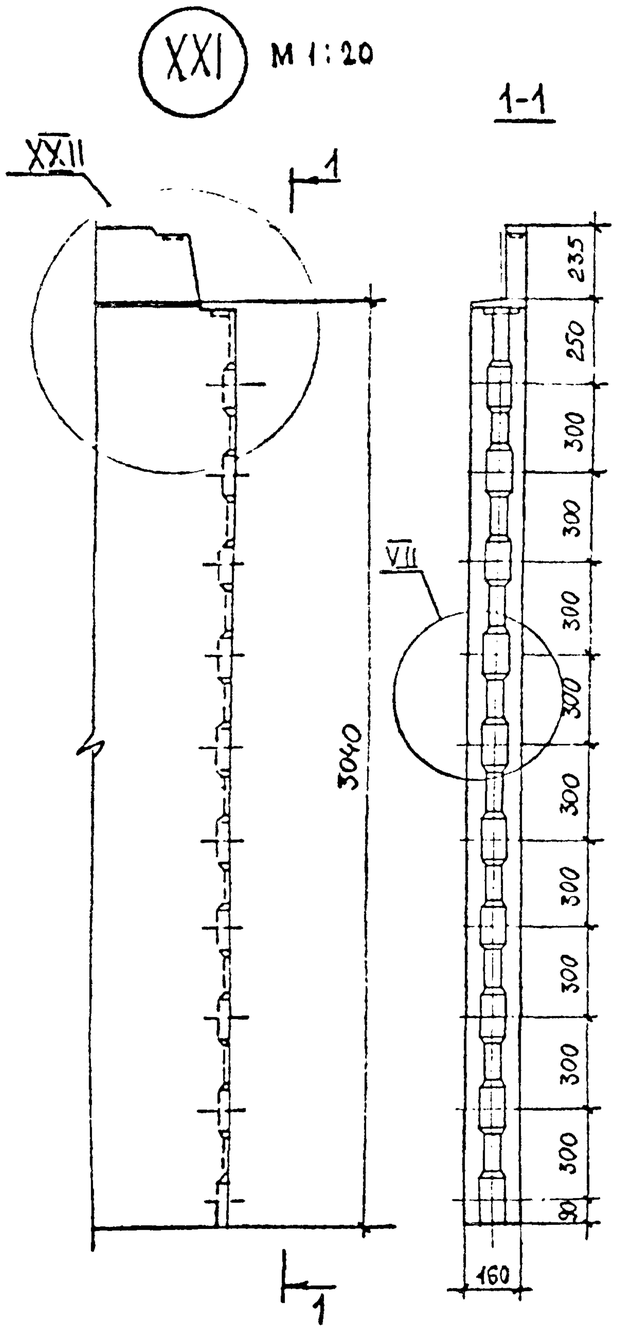

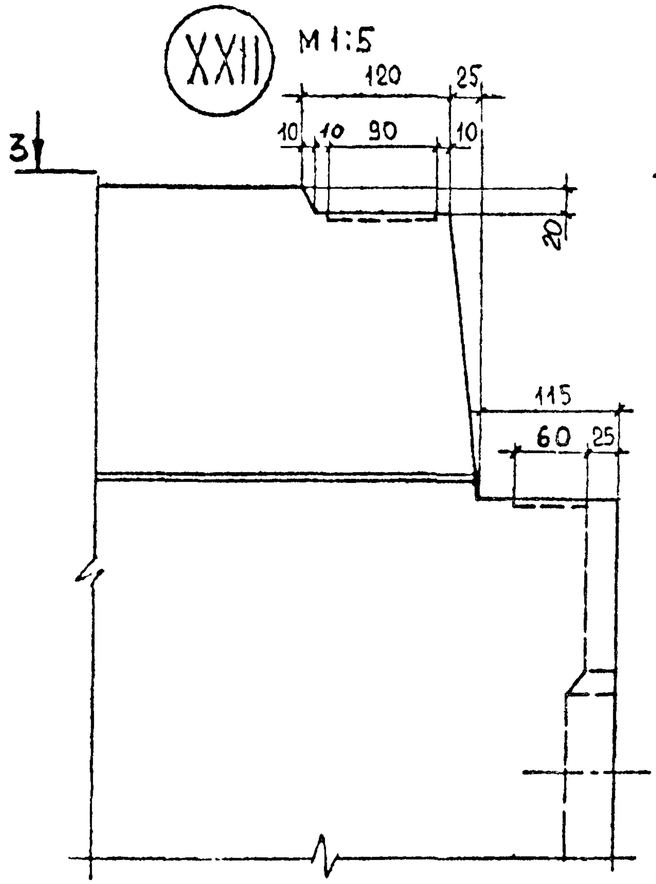

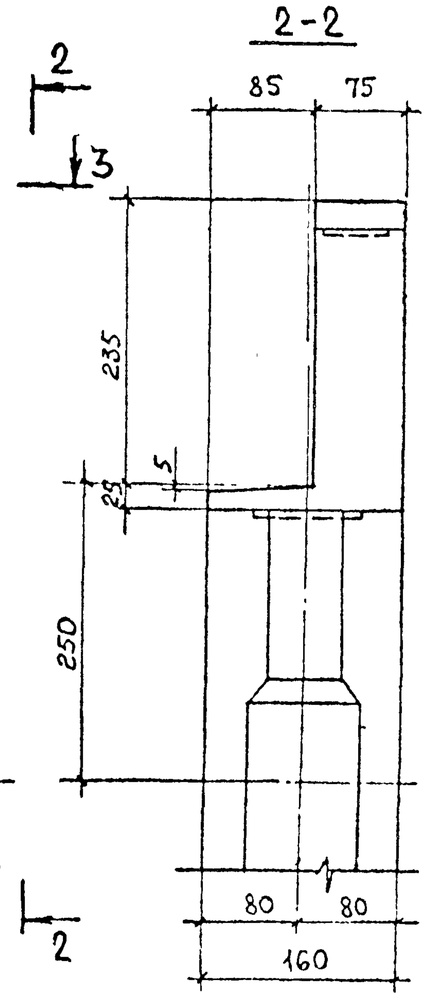

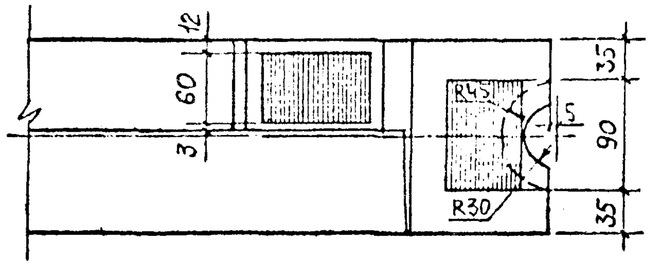

Взам. инв. №

Подпись и дата

Инв. № подл.

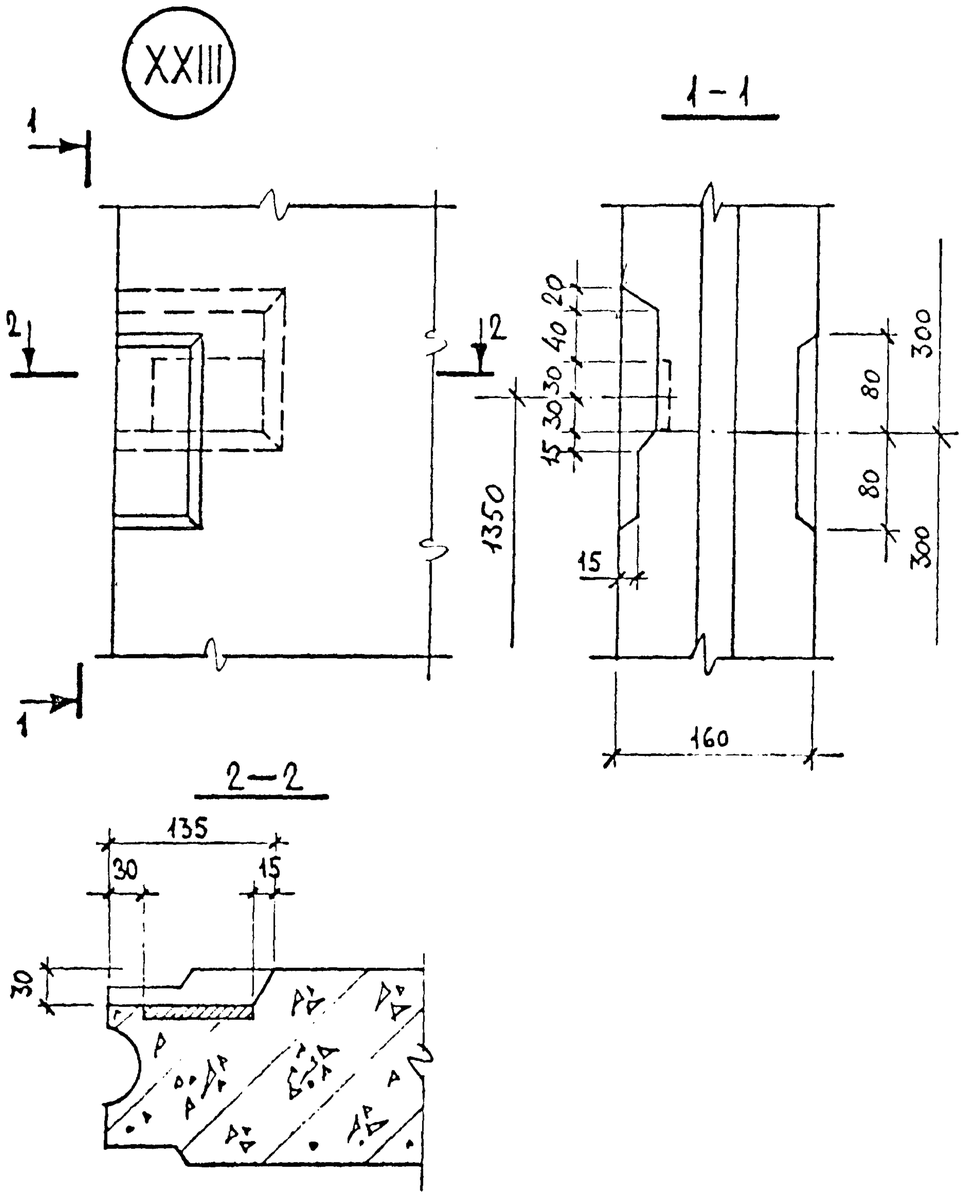

Взам инв №			
Подпись и дата			
Инв № подл			

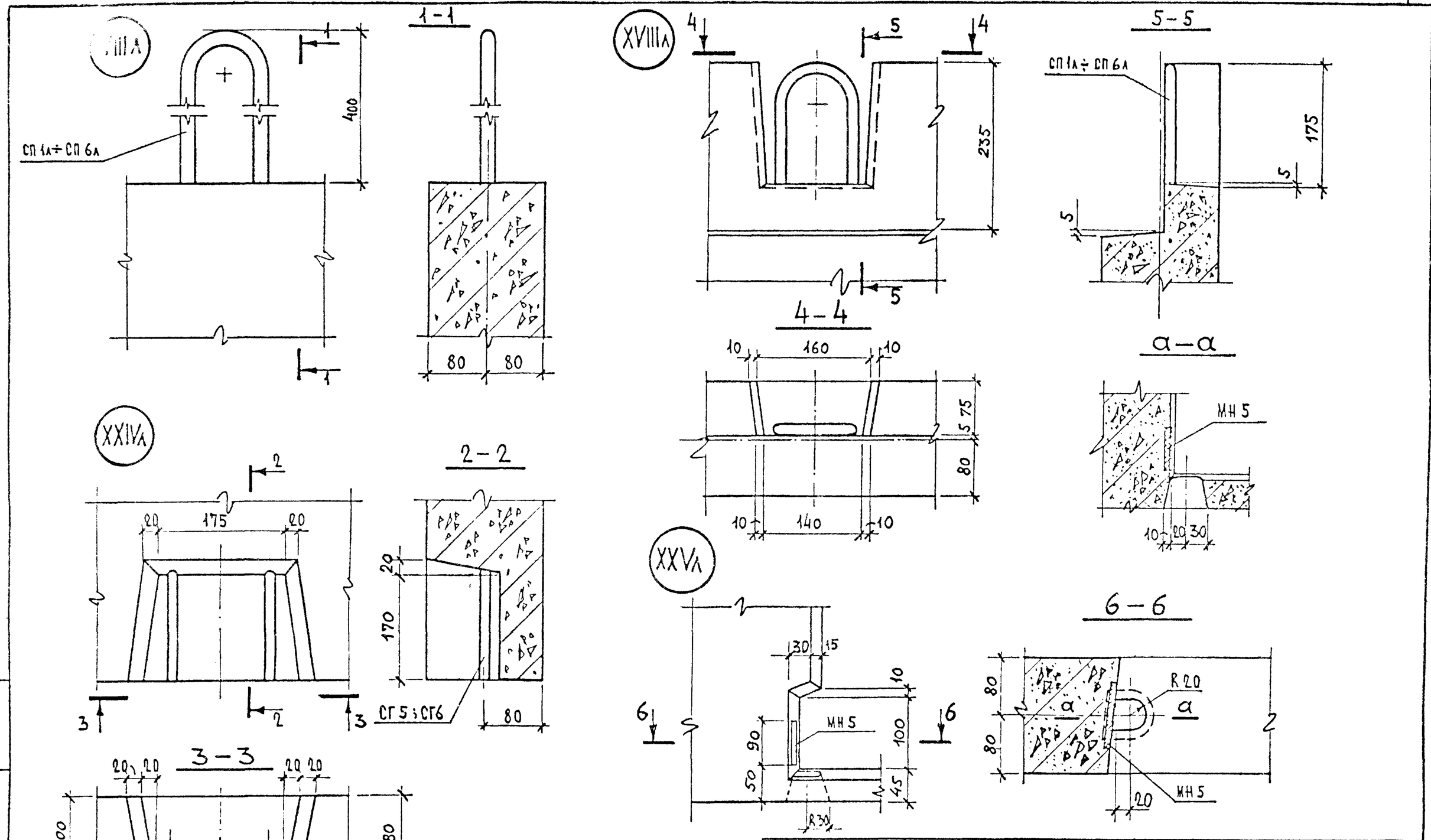

Нач. отд.	Л. Балановский		1.220.1-2.6 0.0.0.0 У
Норм.контр.			
Гл.инж. пр.	А. Крывакин		Узел VIIIA; XVIIIA; XXIVA; XXVAK
Гл.инж.пр.	Ю. Герман		
Проверил	Ю. Герман		
Разработал	А. Рафайлевич		

Стадия	Лист	Листов
Р.		1

ЦНИИЭП жилища г. Москва

Инв. № подл. | Подпись и дата | Взам. инв. №

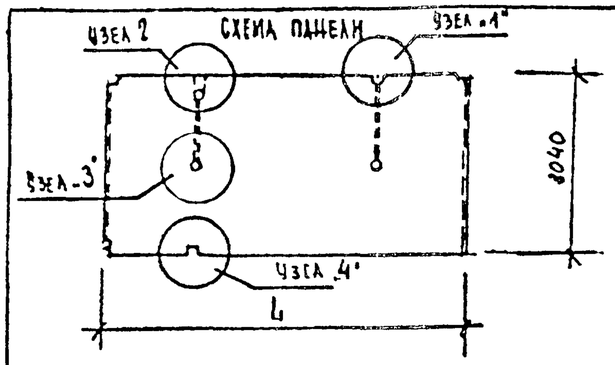

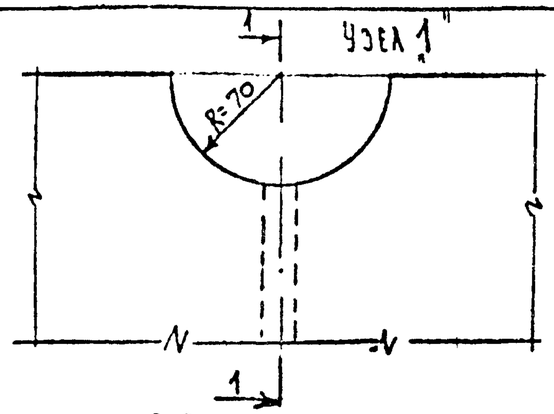

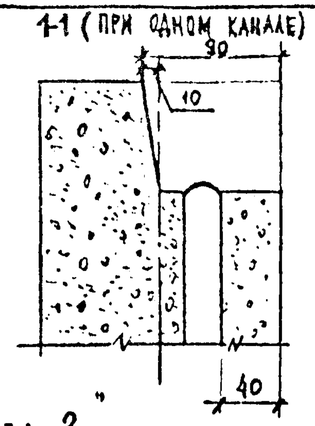

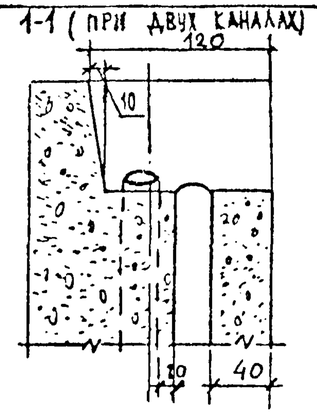

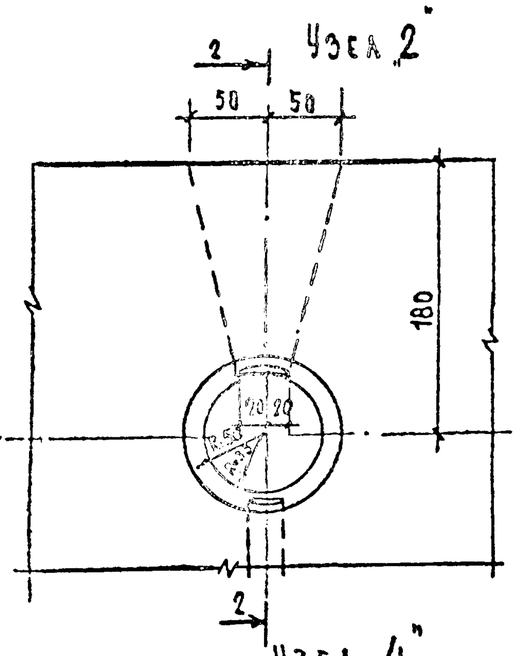

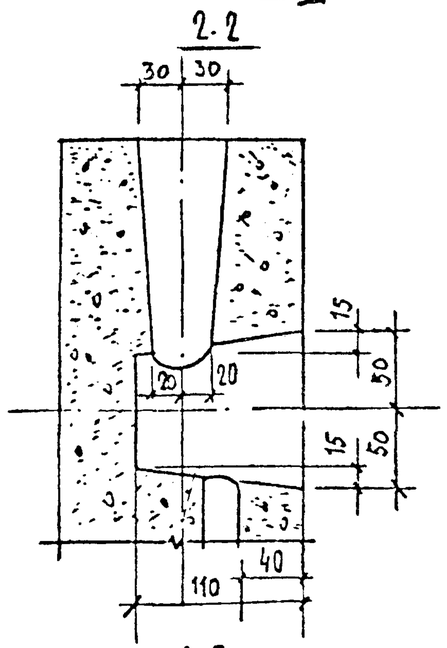

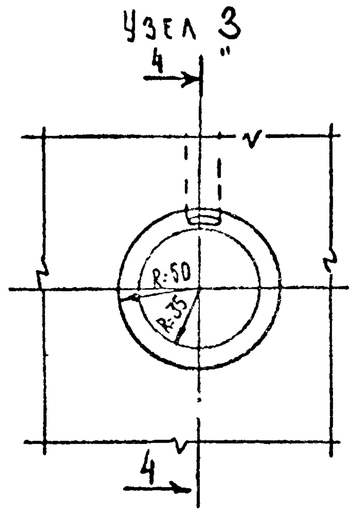

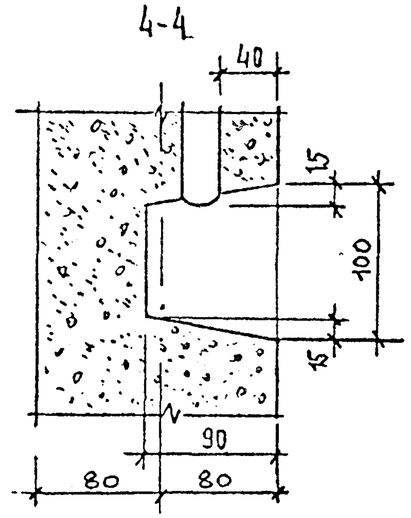

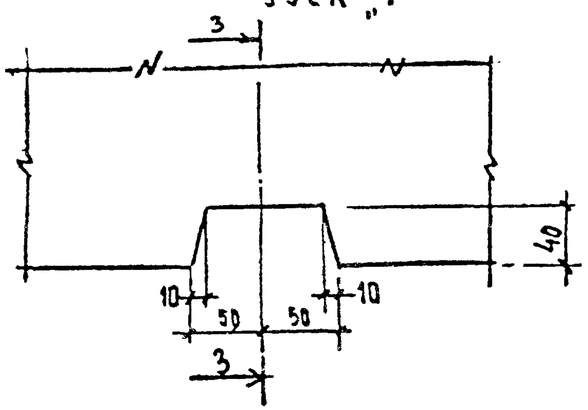

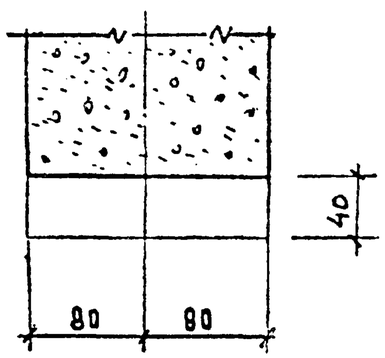

1. Детали скрытой эл. проводки разработаны в предположении, что разводка производится в подготовке под полы.
2. Вместо формования ниш и лунок, в панели при изготовлении могут замоноличиваться стаканы и коробки, изготавливаемые заводами ГЭМ.
3. В зданиях I степени огнестойкости каналы для электропроводки формуются в бетоне или применяются трубки из несгораемых материалов; в зданиях II и ниже степени огнестойкости каналы получаются прокладкой трубок из несгораемых или трудносгораемых материалов.
4. Максимальный диаметр канала 35(+2) мм, при двух каналах, выходящих из одной лунки, максимальный диаметр 25(+2) мм.

Нач. отд	Балановский		
Гл. инж. пр	Кривакин		
Вед. инж.	Куклачева		
Провер.	Кривакин		
Разработ.	Куклачева		

1.220.1-2.6 0.0.0.0 У

УЗЕЛ
скрытой электропроводки в панелях внутренних стен

Стадия	Лист	Листов
Р		1

ЦНИИЭП жилища г. Москва

Инв. № подл | Подпись и дата | Взам. инв. №

Обозначение и марка панелей, изготавливаемых из бетона марки					
150		200		250	
Обозначение	Марка	Обозначение	Марка	Обозначение	Марка
1.220.1-2.6 1.0.0.0	ПС 29.30.1,6-1Т	1.220.1-2.6 1.0.0.0-10	ПС 29.30.1,6-2Т	1.220.1-2.6 1.0.0.0-20	ПС 29.30.1,6-3Т
-01	ПС 30.30.1,6-1Т	-11	ПС 30.30.1,6-2Т	-21	ПС 30.30.1,6-3Т
-02	ПС 36.30.1,6-1Т	-12	ПС 36.30.1,6-2Т	-22	ПС 36.30.1,6-3Т
-03	ПС 59.30.1,6-1Т	-13	ПС 59.30.1,6-2Т	-23	ПС 59.30.1,6-3Т
-04	ПС 24.30.1,6-1Т	-14	ПС 24.30.1,6-2Т	-24	ПС 24.30.1,6-3Т
-05	ПС 28.30.1,6-1Т	-15	ПС 28.30.1,6-2Т	-25	ПС 28.30.1,6-3Т
-06	1ПС 30.30.1,6-1Т	-16	1ПС 30 30.1,6-2Т	-26	1ПС 30.30.1,6-3Т
-07	ПС 58.30.1,6-1Т	-17	ПС 58.30.1,6-2Т	-27	ПС 58.30.1,6-3Т
-08	ПС 60.30.1,6-1Т	-18	ПС 60.30.1,6-2Т	-28	ПС 60.30.1,6-3Т
-09	ПС 12.30.1,6-1Т	-19	ПС 12.30.1,6-2Т	-29	ПС12.30.1,6-3Т
1.220.1-2.6 2.0.0.0	ПСГ 59.30.1,6-1Т	1.220.1-2.6 2.0.0.0-10	ПСГ59.30.1,6-2Т	1.220.1-2.6 2.0.0.0-20	ПСГ 59.30.1,6-3Т
-01	1ПСГ 59.30.1,6-1Т	-11	1ПСГ59.30.1,6-2Т	-21	1ПСГ 59.30.1,6-3Т
-02	ПСГ 28.30.1,6-1Т	-12	ПСГ 28.30.1,6-2Т	-22	ПСГ 28.30.1,6-3Т
-03	ПСГ 30.30.1,6-1Т	-13	ПСГ 30.30.1,6-2Т	-23	ПСГ 30.30.1,6-3Т
-04	ПСГ 60.30.1,6-1Т	-14	ПСГ 60.30.1,6-2Т	-24	ПСГ 60.30.1,6-3Т
-05	1ПСГ 60.30.1,6-1Т	-15	1ПСГ 60.30.1,6-2Т	-25	1ПСГ 60.30.1,6-3Т
-06	ПСГ 58.30.1,6-1Т	-16	ПСГ 58.30.1,6-2Т	-26	ПСГ 58.30.1,6-3Т
-07	ПСГ 70.30.1,6-1Т	-17	ПСГ 70.30.1,6-2Т	-27	ПСГ 70.30.1,6-3Т
1.220.1-2.6 3.0.0.0	ПСП 29.30.1,6-1Т	1.220.1-2.6 3.0.0.0-10	ПСП 29.30.1,6-2Т	1.220.1-2.6 3.0.0.0-20	ПСП 29.30.1,6-3Т
-01	1ПСП 29.30.1,6-1Т	-11	1ПСП 29.30.1,6-2Т	-21	1ПСП 29.30.1,6-3Т
-02	2ПСП 29.30.1,6-1Т	-12	2ПСП 29.30.1,6-2Т	-22	2ПСП 29.30.1,6-3Т
-03	ПСП 59.30.1,6-1Т	-13	ПСП 59.30.1,6-2Т	-23	ПСП 59.30.1,6-3Т
-04	1ПСП 59.30.1,6-1Т	-14	1ПСП 59.30.1,6-2Т	-24	1ПСП 59.30.1,6-3Т
-05	2ПСП 59.30.1,6-1Т	-15	2ПСП 59.30.1,6-2Т	-25	2ПСП 59.30.1,6-3Т
-06	3ПСП 59.30.1,6-1Т	-16	3ПСП 59.30.1,6-2Т	-26	3ПСП 59.30.1,6-3Т

Взам. инв. № | Подпись и дата | Инв. № подл

Нач. отд.	А. Балановский	
Нормокон.		
Гл. инж. пр.	А. Кривакин	
Гл. инж. пр	Ю. Герман	
Проверил	Ю. Герман	
Разработ	А. Лесникова	

1.220-2.6 0.0.0.0.Д2

Маркировка панелей из бетона марки 200 и 250

Стадия	Лист	Листов
Р	1	2

ЦНИИЭП жилища г. Москва

Обозначение и марка панелей, изготавливаемых из бетона марки					
150		200		250	
Обозначение	Марка	Обозначение	Марка	Обозначение	Марка
1.220.1-2.6 3.0.0.0-07	4ПСП 59.30.1,6-1Т	1.220.1-2.6 3.0.0.0-17	4ПСП 59.30.1,6-2Т	1.220.1-2.6 3.0.0.0-27	4ПСП 59.30.1,6-3Т
-08	5ПСП 59.30.1,6-1Т	-18	5ПСП 59.30.1,6-2Т	-28	5ПСП 59.30.1,6-3Т
1.220.1-2.6 4.0.0.0	ПСП 30.30.1,6-1Т	1.220.1-2.6 4.0.0.0 10	ПСП 30.30.1,6-2Т	1.220.1-2.6 4.0.0.0 20	ПСП 30.30.1,6-3Т
-01	1ПСП 30.30.1,6-1Т	-11	1ПСП 30.30.1,6-2Т	-21	1ПСП 30.30.1,6-3Т
-02	2ПСП 30.30.1,6-1Т	-12	2ПСП 30.30.1,6-2Т	-22	2ПСП 30.30.1,6-3Т
-03	ПСП 60.30.1,6-1Т	-13	ПСП 60.30.1,6-2Т	-23	ПСП 60.30.1,6-3Т
-04	1ПСП 60.30.1,6-1Т	-14	1ПСП 60.30.1,6-2Т	-24	1ПСП 60.30.1,6-3Т
-05	2ПСП 60.30.1,6-1Т	-15	2ПСП 60.30.1,6-2Т	-25	2ПСП 60.30.1,6-3Т
-06	3ПСП 60.30.1,6-1Т	-16	3ПСП 60.30.1,6-2Т	-26	3ПСП 60.30.1,6-3Т
-07	4ПСП 60.30.1,6-1Т	-17	4ПСП 60.30.1,6-2Т	-27	4ПСП 60.30.1,6-3Т
-08	5ПСП 60.30.1,6-1Т	-18	5ПСП 60.30.1,6-2Т	-28	5ПСП 60.30.1,6-3Т
-09	6ПСП 60.30.1,6-1Т	-19	6ПСП 60.30.1,6-2Т	-29	6ПСП 60.30.1,6-3Т
1.220.1-2.6 5.0.0.0	1ПС 59.33.1,6-1Т	1.220.1-2.6 5.0.0.0-10	1ПС 59.33.1,6-2Т	1.220.1-2.6 5.0.0.0 -20	1ПС 59.33.1,6-3Т
-01	2ПС 59.33.1,6-1Т	-11	2ПС 59.33.1,6-2Т	-21	2ПС 59.33.1,6-3Т
-02	ПС 12.33.1,6-1Т	-12	ПС 12.33.1,6-2Т	-22	ПС 12.33.1,6-3Т
1.220.1-2.6 6.0.0.0	1ПС 60.33.1,6-1Т	1.220.1-2.6 6.0.0.0-10	1ПС 60.33.1,6-2Т	1.220.1-2.6 6.0.0.0-20	1ПС 60.33.1,6-3Т
-01	2ПС 60.33.1,6-1Т	-11	2ПС 60.33.1,6-2Т	-21	2ПС 60.33.1,6-3Т
-02	ПС 30.33.1,6-1Т	-12	ПС 30.33.1,6-2Т	-22	ПС 30.33.1,6-3Т
1.220.1-2.6 7.0.0.0	1ПСГ 59.33.1,6-1Т	1.220.1-2.6 7.0.0.0 -10	1ПСГ 59.33.1,6-2Т	1.220.1-2.6 7.0.0.0 -20	1ПСГ 59.33.1,6-3Т
-01	2ПСГ 59.33.1,6-1Т	-11	2ПСГ 59.33.1,6-2Т	-21	2ПСГ 59.33.1,6-3Т

Инв № подл | Подпись и дата | Взам. инв. №

Формат	Зона	Поз.	Обозначение	Наименование	Кол.	Примечание
				Документация		
12			1.220.1-2.6 1.0.0.0 СБ	Сборочный чертеж		исполнение -02
12			1.220.1-2.6 0.0.0.0 У	Узлы		
12			1.220.1-2.6 0.0.0.0 ВСт	Выборка стали		
12			1.220.1-2.6 0.0.0.0 ПЗ	Пояснительная записка		
				Сборочные единицы		
			1.220.1-2.7 0.13.0.0	Каркас пр. КП 3-3	1	
				Материал		
				Бетон тяжелый М250	1,73	$м^3$

Инв. № подл. | Подпись и дата | Взам. инв. №

Нач. отд.	А. Балановский	
Нормоконтр.		
Гл. инж. пр.	А. Кривакин	
Гл. инж. пр.	Ю. Герман	
Проверил	А. Голубева	
Разработал	Н. Исар	

1.220.1-2.6 1.0.0.0-62

Панель внутренняя стеновая ПС 36.30.1,6-7т

Стадия	Лист	Листов
Р		1

ЦНИИЭП жилища г. Москва

Формат	Зона	Поз.	Обозначение	Наименование	Кол.	Примечание
				Документация		
12			1.220.1-2.6 4.0.0.0 СБ	Сборочный чертеж		исполнение -09
12			1.220.1-2.6 0.0.0.0 У	Узлы		
12			1.220.1-2.6 0.0.0.0 ВСт	Выборка стали		
12			1.220.1-2.6 0.0.0.0 ПЗ	Пояснительная записка		
				Сборочные единицы		
			1.220.1-2.7 0.14.0.0	Каркас пр КП 37-3	1	
				Материал		
				Бетон тяжелый М250	2,15	$м^3$

Инв. № подл. | Подпись и дата | Взам. инв. №

Нач. отд.	А. Балановский	
Нормоконтр.		
Гл. инж. пр.	А. Кривакин	
Гл. инж. пр.	Ю. Герман	
Проверил	А. Голубева	
Разработал	Н. Исар	

1.220.1-2.6 4.0.0.0-69

Панель внутренняя стеновая 6ПСП 60.30.1,6-7т

Стадия	Лист	Листов
Р		1

ЦНИИЭП жилища г. Москва

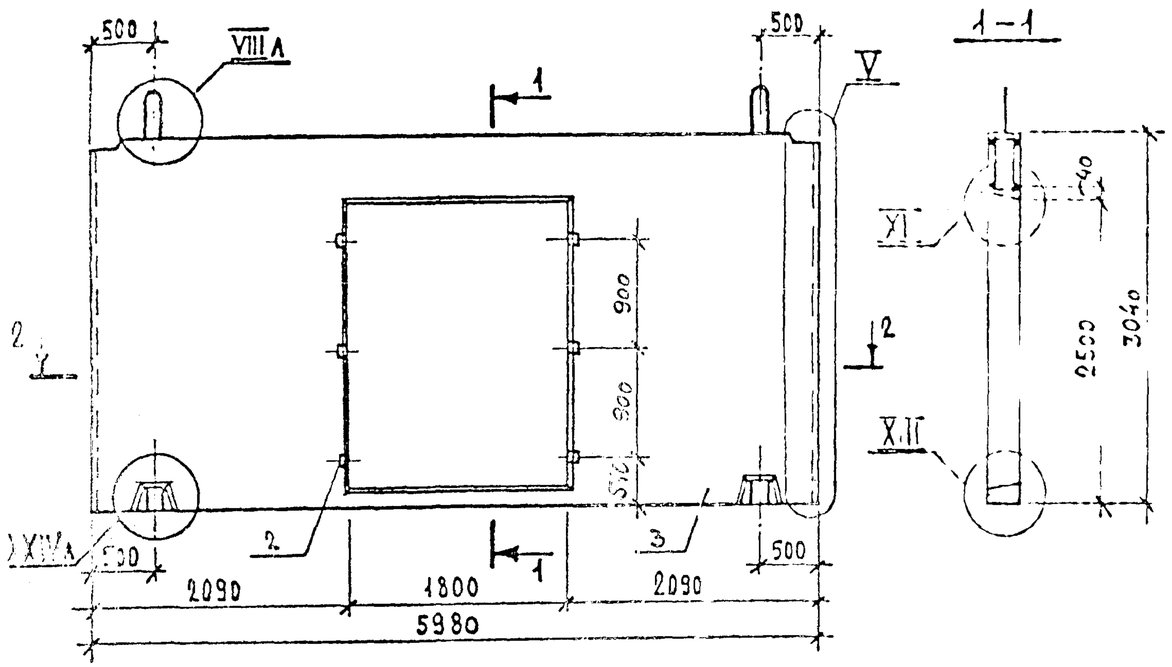

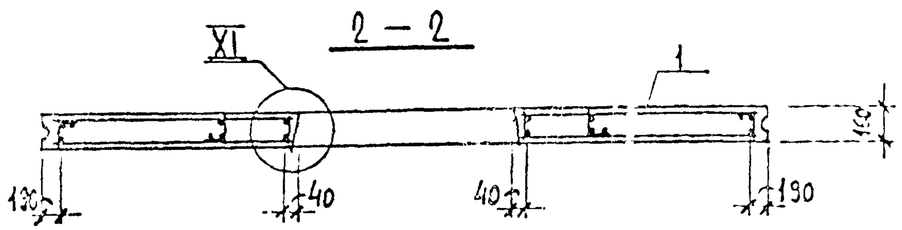

Обозначение	Марка	Масса, кг	Примечание
1.220.1-2.6 8.0.0.0	6ПСП.60.30.1,6-1тл	5150	

Формат	Зона	Поз.	Обозначение	Наименование	Кол.	Примечание
				Документация		
12			1.220.1-2.6 0.0.0.0 У	Узлы		
12			1.220.1-2.6 0.0.0.0 В Ст.	Выборка стали		
12			1.220.1-2.6 0.0.0.0 ПЗ	Пояснительная записка		
				Сборочные единицы		
		1	1.220.1-2.7 0.15.0.0	Каркас пространств. КП37-1л	1	
		2		Пробка деревянная	6	
				Материал		
		3		Бетон тяжелый М-150	2,60	м³

Нач. отд.	А. Балановский		
Нормоконт.			
Гл. инж. пр.	А. Кривакин		
Гл. инж. пр.	Ю. Герман		
Пров.	Ю. Герман		
Разраб.	А. Рафаилович		

1.220.1-2.6 8.0.0.0

Панель внутренняя стеновая 6ПСП60.30.1,6-1тл

Стадия	Масса	Масштаб
Р	см. табл.	1:50
Лист	Листов 1	

ЦНИИЭП жилища г. Москва

Инв. № подл. | Подпись

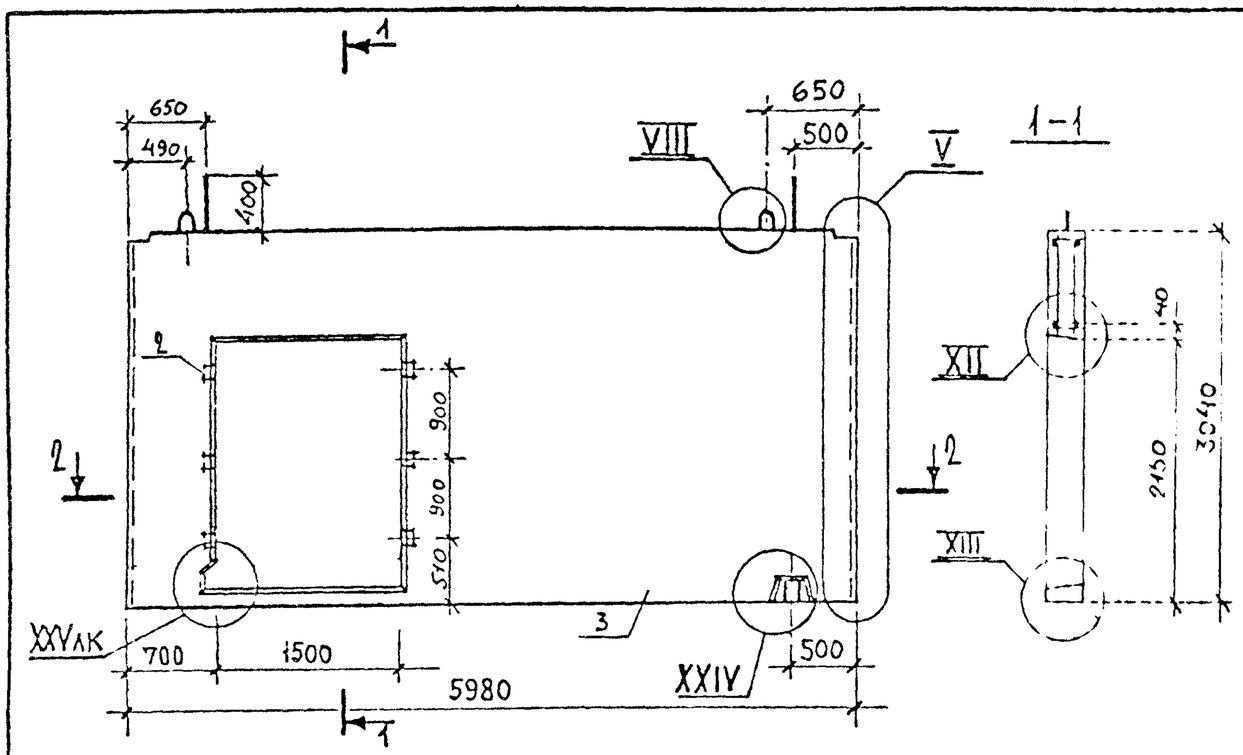

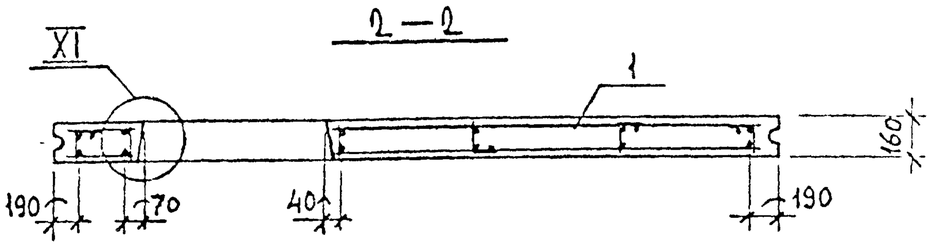

Обозначение	Марка	Масса, кг	Примечание
1.220.1-2.6 9.0.0.0	ЗПСП60.30.1,6-7тл	5650	

Формат	Зона	Поз.	Обозначение	Наименование	Кол.	Примечание
				Документация		
12			1.220.1-2.6 1.0.0.0 СБ	Сборочный чертёж		
12			1.220.1-2.6 0.0.0.0 У	Узлы		
12			1.220.1-2.6 0.0.0.0 В Ст.	Выборка стали		
12			1.220.1-2.6 0.0.0.0 ПЗ	Пояснительная записка		
				Сборочные единицы		
12		1	1.220.1-2.7 0.16.0.0.	Каркас пространств КП34-3л	1	
		2		Пробка деревянная	6	
				Материал		
		3		Бетон тяжелый М-250	2.26	м³

Нач. отд.	А. Балановский	
Нормокон.		
Гл. инж. пр.	А. Кривакин	
Гл. инж. пр.	Ю. Герман	
Пров	Ю. Герман	
Разраб	А. Рафаилович	

1.220.1-2.6 9.0.0.0

Панель внутренняя стеновая ЗПСП60.30.1,6-7тл

Стадия	Масса	Масштаб
Р	См. табл.	1:50
Лист	Листов 1	

ЦНИИЭП жилища г. Москва

Инв. № подл. | Подпись и дата | Взам. инв. №