ТИПОВАЯ ДОКУМЕНТАЦИЯ НА СТРОИТЕЛЬНЫЕ СИСТЕМЫ И ИЗДЕЛИЯ ЗДАНИЙ И СООРУЖЕНИЙ

СЕРИЯ 1.220.1-2

СБОРНЫЕ ЖЕЛЕЗОБЕТОННЫЕ ИЗДЕЛИЯ ДЛЯ КРУПНОПАНЕЛЬНЫХ ОБЩЕСТВЕННЫХ ЗДАНИЙ С ВЫСОТОЙ ЭТАЖА 3,3 м

ВЫПУСК 1

ФУНДАМЕНТЫ ПОД НАРУЖНЫЕ СТЕНОВЫЕ ПАНЕЛИ

РАБОЧИЕ ЧЕРТЕЖИ

ЦЕНТРАЛЬНЫЙ ИНСТИТУТ
ТИПОВОГО ПРОЕКТИРОВАНИЯ ГОССТРОЯ СССР
МИНСКИЙ ФИЛИАЛ

г. Минск 220600 ул. К. Маркса 32

Сдано в печать 5.I 1982 г.
Заказ № 58 тираж 200 экз.
Инв. № 1.220.1-2 в.1 цена 0-46

ТИПОВАЯ ДОКУМЕНТАЦИЯ НА СТРОИТЕЛЬНЫЕ СИСТЕМЫ И ИЗДЕЛИЯ ЗДАНИЙ И СООРУЖЕНИЙ

СЕРИЯ 1.220.1-2

СБОРНЫЕ ЖЕЛЕЗОБЕТОННЫЕ ИЗДЕЛИЯ ДЛЯ КРУПНОПАНЕЛЬНЫХ ОБЩЕСТВЕННЫХ ЗДАНИЙ С ВЫСОТОЙ ЭТАЖА 3,3 м

ВЫПУСК 1

ФУНДАМЕНТЫ ПОД НАРУЖНЫЕ СТЕНОВЫЕ ПАНЕЛИ

РАБОЧИЕ ЧЕРТЕЖИ

РАЗРАБОТАНЫ
ЦНИИЭП ТОРГОВО-БЫТОВЫХ ЗДАНИЙ И ТУРИСТСКИХ КОМПЛЕКСОВ

ЦНИИЭП ЖИЛИЩА

Гл. инженер института /В.Лепский/
Начальник отделения /Л.Паньшин/
Начальник отдела /Б.Волынский/
Гл. инженер проекта /Ю.Ванян/

Гл. инженер проектного отделения ЦНИИЭП жилища /Н.Дыховичная/
Гл. инженер АКБ-2 ЦНИИЭП жилища /Н.Левонтин/
Гл. инженер проекта /Ю.Герман/

СВЕТОКОПИИ СООТВЕТСТВУЮТ ОРИГИНАЛАМ
Гл. инженер проекта Ю.Ванян

УТВЕРЖДЕНЫ И ВВЕДЕНЫ В ДЕЙСТВИЕ ГОСГРАЖДАНСТРОЕМ
ПРИКАЗ № от 1980

N п/п	Обозначение	Наименование	Стр.	Примечание
1		Содержание	2	
2	1.220.1-2.1 0.0.0.0ПЗ	Пояснительная записка	3÷5	
3	1.220.1-2.1 1.0.0.0 1.220.1-2.1 0.0.0.0ВСТ	Фундамент Ф. Выборка сталц.	6	Ф-15 ; Ф-21
4	1.220.1-2.1 1.0.0.0.СБ	Фундамент Ф	7	Ф-15 ; Ф-21
5	1.220.1-2.1 2.0.0.0 1.220.1-2.1 2.0.0.0СБ	Балки цокольные БЦ	8	БЦ-30-4,6-3,0 БЦ-30-4,6-3,5
6	1.220.1-2.1 0.0.1.0	Сетка С.	9	С-1; С-2; С-3
7	1.220.1-2.1 0.0.2.0	Каркас плоский.	10	К-1
8	1.220.1-2.1 0.0.3.0	Петли строповочные ПС	10	ПС-1; ПС-2; ПС-3

Инв. N подл. | Подпись и дата | Взам. инв. N

N п/п	Обозначение	Наименование	Стр.	Примечание

Инв. N подл. | Подпись и дата | Взам. инв. N

Серия 1.220.1-2 выпуск 1 содержит рабочие чертежи железобетонных фундаментов и балок цоколя
Железобетонные фундаменты и балки цоколя предназначены для наружных стеновых панелей серии крупнопанельных общественных зданий с высотой этажа 3.3 м

Маркировка фундаментов и балок цоколя

Марки фундаментов и балок цоколя состоят из буквенных и цифровых обозначений, которые имеют следующие значения:

а/ для фундаментов
Ф - фундамент
15,21 - размер стороны подошвы в дециметрах

б/ для балок цоколя
БЦ - балка цоколя
30 - длина в дециметрах
4,5 - высота в дециметрах
3,0 ; 3,5 - ширина в дециметрах

Граничные условия применимости фундаментов см. стр.4.
Армирование фундаментов предусмотрено сетками из стали класса А-I и А-II на контактной сварке
Армирование балок цоколя предусмотрено из сварных каркасов класса А-III. Сварные сетки и каркасы должны отвечать прочностным и другим требованиям ГОСТ 10922-75.
Допуски на изготовление фундаментов и балок цоколя определяются в соответствии с ГОСТ 13015-75.
Предельные допускаемые отклонения от размеров изделий по длине и ширине ±15 мм, по высоте ±8 мм
Подъем фундаментов и балок цоколя осуществляется за 2 петли.
Марки бетона по прочности на сжатие для фундаментов 200 и 300, для балок цоколя-300.
Разрешается отпуск фундаментов и балок цоколя с завода изготовителя в летний период с прочностью бетона 70% от проектной марки, при этом завод-изготовитель обязан гарантировать достижение бетоном прочности в 100% от проектной марки в возрасте 18 дней.
В зимний период фундаменты должны отпускаться со 100% прочностью бетона.
Фундаменты и балки цоколя запроектированы в соответствии со СНиП II-15-74 „Основания зданий и сооружений" и СНиП II-21-75 „Бетонные и железобетонные конструкции. Нормы проектирования."
При изготовлении фундаментов и балок цоколя надлежит выполнить требования нормативных документов: главы СНиП III-16-73 „Бетонные и железобетонные конструкции сборные", ГОСТ 13015-75 „Изделия железобетонные и бетонные. Общие технические требования" ГОСТ 10180-74 „Бетон тяжелый. Методы определения прочности."
ГОСТ 18105-72 „Бетон тяжелый. Методы определения однородности и прочности."
ГОСТ 8829-66 п.2 „Изделия железобетонные сборные. Методы испытаний и оценки прочности, жесткости и трещиностойкости."

Нач.отд	Волынский		1.220.1-2.1 0.0.0.0 ПЗ
Нормокон	Маркин		Пояснительная записка
ГИП	Ванян		Стадия: Р.ч. · Лист: 1 · Листов: 3
Рук.гр	Ванян		ЦНИИЭП торгово-бытовых зданий и туристских комплексов
Провер	Маркин		
Разраб	Кашелкина		

Инв.№ подл | Подпись и дата | Взамен инв.

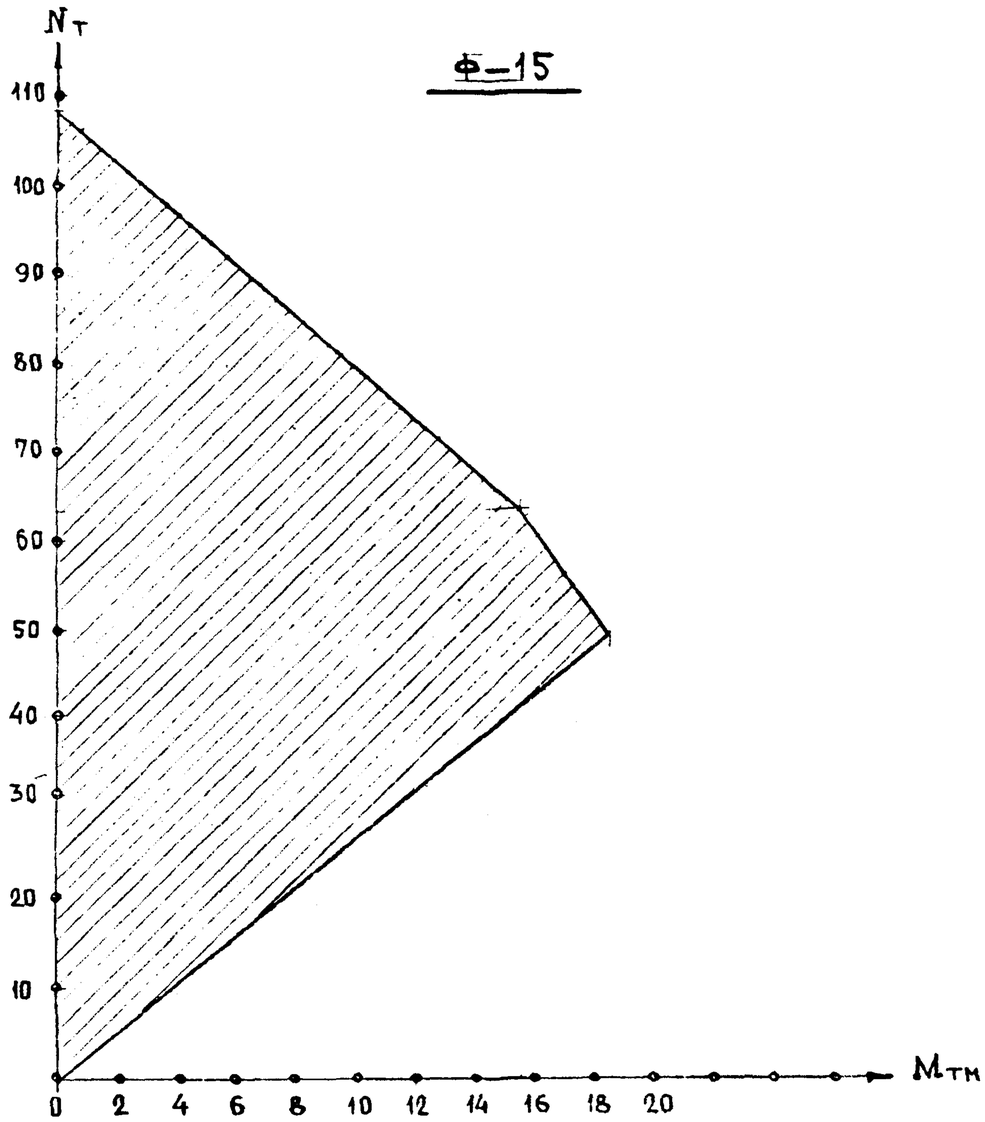

На данном чертеже приведены графики несущей способности железобетонных фундаментов. Проверка основания под подошвами фундаментов должна производиться в конкретном проекте.

Нач. отд	Волынский		1.220.1-2.1 0.0.0.0 ПЗ
Нормоконт	Маркин		
ГИП	Ванян		Графики несущей способности фундаментов Ф-15 Ф-21
Рук. гр.	Ванян		
Проверил	Маркин		
Разраб	Кашелкина		

Стадия	Лист	Листов
Р	1	

ЦНИИЭП торгово-бытовых зданий и туристских комплексов

Формат 11

Инв. N подл. | Подпись и дата | Взамен инв. N

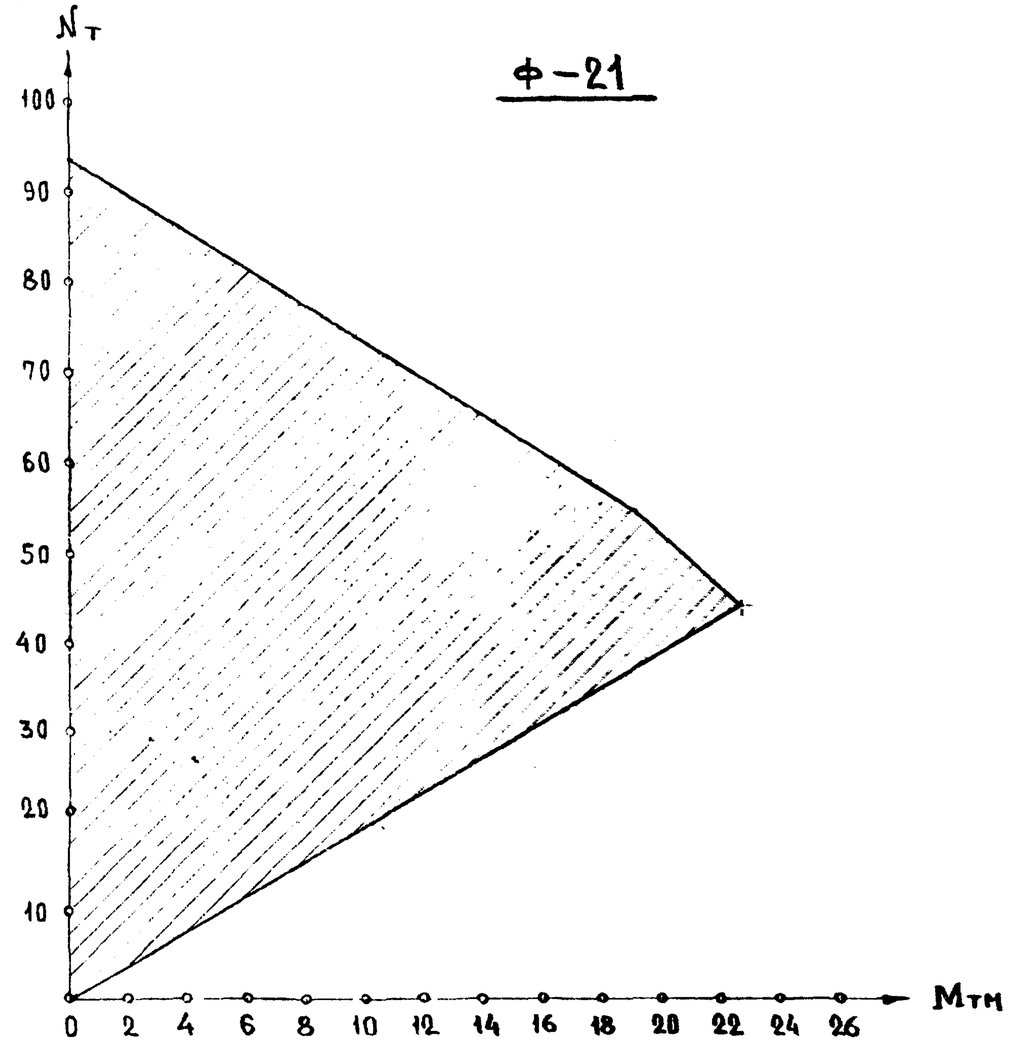

На данном чертеже приведены графики несущей способности железобетонных фундаментов. Проверка основания под подошвами фундаментов должна производиться в конкретном проекте.

1.220.1-2.1 0.0.0.0 ПЗ

Лист

Формат 11

Инв. N подл. | Подпись и дата | Взамен инв. N

N №: п.п	МАРКА ИЗДЕЛИЯ	ЭСКИЗ	РАЗМЕРЫ ММ l	b	h	МАРКА БЕТОНА	МАССА ИЗДЕЛИЯ т.	РАСХОД МАТЕРИАЛОВ БЕТОН $м^3$	СТАЛЬ, КГ АРМАТУРНАЯ НАТУРАЛЬ В Т.Ч НА ЗАКЛАДН ДЕТАЛИ	ПРИВЕДЕН К А-I В Т.Ч НА ЗАКЛАДН ДЕТАЛИ	ПРОКАТ	ВСЕГО
1	Ф - 15	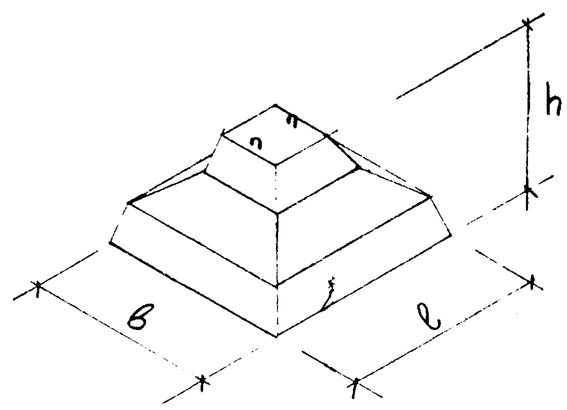	1500	1500	900	200	3.5	1.4	26.62	31.4	-	31.4
2	Ф - 21		2100	2100	900	300	5.25	2.1	41.96	50.00	-	50.00
3	БЦ-30-4.6-3.0	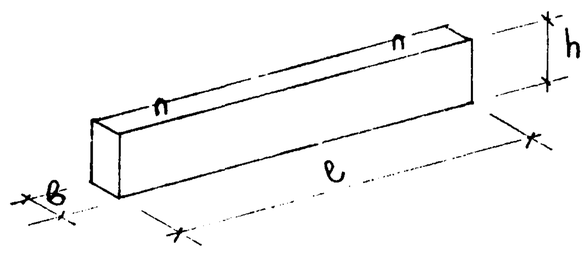	2980	300	460	300	1.04	0.41	15.72	22.22	-	22.22
4	БЦ-30-4.6-3.5		2980	350	460		1.21	0.48	16.00	22.62	-	22.62

Нач. отд	Волынский	
Нормокэр	Маркин	
ГИП	Ванян	
Рук. гр	Ванян	
Провер.	Маркин	
Разраб	Кашелкина	

1.220.1-2.1 0.0.0.0 ПЗ

НОМЕНКЛАТУРА

СТАДИЯ	ЛИСТ	ЛИСТОВ
Р.	1	3

ЦНИИЭП торгово бытовых зданий и туристских комплексов

ФОРМАТ 12

ИНВ. N ПОДЛ | ПОДПИСЬ И ДАТА | ВЗАМЕН ИНВ.

Марка элемента	Арматурные изделия: Армат. сталь ГОСТ 5.1459-72* класса AIII ф, мм 12	—	Итого	Армат. сталь ГОСТ 5781-75 класса AIII ф, мм 8	—	Итого	Армат. сталь ГОСТ 5781-75 класса AII ф, мм 18	16	10	Итого	Армат. сталь ГОСТ 5781-75 класса AI ф, мм 6	—	Итого	Всего
Ф-15	—	—	—	—	—	—	—	4.80	17.92	22.72	3.90	—	3.90	26.62
Ф-21	—	—	—	—	—	—	6.52	—	31.54	38.06	3.90	—	3.90	41.96
БЧ-30-46-3,0	5,4	—	5,4	9.16	—	9.16	—	—	1.16	1.16	—	—	—	15.72
БЧ-30-46-3,5	5,4	—	5,4	9.44	—	9.44	—	—	1.16	1.16	—	—	—	16.00

Инв. N подл. | Подпись и дата | Взамен. инв. N

Нач. отд.	Волынский		1.220.1-2.1 0.0.0 ВСТ
Нормокон.	Маркин		
ГИП	Ванян		Выборка стали на одно изделие
Рук. гр. инж.	Ванян		Стадия Р. Лист 1 Листов
Проверил	Маркин		ЦНИИЭП торгово-бытовых зданий туристских комплексов
Разраб.			

Формат	Зона	Поз.	Обозначение	Наименование	Кол на испол. 1.220.1-2.1 1.0.0.0: —	01									Примеч.
				Документация											
12			1.220.1-2.1 1.0.0.0 СБ	Сборочный чертеж											
11			1.220.1-2.1 0.0.0.0 ВСТ	Выборка стали											
11			1.220.1-2.1 0.0.0.0 ПЗ	Пояснительная записка											
				Сборочные единицы											
11		1	1.220.1-2.1. 0.0.1.0	Сетка С-1	1										
		2	-01	Сетка С-2	2	2									
		1	-02	Сетка С-3		1									
				Детали											
				Стержень ОТА. ГОСТ 5781-75											Масса
БЧ		3		Ф 10 AII L = 870	6	6									3,24кг
11		4	1.220.1-2.1 0.0.0.1	Петля строповочная ПС-1	2										4,80кг
			-01	Петля строповочная ПС-2		2									6,52кг
				Материалы											
				Бетон ГОСТ 7473-76 куб.м											
				Марки 200	1,4										
				Марки 300		2,1									

Нач. отд.	Волынский		1.220.1-2.1 1.0.0.0
Нормокон.	Маркин		Фундамент Ф
ГИП	Ванян		Стадия Р. Лист 1 Листов
Рук. гр. инж.	Ванян		ЦНИИЭП торгово-бытовых зданий туристских комплексов
Проверил	Маркин		
Разраб.			

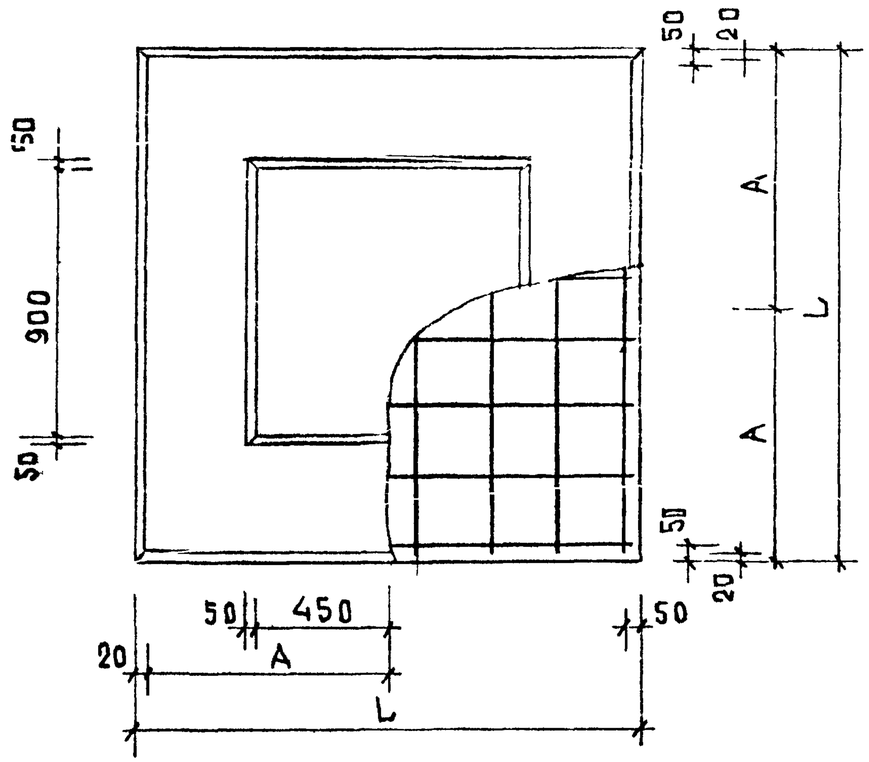

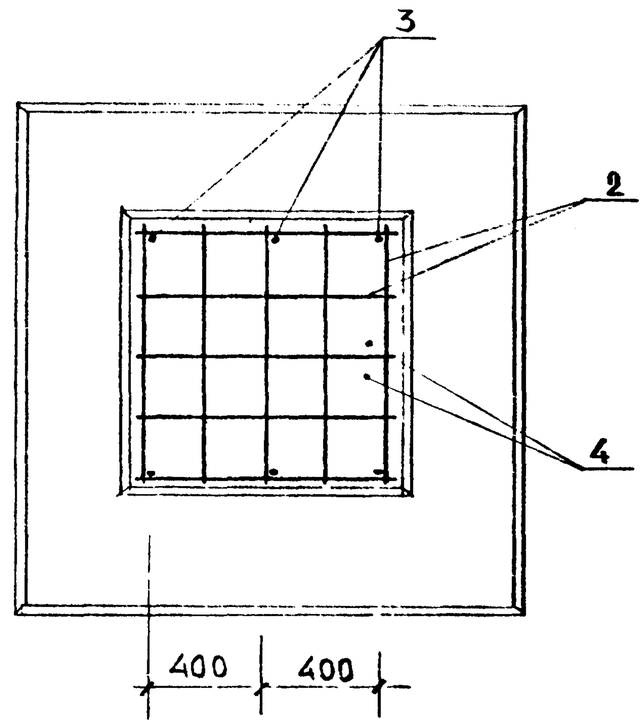

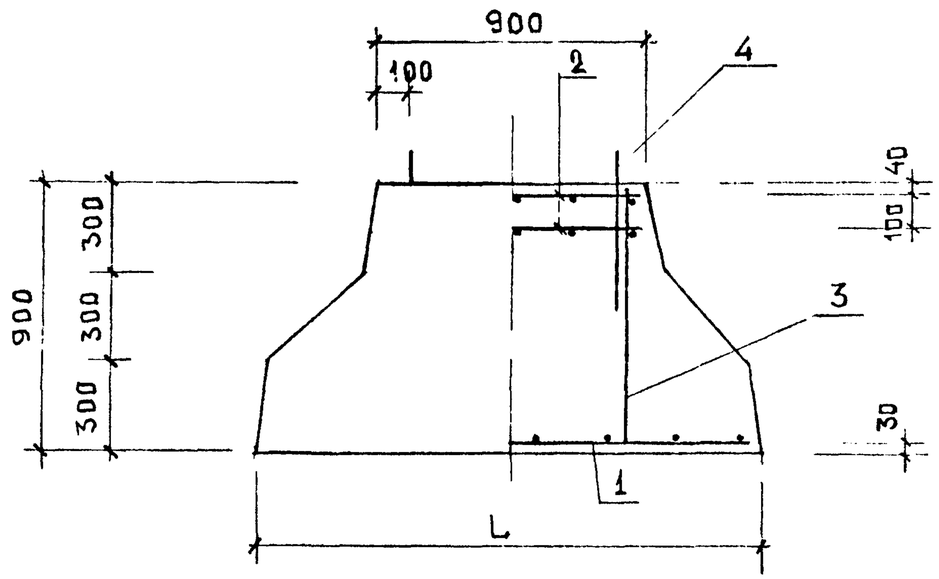

ОБОЗНАЧЕНИЕ	МАРКА	L	A	МАССА КГ
1.220.1-2.1 1.0.0.0	Ф-15	1500	730	3500
-01	Ф-21	2100	1030	5250

НАЧ.ОТД	ВОЛЫНСКИЙ	
НОРМОКОНТ	МАРКИН	
ГИП	ВАНЯН	
РУК.ГР.	ВАНЯН	
ПРОВЕРИЛ	МАРКИН	
РАЗРАБ	КАШЕЛКИНА	

1.220.1-2.1 1.0.0.0 СБ

ФУНДАМЕНТЫ Ф

СБОРОЧНЫЙ ЧЕРТЕЖ

СТАДИЯ	МАССА	МАСШТАБ
Р.		
ЛИСТ 2	ЛИСТОВ 2	

ЦНИИЭП ТОРГОВО-БЫТОВЫХ ЗДАНИЙ И ТУРИСТСКИХ КОМПЛЕКСОВ

ФОРМАТ 12

ИНВ.N ПОДЛ | ПОДПИСЬ И ДАТА | ВЗАМЕН ИНВ.N

ИНВ N: ПОДЛ	ПОДПИСЬ И ДАТА	ВЗАМ. ИНВ. N:

ФОРМАТ	ЗОНА	ПОЗ.	ОБОЗНАЧЕНИЕ	НАИМЕНОВАНИЕ	КОЛ. НА ИСПОЛН 1.220.1-2.1 2.0.0.0										
					–	01									
				ДОКУМЕНТАЦИЯ											
11			1.220.1-2.1 2.0.00 СБ	Сборочный чертеж											
			1.220.1-2.1 0.0.0.0 ВСТ	Выборка стали											
			1.220.1-2.1 0.0.0.0 ПЗ	Пояснительная записка											
				СБОРОЧНЫЕ ЕДИНИЦЫ											
11		1	1.220.1-2.1 0.0.2.0	КАРКАС ПЛОСКИЙ К-1	2	2									
				ДЕТАЛИ											
				СТЕРЖ. ОТД. ГОСТ 5781-75											МАССА
БЧ		2		⌀8 AIII ℓ = 280	14										1,54 кг
БЧ				⌀8 AIII ℓ = 330		14									1.82 кг
11		3	1.220.1-2.1 0.0.0.1	ПЕТЛЯ СТРОПОВОЧНАЯ ПС3	2	2									1,16 кг
				МАТЕРИАЛЫ											
				БЕТОН ГОСТ 7473-76 КУБ.М											
				МАРКИ 300	0,41	0,48									

НАЧ. ОТД	Волынский		
НОРМОКОН			
ГИП	Ванян		
РУК. ГР.	Ванян		
ПРОВЕР.			
РАЗРАБ.	Кашелкина		

1.220.1-2.1 2.0.0.0

БАЛКА ЦОКОЛЬНАЯ БЦ

СТАДИЯ	ЛИСТ	ЛИСТОВ
Р	1	

ЦНИИЭП торгово-бытовых зданий и туристских комплексов

ФОРМАТ 11

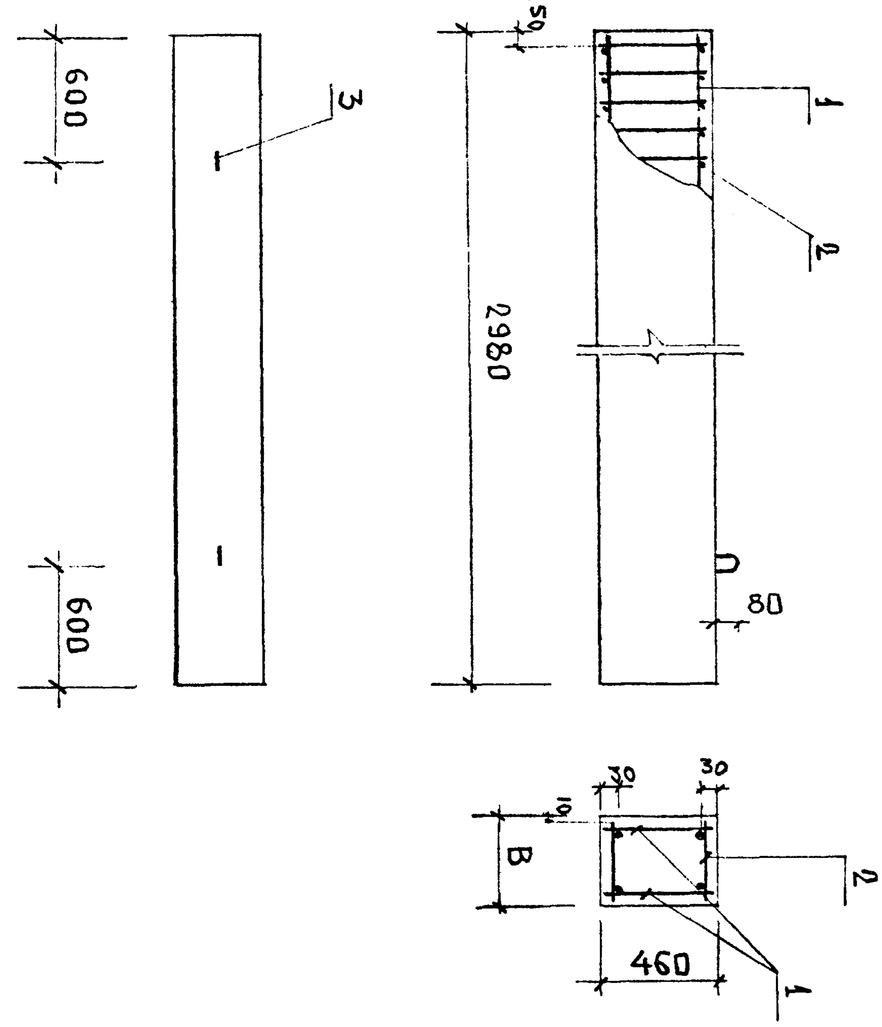

ОБОЗНАЧЕНИЕ	МАРКА	В	МАССА КГ
1.220.1-2.1 2.0.0.0 -01	БЦ30-4,6-3,0	300	1035
	БЦ30-4,6-3,5	350	1208

ИНВ. N· ПОДЛ	ПОДПИСЬ И ДАТА	ВЗАМ. ИНВ. N:

НАЧ. ОТД	Волынский	
НОРМОКОН	Маркин	
ГИП	Ванян	
РУК. ГР.	Ванян	
ПРОВЕР	Маркин	
РАЗРАБ.	Кашелкина	

1.220.1-2.1 2.0.0.0 СБ.

БАЛКИ ЦОКОЛЬНЫЕ БЦ

СБОРОЧНЫЙ ЧЕРТЕЖ

ЛИТ.	МАССА	МАСШТАБ
	СМ. ТАБЛ.	

ЛИСТ 1	ЛИСТОВ 1

ЦНИИЭП торгово-бытовых зданий и туристских комплексов

ФОРМАТ 11

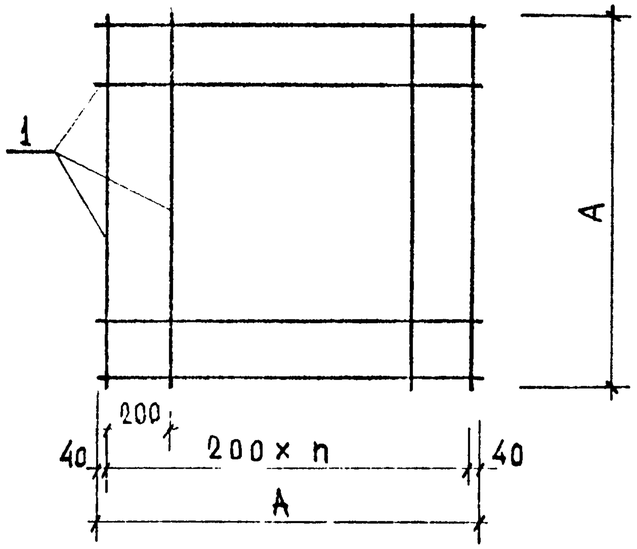

Обозначение	Марка	А	n	Масса кг
1.220.1-2.1 0.0.1.0	С-1	1480	7	14,68
01	С-2	880	4	1,95
02	С-3	2080	10	28,3

Обозначение	Наименование	Кол на исполн. 1.220.1-2.1 1.0.0.0				Примеч
		–	01	02		
	Документация					
1.220.1-2.1 0.0.1.0 СБ	Сборочный чертеж			+		
	Детали					Масса
	Ст.отд. ГОСТ 5781-75					
	⌀10 А-II ℓ = 1480	16	10			14,68
	⌀6 А-I ℓ = 880					1,95
	⌀10 А-II ℓ = 2080			22		28,3
Поз		1				
Зона						
Формат		Б4	Б4		Б4	

Нач. отд.	Волынский		
Нормокон.			
ГИП	Ванян	Ванян	
Рук. гр.	Ванян	Ванян	
Проверил			
Разработ.	Кашелкина		

1.220.1-2.1 0.0.1.0

Сетка С

Стадия	Лист	Листов
Р	1	1

ЦНИИЭП торгово-бытовых зданий и туристских комплексов

Формат 11

Нач. отд.	Волынский		
Нормокон.	Маркин		
ГИП	Ванян	Ванян	
Рук. гр.	Ванян	Ванян	
Проверил	Маркин		
Разработ.	Кашелкина		

1.220.1-2.1 0.0.1.0 СБ

Сетка С
Сборочный чертеж

Лит.	Масса	Масштаб
	см. табл.	

Лист 1 Листов 1

ЦНИИЭП торгово-бытовых зданий и туристских комплексов

Формат 11

Инв. № подл. | Подпись и дата | Взам. инв. №

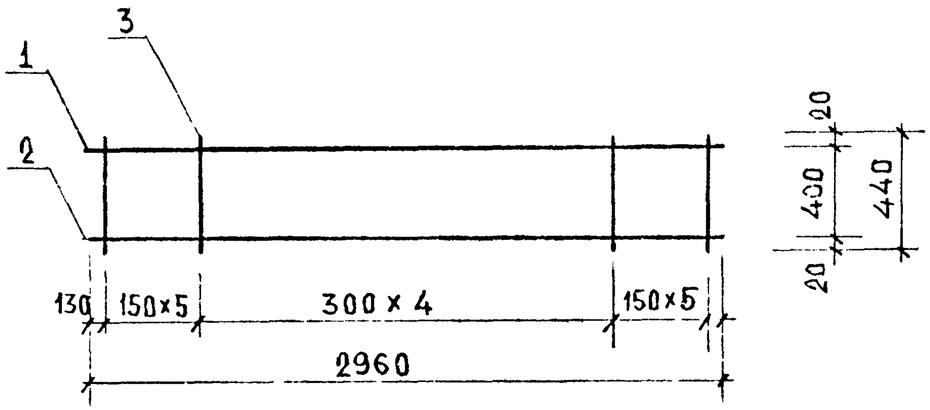

ФОРМАТ	ЗОНА	ПОЗ.	ОБОЗНАЧЕНИЕ	НАИМЕНОВАНИЕ	КОЛ.	ПРИМЕЧ.
				ДЕТАЛИ		
				Ст. ОТД. ГОСТ 5781-75		
Б4		1		⌀8 А-III, L = 2960	1	1,2
Б4		2		⌀12 А-III, L = 2960	1	2,7
Б4		3		⌀8 А-III, L = 440	15	0,174

1.220.1-2.1 0.0.2.0 СБ

НАЧ. ОТД.	ВОЛЫНСКИЙ		
НОРМОКОН.	МАРКИН		
ГИП	ВАНЯН		
РУК. ГР.	ВАНЯН		
ПРОВЕРИЛ	МАРКИН		
РАЗРАБОТ.	КАШЕЛКИНА		

КАРКАС ПЛ. К-1

СТАДИЯ	МАССА	МАСШТАБ
Р.	6,51	

ЛИСТ 1 | ЛИСТОВ 1

СТАЛЬ КЛАССА А-III ГОСТ 5781-75

ЦНИИЭП торгово-бытовых зданий и туристских комплексов

ФОРМАТ 11

ИНВ. № ПОДЛ. | ПОДПИСЬ И ДАТА | ВЗАМ. ИНВ. №

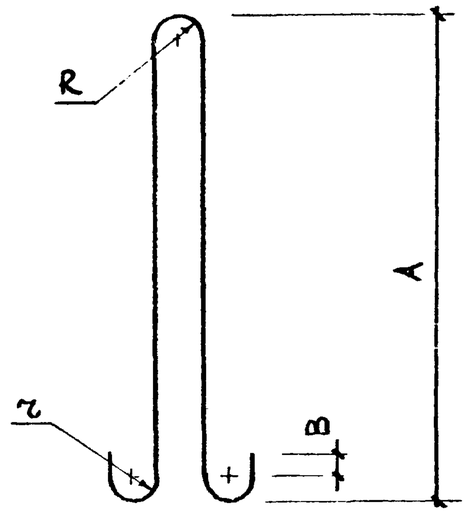

ОБОЗНАЧЕНИЕ	МАРКА	R	r	A	B	L	⌀	МАССА КГ
1.220.1-2.1 0.0.30	ПС 1	30	30	620	50	1520	16	2,40
-01	ПС 2	40	35	650	60	1640	18	3,26
-02	ПС 3	30	20	380	30	950	10	0,58

1.220.1-2.1 0.0.0.1

НАЧ. ОТД.	ВОЛЫНСКИЙ	
НОРМОКОН.	МАРКИН	
ГИП	ВАНЯН	
РУК. ГР.	ВАНЯН	
ПРОВЕРИЛ	МАРКИН	
РАЗРАБОТ.	КАШЕЛКИНА	

ПЕТЛИ СТРОПОВОЧНЫЕ ПС

СТАДИЯ	МАССА	МАСШТАБ
Р.	СМ ТАБЛ	

ЛИСТ 1 | ЛИСТОВ 1

СТАЛЬ КЛАССА А-II ГОСТ 5781-75

ЦНИИЭП торгово-бытовых зданий и туристских комплексов

ФОРМАТ 11

ИНВ. № ПОДЛ. | ПОДПИСЬ И ДАТА | ВЗАМ. ИНВ. №