ТИПОВЫЕ КОНСТРУКЦИИ, ИЗДЕЛИЯ И УЗЛЫ ЗДАНИЙ И СООРУЖЕНИЙ

СЕРИЯ 1.141-1

# ПАНЕЛИ ПЕРЕКРЫТИЙ ЖЕЛЕЗОБЕТОННЫЕ МНОГОПУСТОТНЫЕ

ВЫПУСК 62

ПРЕДВАРИТЕЛЬНО НАПРЯЖЕННЫЕ ПАНЕЛИ С КРУГЛЫМИ ПУСТОТАМИ ДЛИНОЙ 6280, 5980, 5680, 5380 И 5080 мм, ШИРИНОЙ 1790, 1490, 1190, 990 мм, АРМИРОВАННЫЕ КАНАТАМИ КЛАССА К-7 ДИАМЕТРОМ 6 мм МЕТОДОМ НЕПРЕРЫВНОГО АРМИРОВАНИЯ

МЕТОД НАТЯЖЕНИЯ ЭЛЕКТРОТЕРМОМЕХАНИЧЕСКИЙ

РАБОЧИЕ ЧЕРТЕЖИ

ТИПОВЫЕ КОНСТРУКЦИИ, ИЗДЕЛИЯ И УЗЛЫ ЗДАНИЙ И СООРУЖЕНИЙ

СЕРИЯ 1.141-1

# ПАНЕЛИ ПЕРЕКРЫТИЙ ЖЕЛЕЗОБЕТОННЫЕ МНОГОПУСТОТНЫЕ

## ВЫПУСК 62

ПРЕДВАРИТЕЛЬНО НАПРЯЖЕННЫЕ ПАНЕЛИ С КРУГЛЫМИ ПУСТОТАМИ ДЛИНОЙ 6280, 5980, 5680, 5380 И 5080 мм, ШИРИНОЙ 1790, 1490, 1190, 990 мм, АРМИРОВАННЫЕ КАНАТАМИ КЛАССА К-7 ДИАМЕТРОМ 6 мм МЕТОДОМ НЕПРЕРЫВНОГО АРМИРОВАНИЯ

МЕТОД НАТЯЖЕНИЯ ЭЛЕКТРОТЕРМОМЕХАНИЧЕСКИЙ

РАБОЧИЕ ЧЕРТЕЖИ


РАЗРАБОТАНЫ ЦНИИЭП жилища

Гл. архитектор руководитель отделения проектных работ — А.И. КРИППА

Гл. инженер отделения — Н.А. ДЫХОВИЧНАЯ

Начальник отдела № 24 — Н.Б. РОСИНСКИЙ

Гл. инженер проекта — Р.С. ДОЛМАЦИНА

ПРИ УЧАСТИИ НИИЖБ

Зам. директора института — Б.А. КРЫЛОВ

Рук. лаборатории — Е.Е. МИХАЙЛОВ

Рук. сектора — А.К. КАРАКОВСКИЙ

Ст. н. сотрудник — Ф.Е. ГИТМАН



УТВЕРЖДЕНЫ И ВВЕДЕНЫ В ДЕЙСТВИЕ С 30.07. 1984 г
ГОСГРАЖДАНСТРОЕМ
ПРИКАЗ № 155 ОТ 06.06. 1984 г.

| Обозначение | Наименование | Стр. |
|---|---|---|
| 1.141-1.62 0000 ТО | Техническое описание | 3 |
| 1.141-1.62 1000 | Панель перекрытия много- | |
| | пустотная шириной 1790 мм | 28 |
| 1.141-1.62 1000 СБ | Панель перекрытия много- | |
| | пустотная шириной 1790 мм | |
| | Сборочный чертеж | 30 |
| 1.141-1.62 2000 | Панель перекрытия много- | |
| | пустотная шириной 1490 мм | 32 |
| 1.141-1.62 2000 СБ | Панель перекрытия много- | |
| | пустотная шириной 1490 мм | |
| | Сборочный чертеж | 34 |
| 1.141-1.62 3000 | Панель перекрытия много- | |
| | пустотная шириной 1190 мм | 36 |
| 1.141-1.62 3000 СБ | Панель перекрытия много- | |
| | пустотная шириной 1190 мм | |
| | Сборочный чертеж | 38 |
| 1.141-1.62 4000 | Панель перекрытия много- | |
| | пустотная шириной 990 мм | 40 |
| 1.141-1.62 4000 СБ | Панель перекрытия много- | |
| | пустотная шириной 990 мм | |
| | Сборочный чертеж | 42 |
| 1.141-1.62 0000 Д1 | Узел (I...V) | 44 |
| 1.141-1.62 0000 Д2 | Вид А. Сечение 2-2 | 45 |

| Обозначение | Наименование | Стр. |
|---|---|---|
| 1.141-1.62 0100 | Сетка (С1... С10) | 46 |
| 1.141-1.62 0200 | Сетка (С11... С20) | 47 |
| 1.141-1.62 0300 | Сетка (С21... С30) | 48 |
| 1.141-1.62 0400 | Каркас (КР1...КР8) | 49 |
| 1.141-1.62 0500 | Сетка С31 | 50 |
| 1.141-1.62 0001 | Петля (П1... П3) | 50 |
| 1.141-1.62 0000 ВМС | Ведомость расхода стали | 51 |


| | | |
|---|---|---|
| Нач.отд.24 | Росинский | |
| Гл.инж.отд. | Первушин | |
| Гл.кон.отд. | Пальман | |
| ГИП | Долмацина | |
| Ст.инж. | Кондратьева | |

1.141-1.62 0000

Содержание

| Стадия | Лист | Листов |
|---|---|---|
| Р | | 1 |

ЦНИИЭП жилища



Формат А3

## 1. ОБЩАЯ ЧАСТЬ

1.1 Чертежи панелей предназначены для применения при проектировании жилых и общественных зданий, строящихся в районах с обычными инженерно-геологическими условиями и производства этих изделий предприятиями строительной промышленности.

1.2 Рабочие чертежи разработаны на расчетные нагрузки /без учета собственной массы панели/ 450, 600, 800 кгс/м$^2$.

Состав нагрузок, принятых при расчете панелей перекрытий, приводится в таблице 1 на листе 4.

1.3 Глубина опирания панелей должна быть не менее 90 мм, места опирания при складировании и транспортировке принимаются на расстоянии 300 мм от торцов.

1.4 Для обеспечения распределения нагрузки на смежные панели и улучшения звукоизоляции перекрытий в проектах должны быть даны указания о необходимости тщательного заполнения швов бетоном марки не ниже М150 или раствором марки не ниже М100.

1.5 Применение панелей без заделки открытого торца /с отверстием диаметром 159 мм/ допускается в тех случаях, когда величина напряжений на уровне поверхности панелей не превышает 17 кгс/см$^2$.

При величинах напряжений более 17 кгс/см$^2$ открытые торцы усиливаются в заводских условиях заделкой бетонными вкладышами. Рабочая арматура в этих панелях тождественна арматуре, принятой для панелей, изготовляемых без вкладышей. Бетонные вкладыши должны быть изготовлены из бетона той же марки что и панели.

Заделка вкладышей в торцы выполняется после извлечения пуансонов, до пропаривания панелей, при этом должно быть обеспечено плотное примыкание вкладышей. Торцы панелей с выходным отверстием малого диаметра, образуемым при формовании, укладываются на стену, несущую бо́льшую нагрузку.

Допускаемые напряжения от нагрузок на опорные торцы /исходя из прочности бетона марки М300/ могут быть приняты:

при глубине опирания 10 см не более 45 кгс/см$^2$;

при глубине опирания 25 см не более 30 кгс/см$^2$.

При промежуточных значениях глубины опирания панелей величины напряжений принимаются по интерполяции.

1.6 Номенклатура панелей дана на листах 6-11.

1.7 Маркировка панелей принята по ГОСТ 23009-78.

Маркировка состоит из буквенно цифровых групп.

Так, например, марки панелей ПК 60.12-8К7Т; ПК 60.12-8К7ТI расшифровываются следующим образом:

ПК - панель перекрытия круглопустотная;

60.12 - длиной 598 см, шириной 119 см /размеры с округлением в дм/;

8 - под расчетную нагрузку 800 кгс/м$^2$ /без учета собственной массы.

К-7 - с напрягаемой рабочей арматурой из канатов класса К-7;

Т - изготавливается из тяжелого бетона

I - индекс для панелей с усиленными торцами

| | | | | | | |
|---|---|---|---|---|---|---|
| | | | | 1.141-1.62 0000 ТО | | |
| Нач. отд. 24 | Росинский | | | Техническое описание | Стадия | Лист | Листов |
| Гл. инж. отд. | Первушин | | | | | 1 | 25 |
| Гл. конс. отд. | Пальман | | | | ЦНИИЭП жилища | |
| Гл. инж. пр. | Долмацина | | | | | |
| Ст. инженер | Самарина | | | | | |

Инв. № подл. | Подпись и дата | Взам. инв. №

1.8 Предел огнестойкости панелей 1 час, что соответствует требованиям СНиП II-2-80 для зданий 1 степени огнестойкости.

## 2. Технические требования

2.1 Панели должны изготавливаться в соответствии с техническими требованиями ГОСТ 9561-76; ГОСТ 13015.0-83
Панели перекрытий армируются арматурными канатами спиральными семипроволочными класса К-7 диаметром 6 мм /ГОСТ 13840-68*/, $R_a^н$=14800 кгс/см$^2$ и Ra=12300 кгс/см$^2$.
Защитный слой бетона до низа рабочей арматуры принят 24 мм.
Отклонение защитного слоя бетона не должно превышать величин, указанных в ГОСТ 13015.0-83
Верхние и корытообразные сетки изготавливаются из арматуры класса Вр-I / ГОСТ 6727-80/.
Монтажные петли изготавливаются из стали класса А-I в соответствии с требованиями ГОСТ 13015.0-83; СНиП II-21-75, пункт 2.25; ГОСТ 380-71*.

2.2 Проектная марка тяжелого бетона по прочности на сжатие М 300, передаточная прочность бетона $R_o$= 240 кгс/см$^2$.
Бетон для панелей должен изготовляться на фрикционированном, незагрязненном щебне из скальных пород типа гранита, известняка и др. Содержание крупного заполнителя должно быть не менее 820л на 1м$^3$ бетона.
Поставка панелей потребителю производится по достижении бетоном отпускной прочности, которая не может быть ниже передаточной прочности $R_o$ = 240 кгс/см$^2$.
Величина отпускной прочности бетона панелей устанавливается предприятием-изготовителем по согласованию с потребителем и и проектной организацией.
Назначение этой величины должно производиться с учетом условий транспортирования, монтажа и срока загружения панелей, а также с учетом технологии их изготовления и возможности дальнейшего нарастания прочности бетона в панелях в зависимости от климатических условий района строительства и времени года. При отпускной прочности бетона панелей ниже его проектной марки, предприятие-изготовитель обязано гарантировать достижение бетоном проектной прочности через 28 суток со дня изготовления.
При производстве работ в зимнее время, когда по условиям возведения зданий не может быть обеспечено своевременное приращение прочности бетона, предприятие-изготовитель обязано поставлять панели с прочностью не ниже 100%.

2.3 Марка бетона по морозостойкости должна назначаться в зависимости от условий эксплуатации панелей в зданиях и сооружениях и должна быть не менее указанной в таблице 2 ГОСТ 9561-76.

## 3. Правила приемки

3.1 Отклонения от размеров панелей не должны превышать по длине ± 6 мм, по толщине и ширине ± 5мм, по длине вкладышей ±10мм.

3.2 Панели должны иметь прямолинейные грани; в отдельных панелях допускается искривление нижней или боковой поверхности не более 3мм на длине 2м и не более 8мм по всей длине панели.

3.3 На поверхности панели не допускаются:

а) раковины, местные наплывы и впадины, размеры которых превышают указанные в табл.3 / ГОСТ 9561-76/;

б). околы бетона глубиной более 5мм, длиной более 50мм на длине 1м продольных нижних ребер, глубиной более 10мм и длиной более 100мм на верхних гранях и кромках торцов;

в). трещины в бетоне панелей за исключением местных поверхностных усадочных, шириной не более 0,1 мм,

г). жировые и ржавые пятна на лицевых поверхностях.

3.4 Нижняя потолочная поверхность должна быть гладкая, подготовленная под окраску.

## 4. Указания по изготовлению

4.1 Метод натяжения рабочей арматуры принят электротермомеханический.

При натяжении температура электронагрева стержней должна строго контролироваться и не превышать 350°С а также должны производиться контрольные испытания образцов стержней по ГОСТ 8829-77 после электронагрева. Механические свойства арматуры после электронагрева должны быть не ниже браковочных значений до нагрева.

Величина контролируемых предварительных натяжений в арматуре определяется исходя из принятой на заводах поточно-агрегатной или конвейерной технологии с натяжением арматуры на упоры.

4.2 Величины предварительного напряжения и потери предварительного напряжения указаны в таблице 2 на листе 5

4.3 Изготовление панелей методом непрерывного армирования на арматурно-намоточных машинах производить в соответствии с требованиями (см. схему навивки на листе 4):

1). на первом и последнем упоре поддона нечетное (не менее трех) количество стержней;

2. на средних упорах - четное количество стержней.

При изготовлении одной панели на поддоне, в изделиях имеющих нечетное количество стержней, на последнем упоре устанавливать дополнительный стержень.

При изготовлении нескольких изделий на одном поддоне:

а) крайними следует располагать панели с нечетным количеством стержней;

б) в крайних панелях с четным количеством стержней следует добавлять один стержень;

в) в средних панелях с нечетным количеством стержней следует добавлять один стержень;

г) в средних панелях с нечетным количеством стержней на обоих крайних упорах следует перераспределить арматуру в сечении.

При увеличении и перераспределении арматуры ее необходимо располагать в сечении максимально равномерно. Схемы армирования крайних панелей зеркальны.

Длина натягиваемых стержней показана условно равной длине панели.

Концы напрягаемой арматуры должны быть защищены слоем раствора толщиной не менее 5мм.

Изготовление сеток должно производиться контактной точечной электросваркой в соответствии с ГОСТ 10922-75 и ГОСТ 14098-68.

## 5. Методы контроля и испытаний

5.1 Испытания и оценку прочности, жесткости и трещиностойкости производить в соответствии с ГОСТ 8829-77. Данные для испытаний даны на листах 13-25

## 6. Хранение и транспортировка

6.1 Панели следует хранить в рабочем положении, между панелями должны быть уложены деревянные прокладки прямоугольного сечения толщиной не менее 20мм

6.2 Прокладки под нижний ряд панелей следует укладывать по плотному тщательно выравненному основанию. Прокладки всех вышележащих панелей должны быть расположены по вертикали одна над другой.

6.3 При хранении панели должны быть рассортированы по маркам.

6.4 При перевозке панели следует укладывать в рабочем положении продольной осью по направлению движения, с деревянными прокладками согласно пункта 1; 6.1; 6.2; 6.3

6.5 Все операции, связанные с погрузкой, разгрузкой и складированием панелей, должны производиться с соблюдением мер, исключающих возможность их повреждения.

6.6 Расчетные прогибы и данные для испытаний панелей с усиленными и не усиленными торцами одинаковые

Инв № подл. | Подпись и дата | Взам инв №

Таблица 1

## Нагрузки для расчета

| Вид нагрузки | | Величина нагрузки на панели, кгс/м² | | |
|---|---|---|---|---|
| | | ПК... 8 К7Т | ПК ... 6 К7Т | ПК ... 4 К7Т |
| Расчет по предельным состояниям I гр. | Расчетная | 1130/800 | 930/600 | 780/450 |
| Расчет по предельным состояниям II группы | Полная нормативная | 970/670 | 800/500 | 660/360 |
| | Нормативная длительно действующая | 870/570 | 700/400 | 560/260 |
| | Кратковременная | 100 | 100 | 100 |

1. Нагрузки приняты в соответствии с указаниями СНиП II-6-74. В числителе указаны нагрузки, включающие собственную массу панели, в знаменателе – нагрузки без собственной массы панели.
2. Панели под расчетную нагрузку 450 кгс/м² разработаны с учетом коэффициента надежности по назначению $\gamma_n = 0{,}95$ /постановление Госстроя СССР №41 от 19.03.81/

## Схема навивки напрягаемой арматуры диаметром 6мм классак-7 методом непрерывного армирования

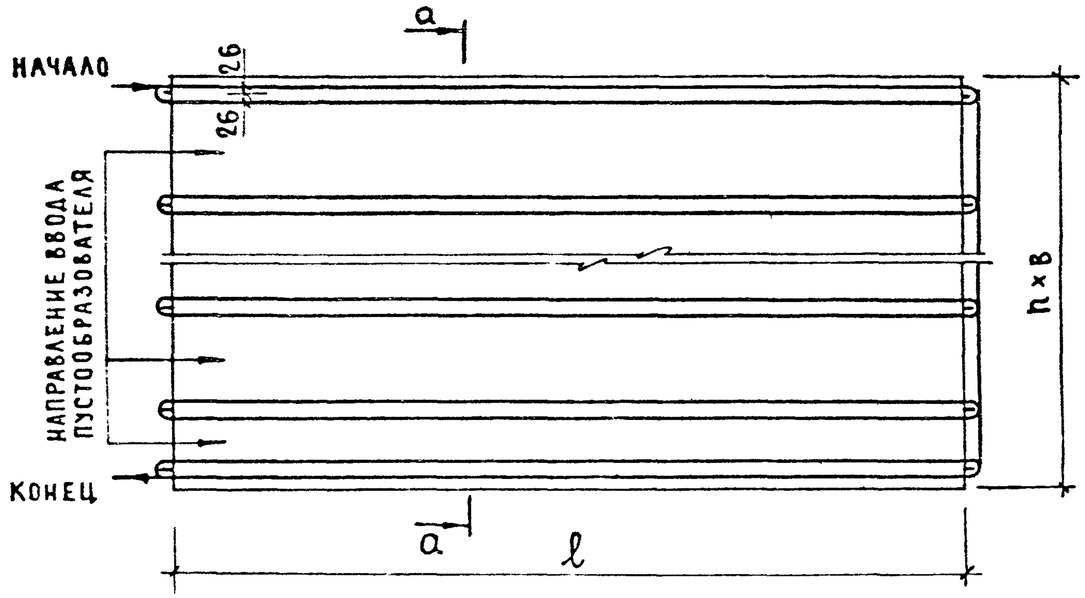


n – количество изделий на поддоне

а-а

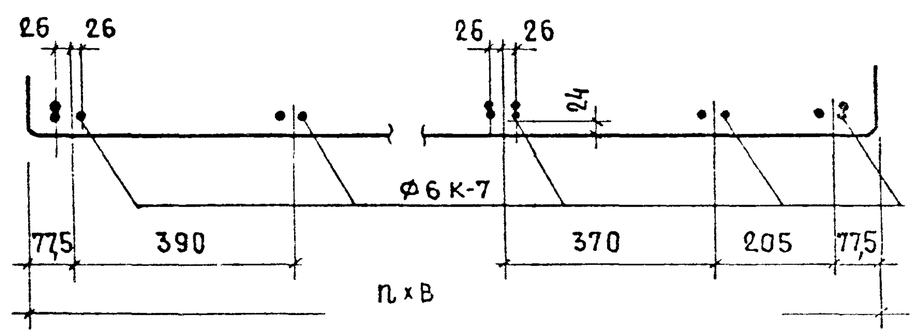

Таблица 2

# Величины и потери предварительного напряжения

| Марка панели | $\sigma_0$, кгс/см² | 1е потери: релаксация | 1е потери: быстро натекающая ползучесть бетона | Величина остаточн. предвар. напряж. перед бетонированием | 2е потери: усадка бетона | 2е потери: ползучесть бетона |
|---|---|---|---|---|---|---|
| ПК 63.18 - 8К7Т | 11000 | 550 | 62,95 | 10150 | | 236,97 |
| ПК 60.18 - 8К7Т | | | 53,73 | 10150 | | 213,26 |
| ПК 57.18 - 8К7Т | | | 40,39 | 10150 | | 151,83 |
| ПК 54.18 - 8К7Т | | | 34,90 | 10150 | | 131,33 |
| ПК 51.18 - 8К7Т | 10000 | 500 | 28,38 | 9200 | | 105,85 |
| ПК 63.18 - 6К7Т | 11000 | 550 | 39,24 | 10150 | | 161,99 |
| ПК 60.18 - 6К7Т | | | 34,05 | 10150 | | 127,16 |
| ПК 57.18 - 6К7Т | 10000 | 500 | 23,74 | 9200 | | 87,34 |
| ПК 54.18 - 6К7Т | | | 26,13 | 9200 | | 96,90 |
| ПК 51.18 - 6К7Т | 9000 | 450 | 20,31 | 8250 | 350 | 74,30 |
| ПК 63.18 - 4К7Т | 10000 | 500 | 25,84 | 9200 | | 94,59 |
| ПК 60.18 - 4К7Т | | | 21,23 | 9200 | | 77,38 |
| ПК 57.18 - 4К7Т | 9000 | 450 | 15,67 | 8250 | | 55,83 |
| ПК 54.18 - 4К7Т | | | 18,06 | 8250 | | 65,35 |
| ПК 51.18 - 4К7Т | | | 17,19 | 8250 | | 62,45 |
| ПК 63.15 - 8К7Т | 11000 | 550 | 57,57 | 10150 | | 216,54 |
| ПК 60.15 - 8К7Т | | | 50,56 | 10150 | | 290,49 |
| ПК 57.15 - 8К7Т | | | 39,77 | 10150 | | 149,53 |
| ПК 54.15 - 8К7Т | | | 33,56 | 10150 | | 126,10 |
| ПК 51.15 - 8К7Т | 10000 | 500 | 26,81 | 9200 | | 99,90 |

| Марка панели | $\sigma_0$, кгс/см² | 1е потери: релаксация | 1е потери: быстро натекающая ползучесть бетона | Величина остаточн. предвар. напряж. перед бетонированием | 2е потери: усадка бетона | 2е потери: ползучесть бетона |
|---|---|---|---|---|---|---|
| ПК 63.15 - 6К7Т | 11000 | 550 | 35,22 | 10.150 | | 131,33 |
| ПК 60.15 - 6К7Т | | | 28,24 | 10150 | | 105,05 |
| ПК 57.15 - 6К7Т | 10000 | 500 | 22,27 | 9200 | | 81,80 |
| ПК 54.15 - 6К7Т | | | 24,60 | 9200 | | 91,10 |
| ПК 51.15 - 6К7Т | 9000 | 450 | 18,49 | 8250 | | 67,43 |
| ПК 63.15 - 4К7Т | 10000 | 500 | 21,11 | 9200 | | 76,50 |
| ПК 60.15 - 4К7Т | | | 19,36 | 9200 | | 70,30 |
| ПК 57.15 - 4К7Т | 9000 | 450 | 13,96 | 8250 | | 49,38 |
| ПК 54.15 - 4К7Т | | | 16,28 | 8250 | | 58,62 |
| ПК 51.15 - 4К7Т | | | 18,49 | 8250 | 350 | 67,43 |
| ПК 63.12 - 8К7Т | 11000 | 550 | 61,98 | 10150 | | 233,3 |
| ПК 60.12 - 8К7Т | | | 52,52 | 10150 | | 197,60 |
| ПК 57.12 - 8К7Т | | | 43,14 | 10150 | | 162,27 |
| ПК 54.12 - 8К7Т | | | 39,44 | 10150 | | 148,54 |
| ПК 51.12 - 8К7Т | 10000 | 500 | 36,10 | 9200 | | 135,30 |
| ПК 63.12 - 6К7Т | 11000 | 550 | 37,95 | 10150 | | 198,70 |
| ПК 60.12 - 6К7Т | | | 34,55 | 10150 | | 129,07 |
| ПК 57.12 - 6К7Т | 10000 | 500 | 25,93 | 9200 | | 95,72 |
| ПК 54.12 - 6К7Т | | | 28,33 | 9200 | | 105,26 |
| ПК 51.12 - 6К7Т | 9000 | 450 | 20,83 | 8250 | | 76,29 |

| Марка панели | $\sigma_0$, кгс/см² | 1е потери: релаксация | 1е потери: быстро натекающая ползучесть бетона | Величина остаточн. предвар. напряж. перед бетонированием | 2е потери: усадка бетона | 2е потери: ползучесть бетона |
|---|---|---|---|---|---|---|
| ПК 63.12 - 4К7Т | 10000 | 500 | 26,27 | 9200 | | 142,95 |
| ПК 60.12 - 4К7Т | | | 23,43 | 9200 | | 85,77 |
| ПК 57.12 - 4К7Т | 900 | 450 | 16,17 | 8250 | | 57,75 |
| ПК 54.12 - 4К7Т | | | 18,56 | 8250 | | 67,26 |
| ПК 51.12 - 4К7Т | | | 20,83 | 8250 | | 76,29 |
| ПК 63.10 - 8К7Т | 11000 | 550 | 67,31 | 10150 | | 253,54 |
| ПК 60.10 - 8К7Т | | | 55,41 | 10150 | | 208,72 |
| ПК 57.10 - 8К7Т | | | 43,07 | 10150 | | 161,99 |
| ПК 54.10 - 8К7Т | | | 38,32 | 10150 | | 144,29 |
| ПК 51.10 - 8К7Т | 10000 | 500 | 35,10 | 9200 | 350 | 131,45 |
| ПК 63.10 - 6К7Т | 11000 | 550 | 37,90 | 10150 | | 141,4 |
| ПК 60.10 - 6К7Т | | | 33,44 | 10150 | | 124,88 |
| ПК 57.10 - 6К7Т | 10000 | 500 | 23,69 | 9200 | | 87,20 |
| ПК 54.10 - 6К7Т | | | 26,07 | 9200 | | 96,72 |
| ПК 51.10 - 6К7Т | 9000 | 450 | 23,54 | 8250 | | 86,56 |
| ПК 63.10 - 4К7Т | 1000 | 500 | 25,26 | 9200 | | 116,95 |
| ПК 60.10 - 4К7Т | | | 20,49 | 9200 | | 74,23 |
| ПК 57.10 - 4К7Т | 9000 | 450 | 18,88 | 8250 | | 68,04 |
| ПК 54.10 - 4К7Т | | | 21,27 | 8250 | | 77,56 |
| ПК 51.10 - 4К7Т | | | 23,54 | 8250 | | 86,56 |

Взам инв №

Подпись и дата

Инв. № подл

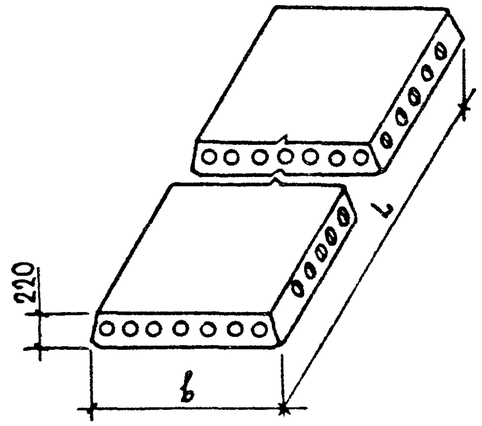


Таблица 3

## Номенклатура панелей

| Обозначение | Марка панели | Размеры, мм | | Объем бетона, м³ | Масса, кг | Приведен толщина бетона, см | Расход стали на изделие, кг | | Расход стали на 1 м², кг | |
|---|---|---|---|---|---|---|---|---|---|---|
| | | L | b | | | | натуральн | приведен. к классу А-I | натуральн. | приведен. к классу А-I |
| 1.141-1.62 1000 | ПК 63.18-8К7Т | 6280 | 1790 | 1,34 | 3350 | 11,87 | 48,85 | 102,03 | 4,35 | 9,08 |
| -01 | ПК 60.18-8К7Т | 5980 | 1790 | 1,27 | 3175 | 11,87 | 42,03 | 87,33 | 3,93 | 8,16 |
| -02 | ПК 57.18-8К7Т | 5680 | 1790 | 1,21 | 3025 | 11,87 | 36,25 | 72,17 | 3,56 | 7,10 |
| -03 | ПК 54.18-8К7Т | 5380 | 1790 | 1,15 | 2875 | 11,87 | 31,42 | 61,54 | 3,26 | 6,39 |
| -04 | ПК 51.18-8К7Т | 5080 | 1790 | 1,08 | 2700 | 11,87 | 29,14 | 56,06 | 3,21 | 6,17 |
| -05 | ПК 63.18-6К7Т | 6280 | 1790 | 1,34 | 3350 | 11,87 | 40,20 | 80,64 | 3,58 | 7,17 |
| -06 | ПК 60.18-6К7Т | 5980 | 1790 | 1,27 | 3175 | 11,87 | 34,74 | 69,74 | 3,25 | 6,52 |
| -07 | ПК 57.18-6К7Т | 5680 | 1790 | 1,21 | 3025 | 11,87 | 31,43 | 61,23 | 3,09 | 6,02 |
| -08 | ПК 54.18-6К7Т | 5380 | 1790 | 1,15 | 2875 | 11,87 | 30,07 | 58,33 | 3,12 | 6,06 |
| -09 | ПК 51.18-6К7Т | 5080 | 1790 | 1,08 | 2700 | 11,87 | 27,39 | 52,33 | 3,01 | 5,76 |
| -10 | ПК 63.18-4К7Т | 6280 | 1790 | 1,34 | 3350 | 11,87 | 38,03 | 74,56 | 3,38 | 6,63 |
| -11 | ПК 60.18-4К7Т | 5980 | 1790 | 1,27 | 3175 | 11,87 | 32,16 | 63,18 | 3,01 | 5,90 |
| -12 | ПК 57.18-4К7Т | 5680 | 1790 | 1,21 | 3025 | 11,87 | 29,52 | 57,10 | 2,90 | 5,61 |
| -13 | ПК 54.18-4К7Т | 5380 | 1790 | 1,15 | 2875 | 11,87 | 28,64 | 54,99 | 2,97 | 5,71 |

Подпись и дата | Взам. инв. №

ПРОДОЛЖЕНИЕ ТАБЛ. 3

| Обозначение | Марка панели | Размеры, мм | | Объем бетона, м³ | Масса, кг | Приведен. толщина бетона, см | Расход стали на изделие, кг | | Расход стали на 1 м², кг | |
|---|---|---|---|---|---|---|---|---|---|---|
| | | L | b | | | | натуральн. | Приведен. к классу А-I | натуральн. | Приведен. к классу А-I |
| 1.141-1.62 1000 - 14 | ПК 51.18 - 4 К7Т | 5080 | 1790 | 1,08 | 2700 | 11,87 | 25,70 | 48,67 | 2,83 | 5,35 |
| 1.141-1.62 2000 | ПК 63.15 - 8 К7Т | 6280 | 1490 | 1,18 | 2950 | 12,62 | 38,86 | 82,59 | 4,15 | 8,82 |
| - 01 | ПК 60.15 - 8 К7Т | 5980 | 1490 | 1,12 | 2800 | 12,62 | 35,61 | 73,77 | 4,00 | 8,28 |
| - 02 | ПК 57.15 - 8 К7Т | 5680 | 1490 | 1,07 | 2675 | 12,62 | 31,14 | 62,09 | 3,68 | 7,34 |
| - 03 | ПК 54.15 - 8 К7Т | 5380 | 1490 | 1,01 | 2525 | 12,62 | 26,74 | 52,20 | 3,33 | 6,51 |
| - 04 | ПК 51.15 - 8 К7Т | 5080 | 1490 | 0,96 | 2400 | 12,62 | 24,70 | 47,21 | 3,26 | 6,64 |
| - 05 | ПК 63.15 - 6 К7Т | 6280 | 1490 | 1,18 | 2950 | 12,62 | 31,69 | 64,85 | 3,39 | 6,93 |
| - 06 | ПК 60.15 - 6 К7Т | 5980 | 1490 | 1,12 | 2800 | 12,62 | 28,69 | 56,73 | 3,22 | 6,37 |
| - 07 | ПК 57.15 - 6 К7Т | 5680 | 1490 | 1,07 | 2675 | 12,62 | 27,08 | 53,52 | 3,20 | 6,33 |
| - 08 | ПК 54.15 - 6 К7Т | 5380 | 1490 | 1,01 | 2525 | 12,62 | 24,97 | 48,35 | 3,11 | 6,03 |
| - 09 | ПК 51.15 - 6 К7Т | 5080 | 1490 | 0,96 | 2400 | 12,62 | 22,33 | 42,56 | 2,95 | 5,62 |
| - 10 | ПК 63.15 - 4 К7Т | 6280 | 1490 | 1,18 | 2950 | 12,62 | 29,02 | 58,03 | 3,10 | 6,20 |
| - 11 | ПК 60.15 - 4 К7Т | 5980 | 1490 | 1,12 | 2800 | 12,62 | 27,17 | 53,12 | 3,05 | 5,96 |
| - 12 | ПК 57.15 - 4 К7Т | 5680 | 1490 | 1,07 | 2675 | 12,62 | 23,86 | 46,17 | 2,82 | 5,46 |
| - 13 | ПК 54.15 - 4 К7Т | 5380 | 1490 | 1,01 | 2525 | 12,62 | 23,13 | 44,42 | 2,88 | 5,54 |
| - 14 | ПК 51.15 - 4 К7Т | 5080 | 1490 | 0,96 | 2400 | 12,62 | 22,32 | 42,53 | 2,95 | 5,62 |
| 1.141-1.62 3000 | ПК 63.12 - 8 К7Т | 6280 | 1190 | 0,88 | 2200 | 11,87 | 32,05 | 66,82 | 4,29 | 8,95 |
| - 01 | ПК 60.12 - 8 К7Т | 5980 | 1190 | 0,84 | 2100 | 11,87 | 29,02 | 58,58 | 4,08 | 8,23 |
| - 02 | ПК 57.12 - 8 К7Т | 5680 | 1190 | 0,80 | 2000 | 11,87 | 24,09 | 48,48 | 3,56 | 7,17 |
| - 03 | ПК 54.12 - 8 К7Т | 5380 | 1190 | 0,76 | 1900 | 11,87 | 21,50 | 42,66 | 3,36 | 6,67 |
| - 04 | ПК 51.12 - 8 К7Т | 5080 | 1190 | 0,72 | 1800 | 11,87 | 20,53 | 40,56 | 3,40 | 6,72 |
| - 05 | ПК 63.12 - 6 К7Т | 6280 | 1190 | 0,88 | 2200 | 11,87 | 26,28 | 52,56 | 3,52 | 7,04 |
| - 06 | ПК 60.12 - 6 К7Т | 5980 | 1190 | 0,84 | 2100 | 11,87 | 24,50 | 47,81 | 3,44 | 6,71 |

Взам. инв. № | Подпись и дата | Инв. № подл.

Продолжение табл. 3

| Обозначение | Марка панели | Размеры, мм | | Объем бетона, м³ | Масса, кг | Приведен. толщина бетона, см | Расход стали на изделие, кг | | Расход стали на 1 м², кг | |
|---|---|---|---|---|---|---|---|---|---|---|
| | | L | b | | | | натуральн. | Приведен. к классу А-I | натуральн. | Приведен. к классу А-I |
| 1.141-1.62 3000 07 | ПК 57.12-6 К7Т | 5680 | 1190 | 0,80 | 2000 | 11,87 | 21,23 | 41,67 | 3,14 | 6,16 |
| -08 | ПК 54.12-6 К7Т | 5380 | 1190 | 0,76 | 1900 | 11,87 | 20,30 | 39,67 | 3,17 | 6,20 |
| -09 | ПК 51.12-6 К7Т | 5080 | 1190 | 0,72 | 1800 | 11,87 | 18,15 | 34,71 | 3,00 | 5,75 |
| -10 | ПК 63.12-4 К7Т | 6280 | 1190 | 0,88 | 2200 | 11,87 | 25,19 | 49,51 | 3,37 | 6,63 |
| -11 | ПК 60.12-4 К7Т | 5980 | 1190 | 0,84 | 2100 | 11,87 | 23,08 | 44,34 | 3,24 | 6,23 |
| -12 | ПК 57.12-4 К7Т | 5680 | 1190 | 0,80 | 2000 | 11,87 | 19,58 | 37,98 | 2,90 | 5,61 |
| -13 | ПК 54.12-4 К7Т | 5380 | 1190 | 0,76 | 1900 | 11,87 | 18,99 | 36,51 | 2,97 | 5,70 |
| -14 | ПК 51.12-4 К7Т | 5080 | 1190 | 0,72 | 1800 | 11,87 | 16,72 | 31,45 | 2,77 | 5,21 |
| 1.141-1.62 4000 | ПК 63.10-8 К7Т | 6280 | 990 | 0,73 | 1825 | 11,53 | 27,13 | 57,35 | 4,36 | 9,22 |
| -01 | ПК 60.10-8 К7Т | 5980 | 990 | 0,695 | 1740 | 11,53 | 24,24 | 49,45 | 4,09 | 8,35 |
| -02 | ПК 57.10-8 К7Т | 5680 | 990 | 0,661 | 1650 | 11,53 | 21,21 | 41,64 | 3,77 | 7,41 |
| -03 | ПК 54.10-8 К7Т | 5380 | 990 | 0,627 | 1570 | 11,53 | 18,77 | 36,19 | 3,52 | 6,79 |
| -04 | ПК 51.10-8 К7Т | 5080 | 990 | 0,593 | 1485 | 11,53 | 17,55 | 33,83 | 3,49 | 6,73 |
| -05 | ПК 63.10-6 К7Т | 6280 | 990 | 0,73 | 1825 | 11,53 | 22,83 | 46,69 | 3,67 | 7,51 |
| -06 | ПК 60.10-6 К7Т | 5980 | 990 | 0,695 | 1740 | 11,53 | 19,71 | 38,67 | 3,33 | 6,53 |
| -07 | ПК 57.10-6 К7Т | 5680 | 990 | 0,661 | 1650 | 11,53 | 17,97 | 34,25 | 3,20 | 6,09 |
| -08 | ПК 54.10-6 К7Т | 5380 | 990 | 0,627 | 1570 | 11,53 | 17,17 | 32,59 | 3,22 | 6,11 |
| -09 | ПК 51.10-6 К7Т | 5080 | 990 | 0,593 | 1485 | 11,53 | 16,43 | 31,02 | 3,27 | 6,17 |
| -10 | ПК 63.10-4 К7Т | 6280 | 990 | 0,73 | 1825 | 11,53 | 20,28 | 40,06 | 3,26 | 6,44 |
| -11 | ПК 60.10-4 К7Т | 5980 | 990 | 0,695 | 1740 | 11,53 | 18,68 | 35,78 | 3,16 | 6,04 |
| -12 | ПК 57.10-4 К7Т | 5680 | 990 | 0,661 | 1650 | 11,53 | 17,69 | 33,84 | 3,15 | 6,02 |
| -13 | ПК 54.10-4 К7Т | 5380 | 990 | 0,627 | 1570 | 11,53 | 16,92 | 32,24 | 3,17 | 6,05 |
| -14 | ПК 51.10-4 К7Т | 5080 | 990 | 0,593 | 1485 | 11,53 | 15,62 | 29,83 | 3,15 | 5,93 |

Взам. инв. №

Подпись и дата



19762 11 Формат А3

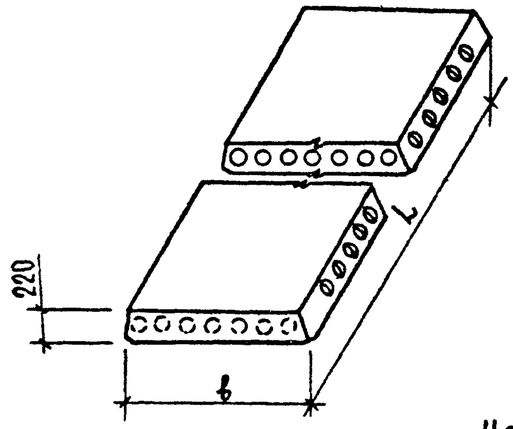


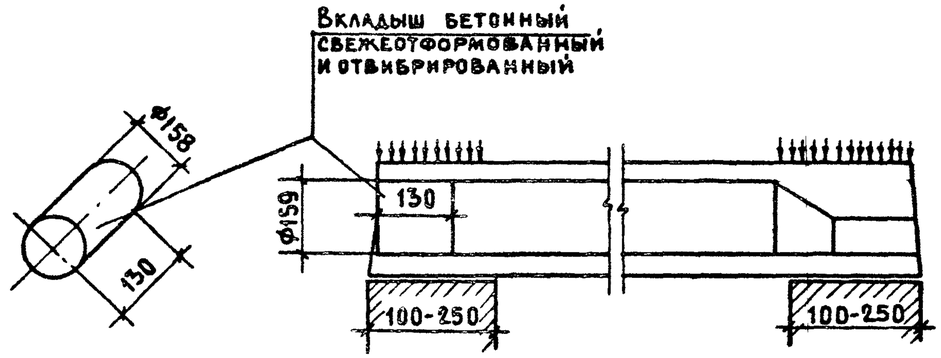


Таблица 4

## Номенклатура панелей с усиленными торцами

| Марка панели | Размеры, мм | | Объем бетона, м3 | Масса, кг | Приведен. толщина бетона, см | Расход стали на изделие, кг | | Расход стали на 1м², кг | |
|---|---|---|---|---|---|---|---|---|---|
| | L | b | | | | натуральн. | приведен. к классу А-I | натуральн. | приведен. к классу А-I |
| ПК 63.18 - 8 К7ТI | 6280 | 1790 | 1,36 | 3400 | 11,87 | 48,85 | 102,03 | 4,35 | 9,08 |
| ПК 60.18 - 8 К7ТI | 5980 | 1790 | 1,30 | 3250 | 11,87 | 42,03 | 87,33 | 3,93 | 8,16 |
| ПК 57.18 - 8 К7ТI | 5680 | 1790 | 1,23 | 3075 | 11,87 | 36,25 | 72,17 | 3,56 | 7,10 |
| ПК 54.18 - 8 К7ТI | 5380 | 1790 | 1,17 | 2925 | 11,87 | 31,42 | 61,54 | 3,26 | 6,39 |
| ПК 51.18 - 8 К7ТI | 5080 | 1790 | 1,11 | 2775 | 11,87 | 29,14 | 56,06 | 3,21 | 6,17 |
| ПК 63.18 - 6 К7ТI | 6280 | 1790 | 1,36 | 3400 | 11,87 | 40,20 | 80,64 | 3,58 | 7,17 |
| ПК 60.18 - 6 К7ТI | 5980 | 1790 | 1,30 | 3250 | 11,87 | 34,74 | 69,74 | 3,25 | 6,52 |
| ПК 57.18 - 6 К7ТI | 5680 | 1790 | 1,23 | 3075 | 11,87 | 31,43 | 61,23 | 3,09 | 6,02 |
| ПК 54.18 - 6 К7ТI | 5380 | 1790 | 1,17 | 2925 | 11,87 | 30,07 | 58,33 | 3,12 | 6,06 |
| ПК 51.18 - 6 К7ТI | 5080 | 1790 | 1,11 | 2775 | 11,87 | 27,39 | 52,33 | 3,01 | 5,76 |
| ПК 63.18 - 4 К7ТI | 6280 | 1790 | 1,36 | 3400 | 11,87 | 38,03 | 74,56 | 3,38 | 6,63 |
| ПК 60.18 - 4 К7ТI | 5980 | 1790 | 1,30 | 3250 | 11,87 | 32,16 | 63,18 | 3,01 | 5,90 |
| ПК 57.18 - 4 К7ТI | 5680 | 1790 | 1,23 | 3075 | 11,87 | 29,52 | 57,10 | 2,90 | 5,61 |
| ПК 54.18 - 4 К7ТI | 5380 | 1790 | 1,17 | 2925 | 11,87 | 28,64 | 54,99 | 2,97 | 5,71 |

Взам. инв № | Подпись и дата | Инв. № подл.

Продолжение табл.4

| Марка панели | Размеры, мм | | Объем бетона, м³ | Масса, кг | Приведен. толщина бетона, см | Расход стали на изделие, кг | | Расход стали на 1 м², кг | |
|---|---|---|---|---|---|---|---|---|---|
| | L | b | | | | натуральн. | приведен. к классу А-I | натуральн. | Приведен. к классу А-I |
| ПК 51.18-4 К7ТI | 5080 | 1790 | 1,11 | 2775 | 11,87 | 25,70 | 48,67 | 2,83 | 5,35 |
| ПК 63.15-8 К7ТI | 6280 | 1490 | 1,19 | 2975 | 12,62 | 38,86 | 82,59 | 4,15 | 8,82 |
| ПК 60.15-8 К7ТI | 5980 | 1490 | 1,14 | 2850 | 12,62 | 35,61 | 73,77 | 4,00 | 8,28 |
| ПК 57.15-8 К7ТI | 5680 | 1490 | 1,08 | 2700 | 12,62 | 31,14 | 62,09 | 3,68 | 7,34 |
| ПК 54.15-8 К7ТI | 5380 | 1490 | 1,03 | 2575 | 12,62 | 26,74 | 52,20 | 3,33 | 6,51 |
| ПК 51.15-8 К7ТI | 5080 | 1490 | 0,97 | 2425 | 12,62 | 24,70 | 47,21 | 3,26 | 6,24 |
| ПК 63.15-6 К7ТI | 6280 | 1490 | 1,19 | 2975 | 12,62 | 31,69 | 64,85 | 3,39 | 6,93 |
| ПК 60.15-6 К7ТI | 5980 | 1490 | 1,14 | 2850 | 12,62 | 28,69 | 56,73 | 3,22 | 6,37 |
| ПК 57.15-6 К7ТI | 5680 | 1490 | 1,08 | 2700 | 12,62 | 27,08 | 53,52 | 3,20 | 6,33 |
| ПК 54.15-6 К7ТI | 5380 | 1490 | 1,03 | 2575 | 12,62 | 24,97 | 48,35 | 3,11 | 6,03 |
| ПК 51.15-6 К7ТI | 5080 | 1490 | 0,97 | 2425 | 12,62 | 22,33 | 42,56 | 2,95 | 5,62 |
| ПК 63.15-4 К7ТI | 6280 | 1490 | 1,19 | 2975 | 12,62 | 29,02 | 58,03 | 3,10 | 6,20 |
| ПК 60.15-4 К7ТI | 5980 | 1490 | 1,14 | 2850 | 12,62 | 27,17 | 53,12 | 3,05 | 5,96 |
| ПК 57.15-4 К7ТI | 5680 | 1490 | 1,08 | 2700 | 12,62 | 23,86 | 46,17 | 2,82 | 5,46 |
| ПК 54.15-4 К7ТI | 5380 | 1490 | 1,03 | 2575 | 12,62 | 23,13 | 44,42 | 2,88 | 5,54 |
| ПК 51.15-4 К7ТI | 5080 | 1490 | 0,97 | 2425 | 12,62 | 22,32 | 42,53 | 2,95 | 5,62 |
| ПК 63.12-8 К7ТI | 6280 | 1190 | 0,90 | 2250 | 11,87 | 32,05 | 66,82 | 4,29 | 8,95 |
| ПК 60.12-8 К7ТI | 5980 | 1190 | 0,86 | 2150 | 11,87 | 29,02 | 58,58 | 4,08 | 8,23 |
| ПК 57.12-8 К7ТI | 5680 | 1190 | 0,82 | 2050 | 11,87 | 24,09 | 48,48 | 3,56 | 7,17 |
| ПК 54.12-8 К7ТI | 5380 | 1190 | 0,78 | 1950 | 11,87 | 21,50 | 42,66 | 3,36 | 6,67 |
| ПК 51.12-8 К7ТI | 5080 | 1190 | 0,73 | 1825 | 11,87 | 20,53 | 40,56 | 3,40 | 6,72 |
| ПК 63.12-6 К7ТI | 6280 | 1190 | 0,90 | 2250 | 11,87 | 26,28 | 52,56 | 3,52 | 7,04 |
| ПК 60.12-6 К7ТI | 5980 | 1190 | 0,86 | 2150 | 11,87 | 24,50 | 47,81 | 3,44 | 6,71 |

Инв. № подл. | Подпись и дата | Взам. инв. №

ПРОДОЛЖЕНИЕ ТАБЛ.4

| Марка панели | Размеры, мм | | Объем бетона, м³ | Масса, кг | Приведен. толщина бетона, см | Расход стали на изделие, кг | | Расход стали на 1 м², кг | |
|---|---|---|---|---|---|---|---|---|---|
| | L | b | | | | натуральн. | приведен. к классу А-I | натуральн. | приведен. к классу А-I |
| ПК 57.12-6 К7ТI | 5680 | 1190 | 0,82 | 2050 | 11,87 | 21,23 | 41,67 | 3,14 | 6,16 |
| ПК 54.12-6 К7ТI | 5380 | 1190 | 0,78 | 1950 | 11,87 | 20,30 | 39,67 | 3,17 | 6,20 |
| ПК 51.12-6 К7ТI | 5080 | 1190 | 0,73 | 1825 | 11,87 | 18,15 | 34,71 | 3,00 | 5,75 |
| ПК 63.12-4 К7ТI | 6280 | 1190 | 0,90 | 2200 | 11,87 | 25,19 | 49,51 | 3,37 | 6,63 |
| ПК 60.12-4 К7ТI | 5980 | 1190 | 0,86 | 2100 | 11,87 | 23,08 | 44,34 | 3,24 | 6,23 |
| ПК 57.12-4 К7ТI | 5680 | 1190 | 0,82 | 2000 | 11,87 | 19,58 | 37,93 | 2,90 | 5,61 |
| ПК 54.12-4 К7ТI | 5380 | 1190 | 0,78 | 1900 | 11,87 | 18,99 | 36,51 | 2,97 | 5,70 |
| ПК 51.12-4 К7ТI | 5080 | 1190 | 0,73 | 1800 | 11,87 | 16,72 | 31,45 | 2,77 | 5,51 |
| ПК 63.10-8 К7ТI | 6280 | 990 | 0,74 | 1850 | 11,53 | 27,13 | 57,35 | 4,36 | 9,22 |
| ПК 60.10-8 К7ТI | 5980 | 990 | 0,71 | 1775 | 11,53 | 24,24 | 49,45 | 4,09 | 8,35 |
| ПК 57.10-8 К7ТI | 5680 | 990 | 0,67 | 1675 | 11,53 | 21,21 | 41,64 | 3,77 | 7,41 |
| ПК 54.10-8 К7ТI | 5380 | 990 | 0,64 | 1600 | 11,53 | 18,77 | 36,19 | 3,52 | 6,79 |
| ПК 51.10-8 К7ТI | 5080 | 990 | 0,61 | 1525 | 11,53 | 17,55 | 33,83 | 3,49 | 6,73 |
| ПК 63.10-6 К7ТI | 6280 | 990 | 0,74 | 1850 | 11,53 | 22,83 | 46,69 | 3,67 | 7,51 |
| ПК 60.10-6 К7ТI | 5980 | 990 | 0,71 | 1775 | 11,53 | 19,71 | 38,67 | 3,33 | 6,53 |
| ПК 57.10-6 К7ТI | 5680 | 990 | 0,67 | 1675 | 11,53 | 17,97 | 34,25 | 3,20 | 6,09 |
| ПК 54.10-6 К7ТI | 5380 | 990 | 0,64 | 1600 | 11,53 | 17,17 | 32,59 | 3,22 | 6,11 |
| ПК 51.10-6 К7ТI | 5080 | 990 | 0,61 | 1525 | 11,53 | 16,43 | 31,02 | 3,27 | 6,17 |
| ПК 63.10-4 К7ТI | 6280 | 990 | 0,74 | 1850 | 11,53 | 20,28 | 40,06 | 3,26 | 6,44 |
| ПК 60.10-4 К7ТI | 5980 | 990 | 0,71 | 1775 | 11,53 | 18,68 | 35,78 | 3,16 | 6,04 |
| ПК 57.10-4 К7ТI | 5680 | 990 | 0,67 | 1675 | 11,53 | 17,69 | 33,84 | 3,15 | 6,02 |
| ПК 54.10-4 К7ТI | 5380 | 990 | 0,64 | 1600 | 11,53 | 16,92 | 32,24 | 3,17 | 6,05 |
| ПК 51.10-4 К7ТI | 5080 | 990 | 0,61 | 1525 | 11,53 | 15,62 | 29,83 | 3,15 | 5,93 |

Инв.№ подл. | Подпись и дата | Взам.инв.№

Таблица 5

# Величина расчетного прогиба

| Марка панели | Расчетный пролет $L_0$, мм | Расчетный прогиб от постоянной и длительной нагрузок, см | Марка панели | Расчетный пролет $L_0$, мм | Расчетный прогиб от постоянной и длительной нагрузок, см | Марка панели | Расчетный пролет $L_0$, мм | Расчетный прогиб от постоянной и длительной нагрузок, см |
|---|---|---|---|---|---|---|---|---|
| ПК 63.18-8 К7Т | 6200 | $\frac{1}{499}$ | ПК 63.15 - 6 К7Т | 6200 | $\frac{1}{513}$ | ПК 63.12 - 4 К7Т | 6200 | $\frac{1}{611}$ |
| ПК 60.18-8 К7Т | 5900 | $\frac{1}{573}$ | ПК 60.15 - 6 К7Т | 5900 | $\frac{1}{568}$ | ПК 60.12 - 4 К7Т | 5900 | $\frac{1}{664}$ |
| ПК 57.18-8 К7Т | 5600 | $\frac{1}{573}$ | ПК 57.15 - 6 К7Т | 5600 | $\frac{1}{629}$ | ПК 57.12 - 4 К7Т | 5600 | $\frac{1}{712}$ |
| ПК 54.18 - 8 К7Т | 5300 | $\frac{1}{670}$ | ПК 54.15 - 6 К7Т | 5300 | $\frac{1}{803}$ | ПК 54.12 - 4 К7Т | 5300 | $\frac{1}{906}$ |
| ПК 51.18 - 8 К7Т | 5000 | $\frac{1}{769}$ | ПК 51.15 - 6 К7Т | 5000 | $\frac{1}{980}$ | ПК 51.12 - 4 К7Т | 5000 | $\frac{1}{1190}$ |
| ПК 63.18 - 8 К7Т | 6200 | $\frac{1}{517}$ | ПК 63.15 - 4 К7Т | 6200 | $\frac{1}{560}$ | ПК 63.10 - 8 К7Т | 6200 | $\frac{1}{512}$ |
| ПК 60.18 - 8 К7Т | 5900 | $\frac{1}{586}$ | ПК 60.15 - 4 К7Т | 5900 | $\frac{1}{655}$ | ПК 60.10 - 8 К7Т | 5900 | $\frac{1}{557}$ |
| ПК 57.18 - 6 К7Т | 5600 | $\frac{1}{617}$ | ПК 57.15 - 4 К7Т | 5600 | $\frac{1}{717}$ | ПК 57.10 - 8 К7Т | 5600 | $\frac{1}{591}$ |
| ПК 54.18 - 6 К7Т | 5300 | $\frac{1}{791}$ | ПК 54.15 - 4 К7Т | 5300 | $\frac{1}{913}$ | ПК 54.10 - 8 К7Т | 5300 | $\frac{1}{697}$ |
| ПК 51.18 - 6 К7Т | 5000 | $\frac{1}{893}$ | ПК 51.15 - 4 К7Т | 5000 | $\frac{1}{1351}$ | ПК 51.10 - 8 К7Т | 5000 | $\frac{1}{839}$ |
| ПК 63.18 - 4 К7Т | 6200 | $\frac{1}{622}$ | ПК 63.12 - 8 К7Т | 6200 | $\frac{1}{488}$ | ПК 63.10 - 6 К7Т | 6200 | $\frac{1}{500}$ |
| ПК 60.18 - 4 К7Т | 5900 | $\frac{1}{645}$ | ПК 60.12 - 8 К7Т | 5900 | $\frac{1}{541}$ | ПК 60.10 - 6 К7Т | 5900 | $\frac{1}{573}$ |
| ПК 57.18 - 4 К7Т | 5600 | $\frac{1}{709}$ | ПК 57.12 - 8 К7Т | 5600 | $\frac{1}{595}$ | ПК 57.10 - 6 К7Т | 5600 | $\frac{1}{611}$ |
| ПК 54.18 - 4 К7Т | 5300 | $\frac{1}{898}$ | ПК 54.12 - 8 К7Т | 5300 | $\frac{1}{716}$ | ПК 54.10 - 6 К7Т | 5300 | $\frac{1}{779}$ |
| ПК 51.18 - 4 К7Т | 5000 | $\frac{1}{1136}$ | ПК 51.12 - 8 К7Т | 5000 | $\frac{1}{862}$ | ПК 51.10 - 6 К7Т | 5000 | $\frac{1}{926}$ |
| ПК 63.15 - 8 К7Т | 6200 | $\frac{1}{495}$ | ПК 63.12 - 6 К7Т | 6200 | $\frac{1}{539}$ | ПК 63.10 - 4 К7Т | 6200 | $\frac{1}{579}$ |
| ПК 60.15 - 8 К7Т | 5900 | $\frac{1}{641}$ | ПК 60.12 - 6 К7Т | 5900 | $\frac{1}{586}$ | ПК 60.10 - 4 К7Т | 5900 | $\frac{1}{641}$ |
| ПК 57.15 - 8 К7Т | 5600 | $\frac{1}{608}$ | ПК 57.12 - 6 К7Т | 5600 | $\frac{1}{636}$ | ПК 57.10 - 4 К7Т | 5600 | $\frac{1}{738}$ |
| ПК 54.15 - 8 К7Т | 5300 | $\frac{1}{697}$ | ПК 54.12 - 6 К7Т | 5300 | $\frac{1}{815}$ | ПК 54.10 - 4 К7Т | 5300 | $\frac{1}{967}$ |
| ПК 51.15 - 8 К7Т | 5000 | $\frac{1}{862}$ | ПК 51.12 - 6 К7Т | 5000 | $\frac{1}{893}$ | ПК 51.10 - 4 К7Т | 5000 | $\frac{1}{1282}$ |

Взам. инв. № | Подпись и дата

Схема опирания и загружения при испытании

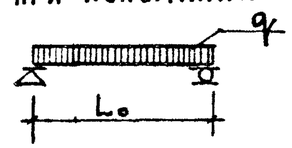


Таблица 6

# Данные для испытаний

| Расчетные пролеты, площади загружений при испытании панелей | | | Расчетные пролеты, площади загружений при испытании панелей | | | Расчетные пролеты, площади загружений при испытании панелей | | |
|---|---|---|---|---|---|---|---|---|
| Марка панели | Расчетный пролет Lo, мм | Площадь загружения, м² | Марка панели | Расчетный пролет Lo, мм | Площадь загружения, м² | Марка панели | Расчетный пролет Lo, мм | Площадь загружения, м² |
| ПК 63.18 – 8К7Т | 6200 | 6,2 × 1,76 | ПК 63.15 – 6К7Т | 6200 | 6,2 × 1,46 | ПК 63.12 – 4К7Т | 6200 | 6,2 × 1,16 |
| ПК 60.18 – 8К7Т | 5900 | 5,9 × 1,76 | ПК 60.15 – 6К7Т | 5900 | 5,9 × 1,46 | ПК 60.12 – 4К7Т | 5900 | 5,9 × 1,16 |
| ПК 57.18 – 8К7Т | 5600 | 5,6 × 1,76 | ПК 57.15 – 6К7Т | 5600 | 5,6 × 1,46 | ПК 57.12 – 4К7Т | 5600 | 5,6 × 1,16 |
| ПК 54.18 – 8К7Т | 5300 | 5,3 × 1,76 | ПК 54.15 – 6К7Т | 5300 | 5,3 × 1,46 | ПК 54.12 – 4К7Т | 5300 | 5,3 × 1,16 |
| ПК 51.18 – 8К7Т | 5000 | 5,0 × 1,76 | ПК 51.15 – 6К7Т | 5000 | 5,0 × 1,46 | ПК 51.12 – 4К7Т | 5000 | 5,0 × 1,16 |
| ПК 63.18 – 6К7Т | 6200 | 6,2 × 1,76 | ПК 63.15 – 4К7Т | 6200 | 6,2 × 1,46 | ПК 63.10 – 8К7Т | 6200 | 6,2 × 0,96 |
| ПК 60.18 – 6К7Т | 5900 | 5,9 × 1,76 | ПК 60.15 – 4К7Т | 5900 | 5,9 × 1,46 | ПК 60.10 – 8К7Т | 5900 | 5,9 × 0,96 |
| ПК 57.18 – 6К7Т | 5600 | 5,6 × 1,76 | ПК 57.15 – 4К7Т | 5600 | 5,6 × 1,46 | ПК 57.10 – 8К7Т | 5600 | 5,6 × 0,96 |
| ПК 54.18 – 6К7Т | 5300 | 5,3 × 1,76 | ПК 54.15 – 4К7Т | 5300 | 5,3 × 1,46 | ПК 54.10 – 8К7Т | 5300 | 5,3 × 0,96 |
| ПК 51.18 – 6К7Т | 5000 | 5,0 × 1,76 | ПК 51.15 – 4К7Т | 5000 | 5,0 × 1,46 | ПК 51.10 – 8К7Т | 5000 | 5,0 × 0,96 |
| ПК 63.18 – 4К7Т | 6200 | 6,2 × 1,76 | ПК 63.12 – 8К7Т | 6200 | 6,2 × 1,46 | ПК 63.10 – 6К7Т | 6200 | 6,2 × 0,96 |
| ПК 60.18 – 4К7Т | 5900 | 5,9 × 1,76 | ПК 60.12 – 8К7Т | 5900 | 5,9 × 1,16 | ПК 60.10 – 6К7Т | 5900 | 5,9 × 0,96 |
| ПК 57.18 – 4К7Т | 5600 | 5,6 × 1,76 | ПК 57.12 – 8К7Т | 5600 | 5,6 × 1,16 | ПК 57.10 – 6К7Т | 5600 | 5,6 × 0,96 |
| ПК 54.18 – 4К7Т | 5300 | 5,3 × 1,76 | ПК 54.12 – 8К7Т | 5300 | 5,3 × 1,16 | ПК 54.10 – 6К7Т | 5300 | 5,3 × 0,96 |
| ПК 51.18 – 4К7Т | 5000 | 5,0 × 1,76 | ПК 51.12 – 8К7Т | 5000 | 5,0 × 1,16 | ПК 51.10 – 6К7Т | 5000 | 5,0 × 0,96 |
| ПК 63.15 – 8К7Т | 6200 | 6,2 × 1,46 | ПК 63.12 – 6К7Т | 6200 | 6,2 × 1,16 | ПК 63.10 – 4К7Т | 6200 | 6,2 × 0,96 |
| ПК 60.15 – 8К7Т | 5900 | 5,9 × 1,46 | ПК 60.12 – 6К7Т | 5900 | 5,9 × 1,16 | ПК 60.10 – 4К7Т | 5900 | 5,9 × 0,96 |
| ПК 57.15 – 8К7Т | 5600 | 5,6 × 1,46 | ПК 57.12 – 6К7Т | 5600 | 5,6 × 1,16 | ПК 57.10 – 4К7Т | 5600 | 5,6 × 0,96 |
| ПК 54.15 – 8К7Т | 5300 | 5,3 × 1,46 | ПК 54.12 – 6К7Т | 5300 | 5,3 × 1,16 | ПК 54.10 – 4К7Т | 5300 | 5,3 × 0,96 |
| ПК 51.15 – 8К7Т | 5000 | 5,0 × 1,46 | ПК 51.12 – 6К7Т | 5000 | 5,0 × 1,16 | ПК 51.10 – 4К7Т | 5000 | 5,0 × 0,96 |

Инв № подл. | Подпись и дата | Взам. инв №

Таблица 7

Проверка прочности

| Марка панели | Виды разрушений и величина коэффициента $C$ по ГОСТ 8829-77 | Величина разрушающей нагрузки – $q$, кгс/м$^2$ | | |
|---|---|---|---|---|
| | 1. Текучесть продольной растянутой арматуры до наступления раздробления сжатой зоны $C = 1{,}4$ | При которой панели признаются годными | | При которой требуется повторное испытание |
| | 1. Разрыв продольной растянутой арматуры<br>2. Раздробление бетона сжатой зоны до наступления текучести продольной растянутой арматуры $C = 1{,}6$ | С учетом собственного веса панели | За вычетом собственного веса панели | С учетом собственного веса панели |
| ПК 63.18 – 8 К7Т<br>ПК 60.18 – 8 К7Т<br>ПК 57.18 – 8 К7Т<br>ПК 54.18 – 8 К7Т<br>ПК 51.18 – 8 К7Т | 1,4 | ≥ 1618 | ≥ 1319 | < 1618, НО ≥ 1375 |
| | 1,6 | ≥ 1850 | ≥ 1551 | < 1850, НО ≥ 1573 |
| ПК 63.18 – 6 К7Т<br>ПК 60.18 – 6 К7Т<br>ПК 57.18 – 6 К7Т<br>ПК 54.18 – 6 К7Т<br>ПК 51.18 – 6 К7Т | 1,4 | ≥ 1331 | ≥ 1032 | < 1331, НО ≥ 1131 |
| | 1,6 | ≥ 1522 | ≥ 1223 | < 1522, НО ≥ 1291 |
| ПК 63.18 – 4 К7Т<br>ПК 60.18 – 4 К7Т<br>ПК 57.18 – 4 К7Т<br>ПК 54.18 – 4 К7Т<br>ПК 51.18 – 4 К7Т | 1,4 | ≥ 1117 | ≥ 818 | < 1117, НО ≥ 94 |
| | 1,6 | ≥ 1277 | ≥ 978 | < 1277, НО ≥ 1085 |
| ПК 63.15 – 8 К7Т<br>ПК 60.15 – 8 К7Т<br>ПК 57.15 – 8 К7Т<br>ПК 54.15 – 8 К7Т<br>ПК 51.15 – 8 К7Т | 1,4 | ≥ 1625 | ≥ 1310 | < 1625, НО ≥ 1380 |
| | 1,6 | ≥ 1857 | ≥ 1543 | < 1857, НО ≥ 1579 |

ПРОДОЛЖЕНИЕ ТАБЛ.7

| МАРКА ПАНЕЛИ | ВИДЫ РАЗРУШЕНИЙ И ВЕЛИЧИНА КОЭФФИЦИЕНТА С ПО ГОСТ 8829-77 | ВЕЛИЧИНА РАЗРУШАЮЩЕЙ НАГРУЗКИ - q, КГС/М² | | |
|---|---|---|---|---|
| | 1. ТЕКУЧЕСТЬ ПРОДОЛЬНОЙ РАСТЯНУТОЙ АРМАТУРЫ ДО НАСТУПЛЕНИЯ РАЗДРОБЛЕНИЯ СЖАТОЙ ЗОНЫ С = 1,4 | ПРИ КОТОРОЙ ПАНЕЛИ ПРИЗНАЮТСЯ ГОДНЫМИ | | ПРИ КОТОРОЙ ТРЕБУЕТСЯ ПОВТОРНОЕ ИСПЫТАНИЕ |
| | 1. РАЗРЫВ ПРОДОЛЬНОЙ РАСТЯНУТОЙ АРМАТУРЫ 2. РАЗДРОБЛЕНИЕ БЕТОНА СЖАТОЙ ЗОНЫ ДО НАСТУПЛЕНИЯ ТЕКУЧЕСТИ ПРОДОЛЬНОЙ РАСТЯНУТОЙ АРМАТУРЫ С = 1,6 | С УЧЕТОМ СОБСТВЕННОГО ВЕСА ПАНЕЛИ | ЗА ВЫЧЕТОМ СОБСТВЕННОГО ВЕСА ПАНЕЛИ | С УЧЕТОМ СОБСТВЕННОГО ВЕСА ПАНЕЛИ |
| ПК 63.15 – 6 К7Т<br>ПК 60.15 – 6 К7Т<br>ПК 57.15 – 6 К7Т<br>ПК 54.15 – 6 К7Т<br>ПК 51.15 – 6 К7Т | 1,4 | ⩾ 1338 | 1024 | 1338, НО 1138 |
| | 1,6 | ⩾ 1528 | 1214 | 1528, НО 1298 |
| ПК 63.15 – 4 К7Т<br>ПК 60.15 – 4 К7Т<br>ПК 57.15 – 4 К7Т<br>ПК 54.15 – 4 К7Т<br>ПК 51.15 – 4 К7Т | 1,4 | ⩾ 1123 | 809 | 1123, НО 955 |
| | 1,6 | 1283 | 969 | 1283, НО 1090 |
| ПК 63.12 – 8 К7Т<br>ПК 60.12 – 8 К7Т<br>ПК 57.12 – 8 К7Т<br>ПК 54.12 – 8 К7Т<br>ПК 51.12 – 8 К7Т | 1,4 | 1637 | 1339 | 1637, НО 1391 |
| | 1,6 | 1870 | 1572 | 1870, НО 1590 |
| ПК 63.12 – 6 К7Т<br>ПК 60.12 – 6 К7Т<br>ПК 57.12 – 6 К7Т<br>ПК 54.12 – 6 К7Т<br>ПК 51.12 – 6 К7Т | 1,4 | 1347 | 1049 | 1347, НО 1144 |
| | 1,6 | 1540 | 1242 | 1540, НО 1308 |

Инв. № подл. | Подпись и дата | Взам. инв. №

ПРОДОЛЖЕНИЕ ТАБЛ. 7

| МАРКА ПАНЕЛИ | ВИДЫ РАЗРУШЕНИЙ И ВЕЛИЧИНА КОЭФФИЦИЕНТА С ПО ГОСТ 8829-77 | ВЕЛИЧИНА РАЗРУШАЮЩЕЙ НАГРУЗКИ - q, кгс/м² | | |
|---|---|---|---|---|
| | 1. ТЕКУЧЕСТЬ ПРОДОЛЬНОЙ РАСТЯНУТОЙ АРМАТУРЫ ДО НАСТУПЛЕНИЯ РАЗДРОБЛЕНИЯ СЖАТОЙ ЗОНЫ С = 1,4 | ПРИ КОТОРОЙ ПАНЕЛИ ПРИЗНАЮТСЯ ГОДНЫМИ | | ПРИ КОТОРОЙ ТРЕБУЕТСЯ ПОВТОРНОЕ ИСПЫТАНИЕ |
| | 1. РАЗРЫВ ПРОДОЛЬНОЙ РАСТЯНУТОЙ АРМАТУРЫ 2. РАЗДРОБЛЕНИЕ БЕТОНА СЖАТОЙ ЗОНЫ ДО НАСТУПЛЕНИЯ ТЕКУЧЕСТИ ПРОДОЛЬНОЙ РАСТЯНУТОЙ АРМАТУРЫ С = 1,6 | С УЧЕТОМ СОБСТВЕННОГО ВЕСА ПАНЕЛИ | ЗА ВЫЧЕТОМ СОБСТВЕННОГО ВЕСА ПАНЕЛИ | С УЧЕТОМ СОБСТВЕННОГО ВЕСА ПАНЕЛИ |
| ПК 63.12 - 4 К7Т<br>ПК 60.12 - 4 К7Т<br>ПК 57.12 - 4 К7Т<br>ПК 54.12 - 4 К7Т<br>ПК 51.12 - 4 К7Т | 1,4 | ≥ 1130 | > 832 | < 1130, НО > 961 |
| | 1,6 | ≥ 1290 | > 992 | < 1290, НО > 1098 |
| ПК 63.10 - 8 К7Т<br>ПК 60.10 - 8 К7Т<br>ПК 57.10 - 8 К7Т<br>ПК 54.10 - 8 К7Т<br>ПК 51.10 - 8 К7Т | 1,4 | > 1646 | > 1349 | < 164, НО ≥ 1400 |
| | 1,6 | > 1880 | > 1583 | < 1880, НО ≥ 1600 |
| ПК 63.10 - 6 К7Т<br>ПК 60.10 - 6 К7Т<br>ПК 57.10 - 6 К7Т<br>ПК 54.10 - 6 К7Т<br>ПК 51.10 - 6 К7Т | 1,4 | ≥ 1352 | > 1055 | < 1352, НО ≥ 1150 |
| | 1,6 | > 1548 | ≥ 1251 | < 1548, НО ≥ 1315 |
| ПК 63.10 - 4 К7Т<br>ПК 60.10 - 4 К7Т<br>ПК 57.10 - 4 К7Т<br>ПК 54.10 - 4 К7Т<br>ПК 51.10 - 4 К7Т | 1,4 | ≥ 1140 | > 843 | < 1140, НО ≥ 969 |
| | 1,6 | > 1301 | ≥ 1004 | < 1301, НО ≥ 1105 |

ТАБЛИЦА 8

## ПРОВЕРКА ЖЕСТКОСТИ

| Марка панели | Срок испытания панелей после их изготовления в сутках | Контрольная нагрузка за вычетом собст. веса панели, кгс/м² | $f_{ал}/f_{пред}$, % | Прогиб от контрольн нагрузки $f_к$, мм | Прогиб f, измеренный в мм: при котором панели признаются годными | Прогиб f, измеренный в мм: при котором требуется повторное испытание |
|---|---|---|---|---|---|---|
| ПК 63.18-8К7Т | 3 | 681 | 40 | 9,0 | ≤ 10,8 | >10,8 ,НО≤ 11,7 |
| | 7 | 683 | | 8,8 | ≤ 10,6 | >10,6 ,НО≤ 11,5 |
| | 14 | 685 | | 8,6 | ≤ 10,3 | >10,3 ,НО≤ 11,2 |
| | 28 | 693 | | 8,8 | ≤ 10,0 | >10,0 ,НО≤ 10,8 |
| | 100 | 681 | | 8,1 | ≤ 9,7 | > 9,7 , НО ≤ 10,5 |
| ПК 60.18-8К7Т | 3 | 681 | 35 | 7,4 | ≤ 8,9 | > 8,9 ,НО≤ 9,6 |
| | 7 | 681 | | 7,2 | ≤ 8,6 | > 8,6 ,НО≤ 9,4 |
| | 14 | 682 | | 7,0 | ≤ 8,4 | > 8,4 ,НО≤ 9,1 |
| | 28 | 692 | | 6,8 | ≤ 8,2 | > 8,2 ,НО≤ 8,8 |
| | 100 | 681 | | 6,7 | ≤ 8,0 | >8,0 ,НО≤ 8,7 |
| ПК 57.18-8К7Т | 3 | 681 | 35 | 6,0 | ≤ 7,2 | > 7,2 ,НО≤ 7,8 |
| | 7 | 681 | | 5,8 | ≤ 7,0 | > 7,0 ,НО≤ 7,5 |
| | 14 | 681 | | 5,7 | ≤ 6,8 | > 6,8 ,НО≤ 7,4 |
| | 28 | 690 | | 5,5 | ≤ 6,6 | > 6,6 ,НО≤ 7,2 |
| | 100 | 681 | | 5,4 | ≤ 6,5 | > 6,5 ,НО≤ 7,0 |
| ПК 54.18-8К7Т | 3 | 681 | 30 | 4,8 | ≤ 5,8 | > 5,8 ,НО≤ 6,2 |
| | 7 | 681 | | 4,7 | ≤ 5,6 | > 5,6 ,НО≤ 6,1 |
| | 14 | 681 | | 4,5 | ≤ 5,4 | > 5,4 ,НО< 5,9 |
| | 28 | 689 | | 4,4 | ≤ 5,3 | > 5,3 ,НО< 5,7 |
| | 100 | 681 | | 4,3 | ≤ 5,2 | > 5,2 ,НО≤ 5,6 |

| Марка панели | Срок испытания панелей после их изготовления в сутках | Контрольная нагрузка за вычетом собств. веса панели, кгс/м² | $f_{ал}/f_{пред}$, % | Прогиб от контрольн нагрузки $f_к$, мм | Прогиб f, измеренный в мм: при котором панели признаются годными | Прогиб f, измеренный в мм: при котором требуется повторное испытание |
|---|---|---|---|---|---|---|
| ПК 51.18-8К7Т | 3 | 681 | 26 | 3,8 | < 4,6 | > 4,6 ,НО≤ 4,9 |
| | 7 | 681 | | 3,7 | < 4,4 | > 4,4 ,НО≤ 4,8 |
| | 14 | 681 | | 3,6 | ≤ 4,3 | > 4,3 ,НО≤ 4,7 |
| | 28 | 688 | | 3,5 | ≤ 4,2 | >4,2 ,НО≤ 4,6 |
| | 100 | 681 | | 3,4 | ≤ 4,1 | > 4,1 ,НО≤ 4,4 |
| ПК 63.18-6К7Т | 3 | 509 | 39 | 6,7 | ≤ 8,0 | > 8,0 ,НО≤ 8,7 |
| | 7 | 509 | | 6,5 | ≤ 7,8 | > 7,8 ,НО≤ 8,5 |
| | 14 | 509 | | 6,4 | ≤ 7,7 | > 7,7 ,НО≤ 8,3 |
| | 28 | 516 | | 6,2 | ≤ 7,4 | > 7,4 ,НО≤ 8,1 |
| | 100 | 509 | | 6,1 | ≤ 7,3 | > 7,3 ,НО≤ 7,9 |
| ПК 60.18-6К7Т | 3 | 509 | 34 | 5,5 | ≤ 6,6 | > 6,6 ,НО≤ 7,2 |
| | 7 | 509 | | 5,2 | ≤ 6,2 | > 6,2 ,НО≤ 6,8 |
| | 14 | 509 | | 5,2 | ≤ 6,2 | > 6,2 ,НО≤ 6,8 |
| | 28 | 515 | | 5,0 | ≤ 6,0 | > 6,0 ,НО≤ 6,5 |
| | 100 | 509 | | 5,0 | ≤ 6,0 | > 6,0 ,НО≤ 6,5 |
| ПК 57.18-6К7Т | 3 | 509 | 32 | 4,5 | ≤ 5,4 | > 5,4 ,НО≤ 5,9 |
| | 7 | 509 | | 4,3 | ≤ 5,2 | > 5,2 ,НО≤ 5,6 |
| | 14 | 509 | | 4,2 | ≤ 5,0 | > 5,0 ,НО≤ 5,5 |
| | 28 | 514 | | 4,1 | < 4,9 | > 4,9 ,НО≤ 5,3 |
| | 100 | 509 | | 4,0 | < 4,8 | > 4,8 ,НО≤ 5,2 |

Инв № подл | Подпись и дата | Взам. инв №

ПРОДОЛЖЕНИЕ ТАБЛ.8

| Марка панели | Срок испытания панелей после их изготовления в сутках | Контрольн. нагрузка за вычетом собств. веса панели, кгс/м² | $f_{дл}/f_{пред}$, % | Прогиб от контрольн. нагрузки $f_к$, мм | Прогиб $f$, измеренный в мм: при котором панели признаются годными | Прогиб $f$, измеренный в мм: при котором требуется повторное испытание |
|---|---|---|---|---|---|---|
| ПК 54.18-6К7Т | 3 | 509 | 25 | 3,6 | ≤ 4,3 | >4,3 ,НО≤ 4,7 |
| | 7 | 509 | | 3,5 | ≤ 4,2 | >4,2 ,НО≤ 4,6 |
| | 14 | 509 | | 3,4 | ≤ 4,1 | > 4,1 ,НО≤ 4,4 |
| | 28 | 515 | | 3,3 | ≤ 4,0 | >4,0 ,НО≤ 4,3 |
| | 100 | 509 | | 3,2 | ≤ 3,8 | >3,8 ,НО≤ 4,2 |
| ПК 51.18-6К7Т | 3 | 509 | 22 | 2,8 | ≤ 3,4 | >3,4 ,НО≤ 3,6 |
| | 7 | 509 | | 2,8 | ≤ 3,4 | >3,4 ,НО≤ 3,6 |
| | 14 | 509 | | 2,7 | ≤ 3,2 | >3,2 ,НО≤ 3,5 |
| | 28 | 514 | | 2,6 | ≤ 3,1 | >3,1 ,НО≤ 3,4 |
| | 100 | 509 | | 2,6 | ≤ 3,1 | >0,31 ,НО≤ 3,4 |
| ПК 63.18-4К7Т | 3 | 366 | 32 | 4,8 | ≤ 5,8 | >5,8 ,НО≤ 62 |
| | 7 | 366 | | 4,7 | ≤ 5,6 | >5,6 ,НО≤ 6,1 |
| | 14 | 366 | | 4,6 | ≤ 5,5 | >5,5 ,НО≤ 6,0 |
| | 28 | 370 | | 4,4 | ≤ 5,3 | >5,3 ,НО≤ 5,7 |
| | 100 | 366 | | 4,4 | ≤ 5,3 | >5,3 ,НО≤ 5,7 |
| ПК 60.18-4К7Т | 3 | 366 | 31 | 4,0 | ≤ 4,8 | >4,8 ,НО≤ 5,2 |
| | 7 | 366 | | 3,9 | ≤ 4,7 | >4,7 ,НО≤ 5,1 |
| | 14 | 366 | | 3,8 | ≤ 4,6 | >4,6 ,НО≤ 4,9 |
| | 28 | 370 | | 3,6 | ≤ 4,3 | >4,3 ,НО≤ 4,7 |
| | 100 | 366 | | 3,6 | ≤ 4,3 | >4,3 ,НО≤ 4,7 |

| Марка панели | Срок испытания панелей после их изготовления в сутках | Контрольн. нагрузка за вычетом собств. веса панели, кгс/м² | $f_{дл}/f_{пред}$, % | Прогиб от контрольн. нагрузки $f_к$, мм | Прогиб $f$, измеренный в мм: при котором панели признаются годными | Прогиб $f$, измеренный в мм: при котором требуется повторное испытание |
|---|---|---|---|---|---|---|
| ПК 57.18-4К7Т | 3 | 366 | 28 | 3,2 | ≤ 3,8 | >3,8 ,НО≤ 4,9 |
| | 7 | 366 | | 3,1 | ≤ 3,7 | >3,7 ,НО≤ 4,0 |
| | 14 | 366 | | 3,0 | ≤ 3,6 | >3,6 ,НО≤ 3,9 |
| | 28 | 370 | | 2,9 | ≤ 3,5 | >3,5 ,НО≤ 3,8 |
| | 100 | 366 | | 2,9 | ≤ 3,5 | >3,5 ,НО≤ 3,8 |
| ПК 54.18-4К7Т | 3 | 366 | 22 | 2,6 | ≤ 3,1 | >3,1 ,НО≤ 3,4 |
| | 7 | 366 | | 2,5 | ≤ 3,0 | >3,0 ,НО≤ 3,3 |
| | 14 | 366 | | 2,4 | ≤ 2,9 | >2,9 ,НО≤ 3,1 |
| | 28 | 371 | | 2,4 | ≤ 2,9 | >2,9 ,НО≤ 3,1 |
| | 100 | 366 | | 2,3 | ≤ 2,8 | >2,8 ,НО≤ 3,0 |
| ПК 51.18-4К7Т | 3 | 366 | 18 | 2,0 | ≤ 2,4 | >2,4 ,НО≤ 2,6 |
| | 7 | 366 | | 2,0 | ≤ 2,4 | >2,4 ,НО≤ 2,6 |
| | 14 | 366 | | 1,9 | ≤ 2,3 | > 2,3 ,НО≤ 2,5 |
| | 28 | 370 | | 1,9 | ≤ 2,3 | >2,3 ,НО≤ 2,5 |
| | 100. | 366 | | 1,9 | ≤ 2,3 | >2,3 ,НО≤ 2,5 |
| ПК 63.15-8К7Т | 3 | 683 | 40 | 8,9 | ≤ 10,7 | >10,7 ,НО≤ 11,6 |
| | 7 | 683 | | 8,7 | ≤ 10,4 | >10,4 ,НО≤ 11,3 |
| | 14 | 685 | | 8,5 | ≤ 10,2 | >10,2 ,НО≤ 11,1 |
| | 28 | 694 | | 8,2 | ≤ 9,8 | > 9,8 ,НО< 10,7 |
| | 100 | 683 | | 8,0 | ≤ 9,6 | > 9,6 ,НО≤ 10,4 |

ПРОДОЛЖЕНИЕ ТАБЛ. 8

| Марка панели | Срок испытания панелей после их изготовлен. в сутках | Контрольная нагрузка за вычетом собств. веса панели кгс/м² | $f_{дл}/f_{пред}$, % | Прогиб от контрольн. нагрузки $f_к$, мм | Прогиб $f$, измеренный в мм: при котором панели признаются годными | Прогиб $f$, измеренный в мм: при котором требуется повторное испытание |
|---|---|---|---|---|---|---|
| ПК 60.15-8К7Т | 3 | 683 | 31 | 7,3 | ≤ 8,8 | >8,8 ,НО≤ 9,5 |
| | 7 | 683 | | 7,1 | ≤ 8,5 | >8,5 ,НО≤ 9,2 |
| | 14 | 683 | | 7,0 | ≤ 8,4 | >8,4 ,НО≤ 9,1 |
| | 28 | 695 | | 6,7 | ≤ 8,0 | >8,0 ,НО≤ 8,7 |
| | 100 | 683 | | 6,6 | ≤ 7,9 | >7,9 ,НО≤ 8,6 |
| ПК 57.15-8К7Т | 3 | 683 | 33 | 5,9 | ≤ 7,1 | >7,1 ,НО≤ 7,7 |
| | 7 | 683 | | 5,8 | ≤ 7,0 | >7,0 ,НО≤ 7,5 |
| | 14 | 683 | | 5,6 | ≤ 6,7 | > 6,7 ,НО≤ 7,3 |
| | 28 | 692 | | 5,4 | ≤ 6,5 | > 6,5 ,НО≤ 7,0 |
| | 100 | 683 | | 5,4 | ≤ 6,5 | > 6,5 ,НО≤ 7,0 |
| ПК 54.15-8К7Т | 3 | 683 | 29 | 4,7 | ≤ 5,6 | > 5,6 ,НО≤ 6,1 |
| | 7 | 683 | | 4,6 | ≤ 3,5 | > 5,5 ,НО≤ 6,0 |
| | 14 | 683 | | 4,5 | ≤ 5,4 | > 5,4 ,НО≤ 5,9 |
| | 28 | 692 | | 4,4 | ≤ 5,3 | > 5,3 ,НО≤ 5,7 |
| | 100 | 683 | | 4,3 | ≤ 5,2 | > 5,2 ,НО≤ 5,6 |
| ПК 51.15-8К7Т | 3 | 683 | 23 | 3,8 | ≤ 4,6 | >4,6 ,НО≤4,9 |
| | 7 | 683 | | 3,7 | ≤ 4,4 | >4,4 ,НО≤ 4,8 |
| | 14 | 683 | | 3,6 | ≤ 4,3 | > 4,3 ,НО≤4,7 |
| | 28 | 691 | | 3,4 | ≤ 4,1 | >4,1 ,НО≤4,4 |
| | 100 | 683 | | 3,4 | ≤ 4,1 | >4,1 ,НО≤4,4 |

| Марка панели | Срок испытания панелей после их изготовления в сутках | Контрольная нагрузка за вычетом собств. веса панели кгс/м² | $f_{дл}/f_{пред}$, % | Прогиб от контрольн. нагрузки $f_к$, мм | Прогиб $f$, измеренный в мм: при котором панели признаются годными | Прогиб $f$, измеренный в мм: при котором требуется повторное испытание |
|---|---|---|---|---|---|---|
| ПК 63.15-6К7Т | 3 | 510 | 39 | 6,6 | ≤ 7,9 | >7,9 ,НО≤ 8,6 |
| | 7 | 510 | | 6,5 | ≤ 7,8 | >7,8 ,НО≤ 8,5 |
| | 14 | 510 | | 6,3 | ≤ 7,6 | >7,6 ,НО≤ 8,2 |
| | 28 | 516 | | 6,1 | ≤ 7,3 | >7,3 ,НО≤ 7,9 |
| | 100 | 510 | | 6,0 | ≤ 7,2 | >7,2 ,НО≤ 7,8 |
| ПК 60.15-6К7Т | 3 | 510 | 35 | 5,4 | ≤ 6,5 | > 6,5 ,НО ≤ 7,0 |
| | 7 | 510 | | 5,3 | ≤ 6,4 | > 6,4 ,НО≤ 6,9 |
| | 14 | 510 | | 5,2 | ≤ 6,2 | >6,2 ,НО≤ 6,8 |
| | 28 | 515 | | 5,0 | ≤ 6,0 | >6,0 ,НО≤ 6,5 |
| | 100 | 510 | | 4,9 | ≤ 5,9 | >5,9 ,НО≤ 6,4 |
| ПК 57.15-6К7Т | 3 | 510 | 36 | 4,4 | ≤ 5,3 | >5,3 ,НО≤ 5,7 |
| | 7 | 510 | | 4,3 | ≤ 5,2 | >5,2 ,НО≤ 5,6 |
| | 14 | 510 | | 4,2 | ≤ 5,0 | >5,0 ,НО≤ 5,5 |
| | 28 | 515 | | 4,1 | ≤ 4,9 | >4,9 ,НО≤ 5,3 |
| | 100 | 510 | | 4,0 | ≤ 4,8 | >4,8 ,НО≤ 5,2 |
| ПК 54.15-6К7Т | 3 | 510 | 25 | 3,5 | ≤ 4,2 | >4,2 ,НО≤ 4,6 |
| | 7 | 510 | | 3,5 | ≤ 4,2 | >4,2 ,НО ≤ 4,6 |
| | 14 | 510 | | 3,4 | ≤ 4,1 | >4,1 ,НО≤ 4,4 |
| | 28 | 516 | | 3,2 | ≤ 3,8 | >3,8 ,НО≤ 4,2 |
| | 100 | 510 | | 3,2 | ≤ 3,8 | >3,8 ,НО≤ 4,2 |

Инв. № подл. | Подпись и дата | Взам. инв. №



19762 22 Формат А3

ПРОДОЛЖЕНИЕ ТАБЛ. 8

| МАРКА ПАНЕЛИ | СРОК ИСПЫТАНИЯ ПАНЕЛЕЙ ПОСЛЕ ИХ ИЗГОТОВЛЕН В СУТКАХ | КОНТРОЛЬН. НАГРУЗКА ЗА ВЫЧЕТОМ СОБСТВ. ВЕСА ПАНЕЛИ, КГС/М² | $f_{ДЛ}/f_{ПРЕД}$, % | ПРОГИБ ОТ КОНТРОЛЬН. НАГРУЗКИ $f_К$, ММ | ПРОГИБ $f$, ИЗМЕРЕННЫЙ В ММ | |
|---|---|---|---|---|---|---|
| | | | | | ПРИ КОТОРОМ ПАНЕЛИ ПРИЗНАЮТСЯ ГОДНЫМИ | ПРИ КОТОРОМ ТРЕБУЕТСЯ ПОВТОРНОЕ ИСПЫТАНИЕ |
| ПК 51.15-6К7Т | 3 | 510 | 20 | 2,8 | < 3,4 | > 3,4 ,НО < 3,6 |
| | 7 | 510 | | 2,7 | < 3,2 | > 3,2 ,НО ≤ 3,5 |
| | 14 | 510 | | 2,7 | < 3,2 | > 3,2 ,НО ≤ 3,5 |
| | 28 | 515 | | 2,6 | < 3,1 | > 3,1 ,НО ≤ 3,4 |
| | 100 | 510 | | 2,6 | ≤ 3,1 | > 3,1 ,НО ≤ 3,4 |
| ПК 63.15-4К7Т | 3 | 367 | 36 | 4,8 | ≤ 5,8 | > 5,8 ,НО ≤ 6,2 |
| | 7 | 367 | | 4,6 | ≤ 5,5 | > 5,5 ,НО ≤ 6,0 |
| | 14 | 367 | | 4,5 | ≤ 5,4 | > 5,4 ,НО ≤ 5,9 |
| | 28 | 371 | | 4,4 | ≤ 5,3 | > 5,3 ,НО ≤ 5,7 |
| | 100 | 367 | | 4,3 | ≤ 5,2 | > 5,2 ,НО ≤ 5,6 |
| ПК 60.15-4К7Т | 3 | 367 | 31 | 3,9 | ≤ 4,7 | > 4,7 ,НО ≤ 5,1 |
| | 7 | 367 | | 3,8 | ≤ 4,6 | > 4,6 ,НО ≤ 4,9 |
| | 14 | 367 | | 3,7 | ≤ 4,4 | > 4,4 ,НО ≤ 4,8 |
| | 28 | 371 | | 3,6 | ≤ 4,3 | > 4,3 ,НО ≤ 4,7 |
| | 100 | 367 | | 3,5 | ≤ 4,2 | > 4,2 ,НО ≤ 4,6 |
| ПК 57.15-4К7Т | 3 | 367 | 28 | 3,2 | ≤ 3,8 | > 3,8 ,НО ≤ 4,2 |
| | 7 | 367 | | 3,1 | ≤ 3,7 | > 3,7 ,НО ≤ 4,0 |
| | 14 | 367 | | 3,0 | ≤ 3,6 | > 3,6 ,НО ≤ 3,9 |
| | 28 | 371 | | 2,9 | ≤ 3,5 | > 3,5 ,НО ≤ 3,8 |
| | 100 | 367 | | 2,9 | ≤ 3,5 | > 3,5 ,НО ≤ 3,8 |

| МАРКА ПАНЕЛИ | СРОК ИСПЫТАНИЯ ПАНЕЛЕЙ ПОСЛЕ ИХ ИЗГОТОВЛЕН В СУТКАХ | КОНТРОЛЬН. НАГРУЗКА ЗА ВЫЧЕТОМ СОБСТВ. ВЕСА ПАНЕЛИ, КГС/М² | $f_{ДЛ}/f_{ПРЕД}$, % | ПРОГИБ ОТ КОНТРОЛЬН. НАГРУЗКИ $f_К$, ММ | ПРОГИБ $f$, ИЗМЕРЕННЫЙ В ММ | |
|---|---|---|---|---|---|---|
| | | | | | ПРИ КОТОРОМ ПАНЕЛИ ПРИЗНАЮТСЯ ГОДНЫМИ | ПРИ КОТОРОМ ТРЕБУЕТСЯ ПОВТОРНОЕ ИСПЫТАНИЕ |
| ПК 54.15-4К7Т | 3 | 367 | 22 | 2,5 | ≤ 3,0 | > 3,0 ,НО ≤ 3,2 |
| | 7 | 367 | | 2,5 | < 3,0 | > 3,0 ,НО ≤ 3,2 |
| | 14 | 367 | | 2,4 | ≤ 2,9 | > 2,9 ,НО ≤ 3,1 |
| | 28 | 371 | | 2,3 | ≤ 2,8 | > 2,8 ,НО ≤ 3,0 |
| | 100 | 367 | | 2,3 | ≤ 2,8 | > 2,8 ,НО < 3,0 |
| ПК 51.15-4К7Т | 3 | 367 | 15 | 2,0 | ≤ 2,4 | > 2,4 ,НО ≤ 2,6 |
| | 7 | 367 | | 2,0 | ≤ 2,4 | > 3,4 ,НО ≤ 2,6 |
| | 14 | 367 | | 1,9 | ≤ 2,3 | > 2,3 ,НО ≤ 2,5 |
| | 28 | 371 | | 1,8 | ≤ 2,2 | > 2,2 ,НО ≤ 2,3 |
| | 100 | 367 | | 1,8 | ≤ 2,2 | > 2,2 ,НО ≤ 2,3 |
| ПК 63.12-8К7Т | 3 | 687 | 41 | 9,1 | < 10,9 | > 10,9 ,НО ≤ 11,8 |
| | 7 | 688 | | 8,8 | ≤ 10,6 | > 10,6 ,НО ≤ 11,4 |
| | 14 | 690 | | 8,7 | < 10,4 | > 10,4 ,НО ≤ 11,3 |
| | 28 | 698 | | 8,3 | ≤ 10,0 | > 10,9 ,НО ≤ 10,8 |
| | 100 | 687 | | 8,2 | ≤ 9,8 | > 9,8 ,НО < 10,7 |
| ПК 60.12-8К7Т | 3 | 687 | 37 | 7,4 | < 8,9 | > 8,9 ,НО ≤ 9,6 |
| | 7 | 687 | | 7,2 | ≤ 8,6 | > 8,6 ,НО ≤ 9,4 |
| | 14 | 687 | | 7,1 | < 8,5 | > 8,5 ,НО ≤ 9,2 |
| | 28 | 697 | | 6,8 | ≤ 8,2 | > 8,2 ,НО ≤ 8,8 |
| | 100 | 687 | | 6,7 | < 8,0 | > 8,0 ,НО ≤ 8,7 |

Подпись и дата Взам. инв. №

ПРОДОЛЖЕНИЕ ТАБЛ. 8

| Марка панели | Срок испытания панелей после их изготовления в сутках | Контрольн. нагрузка за вычетом собств. веса панели, кгс/м² | $f_{дл}/f_{пред}$, % | Прогиб от контрольн. нагрузки $f_к$, мм | Прогиб $f$, измеренный в мм: при котором панели признаются годными | Прогиб $f$, измеренный в мм: при котором требуется повторное испытание |
|---|---|---|---|---|---|---|
| ПК 57.12-8К 7Т | 3 | 687 | 34 | 6,0 | ≤ 7,2 | > 7,2 ,НО≤ 7,8 |
| | 7 | 687 | | 5,9 | ≤ 7,1 | > 7,1 ,НО≤ 7,7 |
| | 14 | 687 | | 5,6 | ≤ 6,7 | > 6,7 ,НО≤ 7,3 |
| | 28 | 696 | | 5,5 | ≤ 6,6 | > 6,6 ,НО≤ 7,2 |
| | 100 | 687 | | 5,4 | ≤ 6,5 | > 6,5 ,НО≤ 7,0 |
| ПК 54.12-8К 7Т | 3 | 687 | 28 | 4,8 | ≤ 5,8 | > 5,8 ,НО≤ 6,2 |
| | 7 | 687 | | 4,7 | ≤ 5,6 | > 5,6 ,НО≤ 6,1 |
| | 14 | 687 | | 4,6 | ≤ 5,5 | > 5,5 ,НО≤ 6,0 |
| | 28 | 696 | | 4,4 | ≤ 5,3 | > 5,3 ,НО< 5,7 |
| | 100 | 687 | | 4,4 | ≤ 5,3 | > 5,3 ,НО≤ 5,7 |
| ПК 51.12-8К 7Т | 3 | 687 | 23 | 3,8 | ≤ 4,6 | > 4,6 ,НО≤ 4,9 |
| | 7 | 687 | | 3,7 | ≤ 4,4 | > 4,4 ,НО≤ 4,8 |
| | 14 | 687 | | 3,7 | ≤ 4,4 | > 4,4 ,НО≤ 4,8 |
| | 28 | 695 | | 3,5 | ≤ 4,2 | > 4,2 ,НО≤ 4,6 |
| | 100 | 687 | | 3,5 | ≤ 4,2 | > 4,2 ,НО≤ 4,6 |
| ПК 63.12-6К 7Т | 3 | 513 | 37 | 6,8 | ≤ 8,2 | > 8,2 ,НО≤ 8,8 |
| | 7 | 513 | | 6,6 | ≤ 7,9 | > 7,9 ,НО≤ 8,6 |
| | 14 | 513 | | 6,4 | ≤ 7,7 | > 7,7 ,НО≤ 8,3 |
| | 28 | 520 | | 6,2 | ≤ 7,4 | > 7,4 ,НО≤ 8,1 |
| | 100 | 513 | | 6,1 | ≤ 7,3 | > 7,3 ,НО≤ 7,9 |

| Марка панели | Срок испытания панелей после их изготовления в сутках | Контрольн. нагрузка за вычетом собств. веса панели, кгс/м² | $f_{дл}/f_{пред}$, % | Прогиб от контрольн. нагрузки $f_к$, мм | Прогиб $f$, измеренный в мм: при котором панели признаются годными | Прогиб $f$, измеренный в мм: при котором требуется повторное испытание |
|---|---|---|---|---|---|---|
| ПК 60.12-6К7Т | 3 | 513 | 34 | 5,6 | ≤ 6,7 | > 6,7 ,НО≤ 7,3 |
| | 7 | 513 | | 5,4 | ≤ 6,5 | > 6,5 ,НО≤ 7,0 |
| | 14 | 513 | | 5,3 | ≤ 6,4 | > 6,4 ,НО≤ 6,9 |
| | 28 | 519 | | 5,1 | ≤ 6,1 | > 6,1 ,НО≤ 6,6 |
| | 100 | 513 | | 5,0 | ≤ 6,0 | > 6,0 ,НО≤ 6,5 |
| ПК 57.12-6К7Т | 3 | 513 | 31 | 4,5 | ≤ 5,4 | > 5,4 ,НО≤ 5,9 |
| | 7 | 513 | | 4,4 | ≤ 5,3 | > 5,3 ,НО≤ 5,7 |
| | 14 | 513 | | 4,3 | ≤ 5,2 | > 5,2 ,НО≤ 5,6 |
| | 28 | 519 | | 4,1 | ≤ 4,9 | > 4,9 ,НО≤ 5,3 |
| | 100 | 513 | | 4,1 | ≤ 4,9 | > 4,9 ,НО≤ 5,3 |
| ПК 54.12-6К7Т | 3 | 513 | 25 | 3,6 | ≤ 4,3 | > 4,3 ,НО≤ 4,7 |
| | 7 | 513 | | 3,5 | ≤ 4,2 | > 4,2 ,НО≤ 4,6 |
| | 14 | 513 | | 3,4 | ≤ 4,1 | > 4,1 ,НО≤ 4,4 |
| | 28 | 519 | | 3,3 | ≤ 4,0 | > 4,0 ,НО≤ 4,3 |
| | 100 | 513 | | 3,3 | ≤ 4,0 | > 4,0 ,НО≤ 4,3 |
| ПК 51.12-6К7Т | 3 | 513 | 22 | 2,9 | ≤ 3,5 | > 3,5 ,НО≤ 3,8 |
| | 7 | 513 | | 2,8 | ≤ 3,4 | > 3,4 ,НО≤ 3,6 |
| | 14 | 513 | | 2,7 | ≤ 3,2 | > 3,2 ,НО≤ 3,5 |
| | 28 | 518 | | 2,6 | ≤ 3,1 | > 3,1 ,НО≤ 3,4 |
| | 100 | 513 | | 2,6 | ≤ 3,1 | > 3,1 ,НО≤ 3,4 |

Взам. инв. № | Подпись и дата | Инв. № подл.

ПРОДОЛЖЕНИЕ ТАБЛ. 8

| Марка панели | Срок испытания панелей после их изготовления в сутках | Контрольн. нагрузка за вычетом собств. веса панели, кгс/м² | $f_{дл}/f_{пред}$, % | Прогиб от контрольн. нагрузки $f_к$, мм | Прогиб f, измеренный в мм: при котором панели признаются годными | Прогиб f, измеренный в мм: при котором требуется повторное испытание |
|---|---|---|---|---|---|---|
| ПК 63.12-4КТ | 3 | 369 | 33 | 4,9 | ≤ 5,9 | >5,9 ,НО≤ 6,4 |
| | 7 | 369 | | 4,7 | ≤ 5,6 | >5,6 ,НО≤6,1 |
| | 14 | 369 | | 4,6 | ≤ 5,5 | >5,5 ,НО≤6,0 |
| | 28 | 374 | | 4,5 | ≤ 5,4 | >5,4 ,НО≤5,9 |
| | 100 | 369 | | 4,4 | ≤ 5,3 | >5,3 ,НО≤5,7 |
| ПК 60.12-4КТ | 3 | 369 | 30 | 4,0 | ≤ 4,8 | >4,8 ,НО≤ 5,2 |
| | 7 | 369 | | 3,9 | ≤ 4,7 | >4,7 ,НО≤5,1 |
| | 14 | 369 | | 3,8 | ≤ 4,6 | >4,6 ,НО≤ 4,9 |
| | 28 | 373 | | 3,7 | ≤ 4,4 | >4,4 ,НО≤ 4,8 |
| | 100 | 369 | | 3,6 | ≤ 4,3 | >4,3 ,НО≤ 4,7 |
| ПК 57.12-4КТ | 3 | 369 | 28 | 3,2 | ≤ 3,8 | >3,8 ,НО≤ 4,2 |
| | 7 | 369 | | 3,2 | ≤ 3,8 | >3,8 ,НО≤ 4,2 |
| | 14 | 369 | | 3,1 | ≤ 3,7 | >3,7 ,НО≤ 4,0 |
| | 28 | 373 | | 3,0 | ≤ 3,6 | >3,6 ,НО≤3,9 |
| | 100 | 369 | | 2,9 | ≤ 3,5 | >3,5 ,НО≤ 3,8 |
| ПК 54.12-4КТ | 3 | 369 | 22 | 2,6 | ≤ 3,1 | >3,1 ,НО≤ 3,4 |
| | 7 | 369 | | 2,5 | ≤ 3,0 | >3,0 ,НО≤ 3,3 |
| | 14 | 369 | | 2,5 | ≤ 3,0 | >3,0 ,НО≤ 3,3 |
| | 28 | 373 | | 2,4 | ≤ 2,9 | >2,9 ,НО≤ 3,1 |
| | 100 | 369 | | 2,4 | ≤ 2,9 | >2,9 ,НО≤ 3,1 |

| Марка панели | Срок испытания панелей после их изготовления в сутках | Контрольн. нагрузка за вычетом собств. веса панели, кгс/м², | $f_{дл}/f_{пред}$, % | Прогиб от контрольн. нагрузки $f_к$, мм | Прогиб f, измеренный в мм: при котором панели признаются годными | Прогиб f, измеренный в мм: при котором требуется повторное испытание |
|---|---|---|---|---|---|---|
| ПК 51.12-4КТ | 3 | 369 | 17 | 2,0 | ≤ 2,4 | >2,4 ,НО≤2,6 |
| | 7 | 369 | | 2,0 | ≤ 2,4 | >2,4 ,НО≤2,6 |
| | 14 | 369 | | 2,0 | ≤ 2,4 | >2,4 ,НО≤2,6 |
| | 28 | 373 | | 1,9 | ≤ 2,3 | >2,3 ,НО≤2,5 |
| | 100 | 369 | | 1,9 | ≤ 2,3 | >2,3 ,НО≤2,5 |
| ПК 63.10-8КТ | 3 | 691 | 39 | 9,1 | ≤ 10,9 | >10,9 ,НО≤11,8 |
| | 7 | 691 | | 8,9 | ≤ 10,7 | >10,7 ,НО≤11,6 |
| | 14 | 696 | | 8,7 | ≤ 10,4 | >10,4 ,НО≤11,3 |
| | 28 | 703 | | 8,4 | ≤ 10,1 | >10,1 ,НО≤10,9 |
| | 100 | 691 | | 8,3 | ≤ 10,0 | >10,0 ,НО≤10,8 |
| ПК 60.10-8КТ | 3 | 691 | 36 | 7,4 | ≤ 8,9 | >8,9 ,НО ≤9,6 |
| | 7 | 691 | | 7,3 | ≤ 8,8 | >8,8 ,НО≤9,5 |
| | 14 | 691 | | 7,1 | ≤ 8,5 | >8,5 ,НО ≤9,2 |
| | 28 | 701 | | 6,9 | ≤ 8,3 | >8,3 ,НО ≤ 9,0 |
| | 100 | 691 | | 6,8 | ≤ 8,2 | >8,2 ,НО ≤ 8,8 |
| ПК 57.10-8КТ | 3 | 691 | 34 | 6,1 | ≤ 7,3 | >7,3 ,НО≤7,9 |
| | 7 | 691 | | 5,9 | ≤ 7,1 | >7,1 ,НО≤7,7 |
| | 14 | 691 | | 5,8 | ≤ 7,0 | >7,0 ,НО≤7,5 |
| | 28 | 700 | | 5,6 | ≤ 6,7 | >6,7 ,НО≤7,3 |
| | 100 | 691 | | 5,5 | ≤ 6,6 | >6,6 ,НО≤7,2 |

Подпись и дата | Взам. инв. №

ПРОДОЛЖЕНИЕ ТАБЛ. 8

| МАРКА ПАНЕЛИ | СРОК ИСПЫТАНИЯ ПАНЕЛЕЙ ПОСЛЕ ИХ ИЗГОТОВЛЕНИЯ В СУТКАХ | КОНТРОЛЬН. НАГРУЗКА ЗА ВЫЧЕТОМ СОБСТВ. ВЕСА ПАНЕЛИ, КГС/М² | $f_{ал}/f_{пред}$, % | ПРОГИБ ОТ КОНТРОЛЬН. НАГРУЗКИ $f_к$, ММ | ПРОГИБ $f$, ИЗМЕРЕННЫЙ В ММ | |
|---|---|---|---|---|---|---|
| | | | | | ПРИ КОТОРОМ ПАНЕЛИ ПРИЗНАЮТСЯ ГОДНЫМИ | ПРИ КОТОРОМ ТРЕБУЕТСЯ ПОВТОРНОЕ ИСПЫТАНИЕ |
| ПК 54.10-8КТ | 3 | 691 | 29 | 4,9 | ≤ 5,9 | >5,9 ,НО≤6,4 |
| | 7 | 691 | | 4,7 | ≤ 5,6 | >5,6 ,НО≤6,1 |
| | 14 | 691 | | 4,6 | ≤ 5,5 | >5,5 ,НО≤6,0 |
| | 28 | 695 | | 4,5 | ≤ 5,4 | >5,4 ,НО≤5,9 |
| | 100 | 691 | | 4,4 | ≤ 5,3 | >5,3 ,НО≤5,7 |
| ПК 51.10-8КТ | 3 | 691 | 24 | 3,9 | ≤ 4,7 | >4,7 ,НО≤5,1 |
| | 7 | 691 | | 3,8 | ≤ 4,6 | >4,6 ,НО≤4,9 |
| | 14 | 691 | | 3,7 | ≤ 4,4 | >4,4 ,НО≤4,8 |
| | 28 | 700 | | 3,6 | ≤ 4,3 | >4,3 ,НО≤4,7 |
| | 100 | 691 | | 3,5 | ≤ 4,2 | >4,2 ,НО≤4,6 |
| ПК 63.10-6КТ | 3 | 516 | 40 | 6,8 | ≤ 8,2 | >8,2 ,НО≤8,8 |
| | 7 | 516 | | 6,6 | ≤ 7,9 | >7,9 ,НО≤8,6 |
| | 14 | 516 | | 6,5 | ≤ 7,8 | >7,8 ,НО≤8,5 |
| | 28 | 522 | | 6,3 | ≤ 7,6 | >7,6 ,НО≤8,2 |
| | 100 | 516 | | 6,2 | ≤ 7,4 | >7,4 ,НО≤8,1 |
| ПК 60.10-6КТ | 3 | 516 | 35 | 5,6 | ≤ 6,7 | >6,7 ,НО≤7,3 |
| | 7 | 516 | | 5,4 | ≤ 6,5 | >6,5 ,НО≤7,0 |
| | 14 | 516 | | 5,3 | ≤ 6,4 | >6,4 ,НО≤6,9 |
| | 28 | 522 | | 5,1 | ≤ 6,1 | >6,1 ,НО≤6,6 |
| | 100 | 516 | | 5,0 | ≤ 6,0 | >6,0 ,НО≤6,5 |

| МАРКА ПАНЕЛИ | СРОК ИСПЫТАНИЯ ПАНЕЛЕЙ ПОСЛЕ ИХ ИЗГОТОВЛЕНИЯ В СУТКАХ | КОНТРОЛЬН. НАГРУЗКА ЗА ВЫЧЕТОМ СОБСТВ. ВЕСА ПАНЕЛИ, КГС/М² | $f_{ал}/f_{пред}$, % | ПРОГИБ ОТ КОНТРОЛЬН. НАГРУЗКИ $f_к$, ММ | ПРОГИБ $f$, ИЗМЕРЕННЫЙ В ММ | |
|---|---|---|---|---|---|---|
| | | | | | ПРИ КОТОРОМ ПАНЕЛИ ПРИЗНАЮТСЯ ГОДНЫМИ | ПРИ КОТОРОМ ТРЕБУЕТСЯ ПОВТОРНОЕ ИСПЫТАНИЕ |
| ПК 57.10-6КТ | 3 | 516 | 33 | 4,5 | ≤ 5,4 | > 5,4 ,НО≤5,9 |
| | 7 | 516 | | 4,4 | ≤ 5,3 | > 5,3 ,НО≤5,7 |
| | 14 | 516 | | 4,3 | ≤ 5,2 | > 5,2 ,НО≤5,6 |
| | 28 | 521 | | 4,2 | ≤ 5,0 | >5,0 ,НО≤5,5 |
| | 100 | 516 | | 4,1 | ≤ 4,9 | >4,9 ,НО<5,3 |
| ПК 54.10-6КТ | 3 | 516 | 26 | 3,6 | ≤ 4,3 | > 4,3 ,НО<4,7 |
| | 7 | 516 | | 3,5 | ≤ 4,2 | > 4,2 ,НО≤4,6 |
| | 14 | 516 | | 3,5 | ≤ 4,2 | > 4,2 ,НО≤4,6 |
| | 28 | 522 | | 3,3 | ≤ 4,0 | >4,0 ,НО≤4,3 |
| | 100 | 516 | | 3,3 | ≤ 4,0 | >4,0 ,НО<4,3 |
| ПК 51.10-6КТ | 3 | 516 | 22 | 2,9 | ≤ 3,5 | >3,5 ,НО≤3,8 |
| | 7 | 516 | | 2,8 | ≤ 3,4 | > 3,4 ,НО<3,6 |
| | 14 | 516 | | 2,7 | ≤ 3,2 | >3,2 ,НО≤3,5 |
| | 28 | 522 | | 2,6 | ≤ 3,1 | >3,1 ,НО≤3,4 |
| | 100 | 516 | | 2,6 | ≤ 3,1 | >3,1 ,НО≤3,4 |
| ПК 63.10-4КТ | 3 | 371 | 35 | 4,9 | ≤ 5,9 | >5,9 ,НО≤6,4 |
| | 7 | 371 | | 4,8 | ≤ 5,8 | >5,8 ,НО≤6,2 |
| | 14 | 371 | | 4,7 | ≤ 5,6 | >5,6 ,НО≤6,1 |
| | 28 | 376 | | 4,5 | ≤ 5,4 | >5,4 ,НО<5,9 |
| | 100 | 371 | | 4,4 | ≤ 5,3 | >5,3 ,НО<5,7 |

Взам инв № | Подпись и дата | Инв № подл.

ПРОДОЛЖЕНИЕ ТАБЛ. 8

| МАРКА ПАНЕЛИ | СРОК ИСПЫТАНИЯ ПАНЕЛЕЙ ПОСЛЕ ИХ ИЗГОТОВЛЕН. В СУТКАХ | КОНТРОЛЬН. НАГРУЗКА ЗА ВЫЧЕТОМ СОБСТВ. ВЕСА ПАНЕЛИ КГС/М² | $f_{ДЛ}$ / $f_{ПРЕД}$, % | ПРОГИБ ОТ КОНТРОЛЬН. НАГРУЗКИ $f_К$, ММ | ПРОГИБ $f$, ИЗМЕРЕННЫЙ В ММ | |
|---|---|---|---|---|---|---|
| | | | | | ПРИ КОТОРОМ ПАНЕЛИ ПРИЗНАЮТСЯ ГОДНЫМИ | ПРИ КОТОРОМ ТРЕБУЕТСЯ ПОВТОРНОЕ ИСПЫТАНИЕ |
| ПК 60.10-4К7Т | 3 | 371 | 31 | 4,0 | ≤ 4,8 | >4,8 ,НО≤ 5,2 |
| | 7 | 371 | | 3,9 | ≤ 4,7 | >4,7 ,НО≤ 5,1 |
| | 14 | 371 | | 3,8 | ≤ 4,6 | >4,6 ,НО≤ 4,9 |
| | 28 | 375 | | 3,7 | ≤ 4,4 | >4,4 ,НО≤ 4,8 |
| | 100 | 371 | | 3,6 | ≤ 4,3 | >4,3 ,НО≤ 4,7 |
| ПК 57.10-4К7Т | 3 | 371 | 27 | 3,2 | ≤ 3,8 | >3,8 ,НО≤ 4,2 |
| | 7 | 371 | | 3,2 | ≤ 3,8 | >3,8 ,НО≤ 4,2 |
| | 14 | 371 | | 3,1 | ≤ 3,7 | >3,7 ,НО≤ 4,0 |
| | 28 | 375 | | 3,0 | ≤ 3,6 | >3,6 ,НО≤ 3,9 |
| | 100 | 371 | | 2,9 | ≤ 3,5 | >3,5 ,НО≤ 3,8 |
| ПК 54.10-4К7Т | 3 | 371 | 21 | 2,6 | ≤ 3,1 | >3,1 ,НО≤ 3,4 |
| | 7 | 371 | | 2,6 | ≤ 3,1 | >3,1 ,НО≤ 3,4 |
| | 14 | 371 | | 2,5 | ≤ 3,0 | >3,0 ,НО≤ 3,3 |
| | 28 | 375 | | 2,4 | ≤ 2,9 | >2,9 НО≤ 3,1 |
| | 100 | 371 | | 2,4 | ≤ 2,9 | >2,9 ,НО≤ 3,1 |
| ПК 51.10-4К7Т | 3 | 371 | 16 | 2,1 | ≤ 2,5 | >2,5 ,НО≤ 2,7 |
| | 7 | 371 | | 2,0 | ≤ 2,4 | >2,4 ,НО≤ 2,6 |
| | 14 | 371 | | 2,0 | ≤ 2,4 | >2,4 ,НО≤ 2,6 |
| | 28 | 375 | | 1,9 | ≤ 2,3 | >2,3 ,НО≤ 2,5 |
| | 100 | 371 | | 1,9 | ≤ 2,3 | >2,3 ,НО≤ 2,5 |

ВЗАМ. ИНВ. №

ПОДПИСЬ И ДАТА

Таблица 9

# Данные для испытаний. Проверка трещиностойкости

| Марка панели | Срок испытания панелей после их изготовления в сутках: 3 | 7 | 14 | 28 | 100 | Контрольная ширина раскрытия трещин (п.2.4.7 ГОСТ) мм |
|---|---|---|---|---|---|---|
| | Контрольная нагрузка за вычетом собственного веса панели, кгс/м² | | | | | |
| ПК 63.18-8К7Т | 681 | 683 | 685 | 693 | 681 | 0,10 |
| ПК 60.18-8К7Т | 681 | 681 | 682 | 692 | 681 | |
| ПК 57.18-8К7Т | 681 | 681 | 681 | 690 | 681 | |
| ПК 54.18-8К7Т | 681 | 681 | 681 | 689 | 681 | |
| ПК 51.18-8К7Т | 681 | 681 | 681 | 688 | 681 | |
| ПК 63.18-6К7Т | 509 | 509 | 509 | 516 | 509 | |
| ПК 60.18-6К7Т | 509 | 509 | 509 | 515 | 509 | |
| ПК 57.18-6К7Т | 509 | 509 | 509 | 514 | 509 | |
| ПК 54.18-6К7Т | 509 | 509 | 509 | 517 | 509 | |
| ПК 51.18-6К7Т | 509 | 509 | 509 | 514 | 509 | |
| ПК 63.18-4К7Т | 366 | 366 | 366 | 370 | 366 | |
| ПК 60.18-4К7Т | 366 | 366 | 366 | 370 | 366 | |
| ПК 57.18-4К7Т | 366 | 366 | 366 | 370 | 366 | |
| ПК 54.18-4К7Т | 366 | 366 | 366 | 371 | 366 | |
| ПК 51.18-4К7Т | 366 | 366 | 366 | 370 | 366 | |
| ПК 63.15-8К7Т | 683 | 683 | 685 | 694 | 683 | |
| ПК 60.15-8К7Т | 683 | 683 | 686 | 695 | 683 | |
| ПК 57.15-8К7Т | 683 | 683 | 683 | 692 | 683 | |
| ПК 54.15-8К7Т | 683 | 683 | 683 | 691 | 683 | |
| ПК 51.15-8К7Т | 683 | 683 | 683 | 691 | 683 | |

| Марка панели | Срок испытания панелей после их изготовления в сутках: 3 | 7 | 14 | 28 | 100 | Контрольная ширина раскрытия трещин (п.2.4.7 ГОСТ) мм |
|---|---|---|---|---|---|---|
| | Контрольная нагрузка за вычетом собственного веса панели, кгс/м² | | | | | |
| ПК 63.15-6К7Т | 510 | 510 | 510 | 516 | 510 | 0,10 |
| ПК 60.15-6К7Т | 510 | 510 | 510 | 515 | 510 | |
| ПК 57.15-6К7Т | 510 | 510 | 510 | 515 | 510 | |
| ПК 54.15-6К7Т | 510 | 510 | 510 | 516 | 510 | |
| ПК 51.15-6К7Т | 510 | 510 | 510 | 515 | 510 | |
| ПК 63.15-4К7Т | 367 | 367 | 367 | 371 | 367 | |
| ПК 60.15-4К7Т | 367 | 367 | 367 | 371 | 367 | |
| ПК 57.15-4К7Т | 367 | 367 | 367 | 371 | 367 | |
| ПК 54.15-4К7Т | 367 | 367 | 367 | 371 | 367 | |
| ПК 51.15-4К7Т | 367 | 367 | 367 | 371 | 367 | |
| ПК 63.12-8К7Т | 687 | 688 | 690 | 698 | 687 | |
| ПК 60.12-8К7Т | 687 | 687 | 687 | 697 | 687 | |
| ПК 57.12-8К7Т | 687 | 687 | 687 | 696 | 687 | |
| ПК 54.12-8К7Т | 687 | 687 | 687 | 696 | 687 | |
| ПК 51.12-8К7Т | 687 | 687 | 687 | 695 | 687 | |
| ПК 63.12-6К7Т | 518 | 513 | 513 | 520 | 513 | |
| ПК 60.12-6К7Т | 513 | 513 | 513 | 519 | 513 | |
| ПК 57.12-6К7Т | 513 | 513 | 513 | 519 | 513 | |
| ПК 54.12-6К7Т | 513 | 513 | 513 | 519 | 513 | |
| ПК 51.12-6К7Т | 513 | 513 | 513 | 518 | 513 | |

| Марка панели | Срок испытания панелей после их изготовления в сутках: 3 | 7 | 14 | 28 | 100 | Контрольная ширина раскрытия трещин (п.2.4.7 ГОСТ) мм |
|---|---|---|---|---|---|---|
| | Контрольная нагрузка за вычетом собственного веса панели, кгс/м² | | | | | |
| ПК 63.12-4К7Т | 369 | 369 | 369 | 374 | 369 | 0,10 |
| ПК 60.12-4К7Т | 369 | 369 | 369 | 373 | 369 | |
| ПК 57.12-4К7Т | 369 | 369 | 369 | 373 | 369 | |
| ПК 54.12-4К7Т | 369 | 369 | 369 | 373 | 369 | |
| ПК 51.12-4К7Т | 369 | 369 | 369 | 373 | 369 | |
| ПК 63.10-8К7Т | 691 | 691 | 696 | 703 | 691 | |
| ПК 60.10-8К7Т | 691 | 691 | 691 | 701 | 691 | |
| ПК 57.10-8К7Т | 691 | 691 | 691 | 700 | 691 | |
| ПК 54.10-8К7Т | 691 | 691 | 691 | 695 | 691 | |
| ПК 51.10-8К7Т | 691 | 691 | 691 | 700 | 691 | |
| ПК 63.10-6К7Т | 516 | 516 | 516 | 522 | 516 | |
| ПК 60.10-6К7Т | 516 | 516 | 516 | 522 | 516 | |
| ПК 57.10-6К7Т | 516 | 516 | 516 | 521 | 516 | |
| ПК 54.10-6К7Т | 516 | 516 | 516 | 522 | 516 | |
| ПК 51.10-6К7Т | 516 | 516 | 516 | 522 | 516 | |
| ПК 63.10-4К7Т | 371 | 371 | 371 | 376 | 371 | |
| ПК 60.10-4К7Т | 371 | 371 | 371 | 375 | 371 | |
| ПК 57.10-4К7Т | 371 | 371 | 371 | 375 | 371 | |
| ПК 54.10-4К7Т | 371 | 371 | 371 | 375 | 371 | |
| ПК 51.10-4К7Т | 371 | 371 | 371 | 375 | 371 | |

Взам. инв. №

Подпись и дата

Инв. № подл.

| Формат | Зона | Поз | Обозначение | Наименование | Количество на исполнение 1.141-1.62 1000- | | | | | | | | | | | | | | | Примечание |
|---|---|---|---|---|---|---|---|---|---|---|---|---|---|---|---|---|---|---|---|---|
| | | | | | - | 01 | 02 | 03 | 04 | 05 | 06 | 07 | 08 | 09 | 10 | 11 | 12 | 13 | 14 | |
| | | | | Документация | | | | | | | | | | | | | | | | |
| А3 | | | 1.141-1.62 1000СБ | Сборочный чертеж | × | × | × | × | × | × | × | × | × | × | × | × | × | × | × | |
| А3 | | | 1.141-1.62 0000ТО | Техническое описание | × | × | × | × | × | × | × | × | × | × | × | × | × | × | × | |
| А3 | | | 1.141-1.62 0000А1 | Узел (I...V) | × | × | × | × | × | × | × | × | × | × | × | × | × | × | × | |
| А3 | | | 1.141-1.62 0000А2 | Вид А, сечение 2-2 | × | × | × | × | × | × | × | × | × | × | × | × | × | × | × | |
| А3 | | | 1.141-1.62 0000ВМС | Ведомость расхода стали | × | × | × | × | × | × | × | × | × | × | × | × | × | × | × | |
| | | | | | | | | | | | | | | | | | | | | |
| | | | | Сборочные единицы | | | | | | | | | | | | | | | | |
| А3 | | 1 | 1.141-1.62 0100 | Сетка С1 | 4 | 4 | 4 | 4 | 4 | 4 | 4 | 4 | 4 | | 4 | | | | | |
| А3 | | | 1.141-1.62 0100-04 | Сетка С5 | | | | | | | | | | 4 | | 4 | 4 | 4 | 4 | |
| А3 | | 2 | 1.141-1.62 0200 | Сетка С11 | 1 | | | | | 1 | | | | | 1 | | | | | |
| А3 | | | 1.141-1.62 0200-01 | Сетка С12 | | 1 | | | | | 1 | | | | | 1 | | | | |
| А3 | | | 1.141-1.62 0200-02 | Сетка С13 | | | 1 | | | | | 1 | | | | | 1 | | | |
| А3 | | | 1.141-1.62 0200-03 | Сетка С14 | | | | 1 | | | | | 1 | | | | | 1 | | |
| А3 | | | 1.141-1.62 0200-04 | Сетка С15 | | | | | 1 | | | | | 1 | | | | | 1 | |
| А4 | | 3 | 1.141-1.62 0500 | Сетка С31 | 1 | 1 | 1 | 1 | 1 | 1 | 1 | 1 | 1 | 1 | 1 | 1 | 1 | 1 | 1 | |
| А3 | | 4 | 1.141-1.62 0400 | Каркас КР1 | 12 | 12 | | | | | | | | | | | | | | |
| А3 | | | 1.141-1.62 0400-01 | Каркас КР2 | | | | | | 12 | 12 | | | | 12 | 12 | | | | |
| А3 | | | 1.141-1.62 0400-02 | Каркас КР3 | | | 12 | | | | | | | | | | | | | |
| А3 | | | 1.141-1.62 0400-03 | Каркас КР4 | | | | 12 | | | | 12 | | | | | | | | |
| А3 | | | 1.141-1.62 0400-04 | Каркас КР5 | | | | | 12 | | | | | | | | | | | |
| А3 | | | 1.141-1.62 0400-05 | Каркас КР6 | | | | | | | | | 12 | | | | 12 | 12 | | |
| А3 | | | 1.141-1.62 0400-06 | Каркас КР7 | | | | | | | | | | 12 | | | | | | |

Подпись и дата Взам инв №

| | | |
|---|---|---|
| Нач.отд.24 | Росинский | |
| Гл.инж.отд. | Первушин | |
| Гл.констр. | Пальман | |
| Гл.инж.пр. | Долмацина | |
| Провер. | Долмацина | |
| Ст.инженер | Кондратьева | |

1.141-1.62 1000

Панель перекрытия многопустотная шириной 1790 мм

| Стадия | Лист | Листов |
|---|---|---|
| Р | 1 | 2 |

ЦНИИЭП жилища

19762 29

Формат А3

| Формат | Зона | Поз. | Обозначение | Наименование | Количество на исполнение 1.141-1.62 1000- | | | | | | | | | | | | | | | | Примечание |
|---|---|---|---|---|---|---|---|---|---|---|---|---|---|---|---|---|---|---|---|---|---|
| | | | | | – | 01 | 02 | 03 | 04 | 05 | 06 | 07 | 08 | 09 | 10 | 11 | 12 | 13 | 14 | | |
| | | | | Сборочные единицы | | | | | | | | | | | | | | | | | |
| А3 | | 4 | 1.141 - 1.62 0400-07 | Каркас КР8 | | | | | | | | | | | | | | | 12 | | |
| | | | | | | | | | | | | | | | | | | | | | |
| | | | | Детали | | | | | | | | | | | | | | | | | |
| А4 | | 5 | 1.141- 1.62 0001 | Петля П1 | 4 | | | | | 4 | | | | | 4 | | | | | | |
| А4 | | | 1.141- 1.62 0001-01 | Петля П2 | | 4 | 4 | 4 | 4 | | 4 | 4 | 4 | 4 | | 4 | 4 | 4 | 4 | | |
| Б4 | | 6 | 1.141- 1.62 0032 | Стержень ф6К-7 ℓ= 6280 | 23 | | | | | 17 | | | | | 15 | | | | | | 1,09 кг |
| | | | 1.141- 1.62 0033 | ℓ= 5980 | | 20 | | | | | 15 | | | | | 13 | | | | | 1,03 кг |
| | | | 1.141- 1.62 0034 | ℓ= 5680 | | | 16 | | | | | 13 | | | | | 12 | | | | 0,98 кг |
| | | | 1.141- 1.62 0035 | ℓ= 5380 | | | | 14 | | | | | 13 | | | | | 12 | | | 0,93 кг |
| | | | 1.141- 1.62 0036 | ℓ= 5080 | | | | | 13 | | | | | 12 | | | | | 11 | | 0,88 кг |
| | | | | Материал | | | | | | | | | | | | | | | | | |
| | | | | Бетон, М 300 | 1,34 | 1,27 | 1,21 | 1,15 | 1,08 | 1,34 | 1,27 | 1,21 | 1,15 | 1,08 | 1,34 | 1,27 | 1,21 | 1,15 | 1,08 | | м³ |

Инв. № подл. | Подпись и дата | Взам. инв. №

Рис. 1

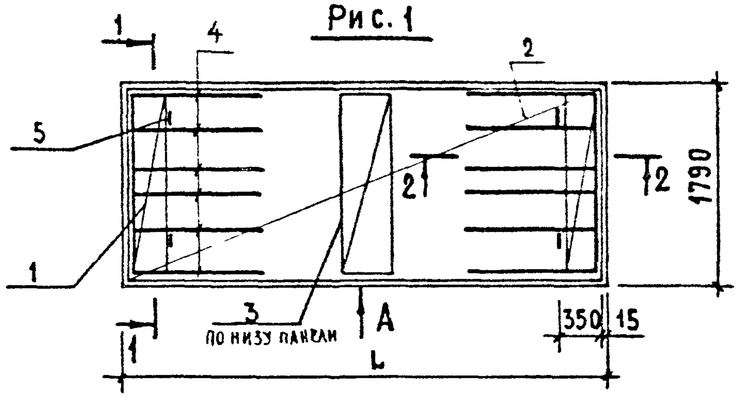


1 - 1

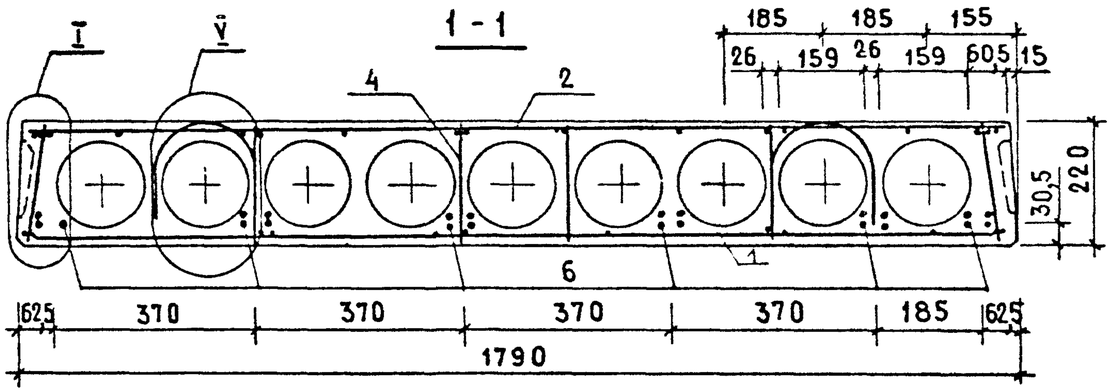


Рис. 2
ОСТАЛЬНОЕ-СМ. РИС.1

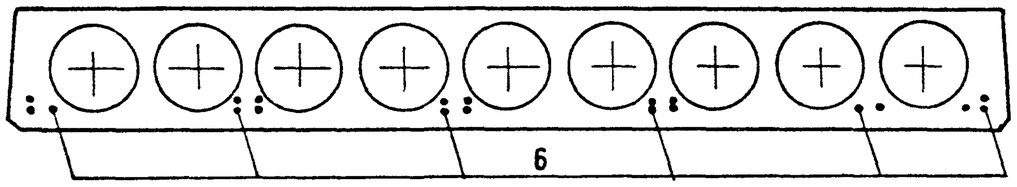


Рис. 3
ОСТАЬНОЕ- СМ. РИС.1

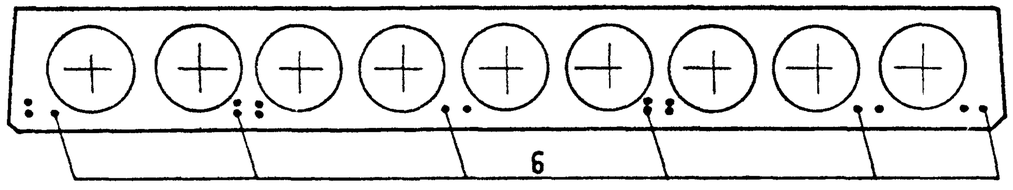


Рис. 4
ОСТАЛЬНОЕ-СМ. РИС.1

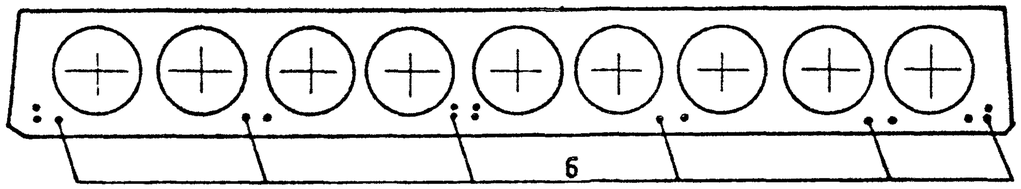


Рис. 5
ОСТАЛЬНОЕ-СМ. РИС.1

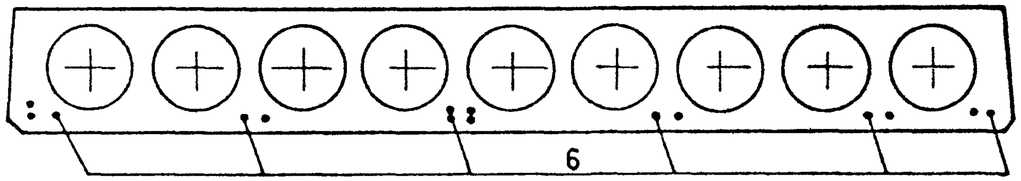


Рис. 6
ОСТАЛЬНОЕ-СМ. РИС.1

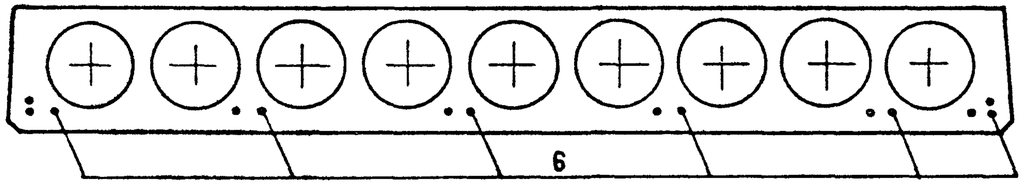


1. ТАБЛИЦУ ИСПОЛНЕНИЙ СМ. ЛИСТ 2
2. ВИД А И СЕЧЕНИЕ 2-2 СМ. 1.141-1.62 0000Д2

| | | | |
|---|---|---|---|
| НАЧ.ОТД.24 | РОСИНСКИЙ | | |
| ГЛ.ИНЖ.ОТД | ПЕРВУШИН | | |
| ГЛ.КОН.ОТД | ПАЛЬМАН | | |
| ГИП | ДОЛМАЦИНА | | |
| СТ.ИНЖ. | КОНДРАТЬЕВА | | |

1.141-1.62 1000 СБ

ПАНЕЛЬ ПЕРЕКРЫТИЯ МНОГОПУСТОТНАЯ ШИРИНОЙ 1790 ММ СБОРОЧНЫЙ ЧЕРТЕЖ

| СТАДИЯ | МАССА | МАСШТАБ |
|---|---|---|
| Р | СМ. ТАБЛ. | 1:10 1:50 |
| ЛИСТ 1 | ЛИСТОВ 2 | |

ЦНИИЭП жилища

Инв. № подл. | Подпись и дата | Взам. инв. №

19762 31 ФОРМАТ А3

Рис.7
ОСТАЛЬНОЕ - СМ. РИС.1

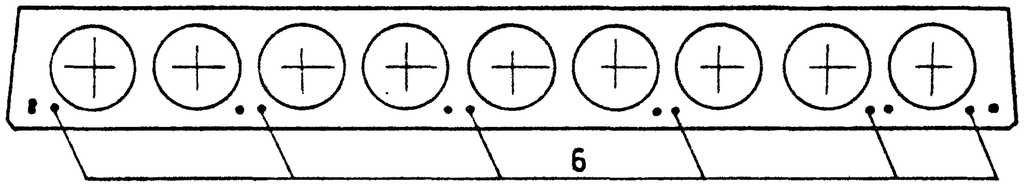


Рис.8
ОСТАЛЬНОЕ - СМ. РИС.1

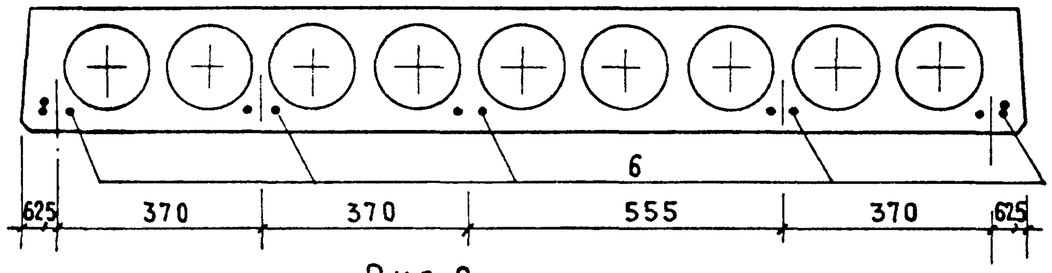


Рис.9
ОСТАЛЬНОЕ - СМ. РИС.1

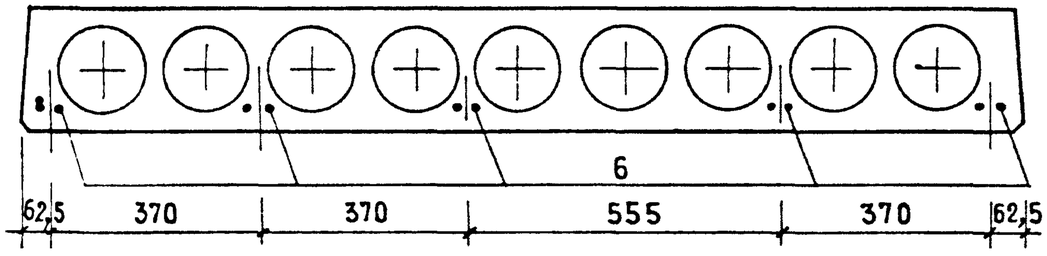


| Обозначение | Марка | Рис. | L, мм | Масса, кг |
|---|---|---|---|---|
| 1.141 - 1.62 1000 | ПК 63.18 – 8К7Т | 1 | 6280 | 3350 |
| – 01 | ПК 60.18 – 8К7Т | 2 | 5980 | 3175 |
| – 02 | ПК 57.18 – 8К7Т | 4 | 5680 | 3025 |
| – 03 | ПК 54.18 – 8К7Т | 6 | 5380 | 2875 |
| – 04 | ПК 51.18 – 8К7Т | 7 | 5080 | 2700 |
| – 05 | ПК 63.18 – 6К7Т | 3 | 6280 | 3350 |
| – 06 | ПК 60.18 – 6К7Т | 5 | 5980 | 3175 |
| – 07 | ПК 57.18 – 6К7Т | 7 | 5680 | 3025 |
| – 08 | ПК 54.18 – 6К7Т | 7 | 5380 | 2875 |
| – 09 | ПК 51.18 – 6К7Т | 8 | 5080 | 2700 |
| – 10 | ПК 63.18 – 4К7Т | 5 | 6280 | 3350 |
| – 11 | ПК 60.18 – 4К7Т | 7 | 5980 | 3175 |
| – 12 | ПК 57.18 – 4К7Т | 8 | 5680 | 3025 |
| – 13 | ПК 54.18 – 4К7Т | 8 | 5380 | 2875 |
| – 14 | ПК 51.18 – 4К7Т | 9 | 5080 | 2700 |

Инв.№ подл. | Подпись и дата | Взам.инв.№

| Формат | Зона | Поз. | Обозначение | Наименование | Количество на исполнение 1.141-1.62 2000- | | | | | | | | | | | | | | | Примечание |
|---|---|---|---|---|---|---|---|---|---|---|---|---|---|---|---|---|---|---|---|---|
| | | | | | – | 01 | 02 | 03 | 04 | 05 | 06 | 07 | 08 | 09 | 10 | 11 | 12 | 13 | 14 | |
| | | | | Документация | | | | | | | | | | | | | | | | |
| А3 | | | 1.141-1.62 2000СБ | Сборочный чертеж | X | X | X | X | X | X | X | X | X | X | X | X | X | X | X | |
| А3 | | | 1.141-1.62 0000ТО | Техническое описание | X | X | X | X | X | X | X | X | X | X | X | X | X | X | X | |
| А3 | | | 1.141-1.62 0000А1 | Узел (I...V) | X | X | X | X | X | X | X | X | X | X | X | X | X | X | X | |
| А3 | | | 1.141-1.62 0000А2 | Вид А, сечение 2-2 | X | X | X | X | X | X | X | X | X | X | X | X | X | X | X | |
| А3 | | | 1.141-1.62 0000ВМС | Ведомость расхода стали | X | X | X | X | X | X | X | X | X | X | X | X | X | X | X | |
| | | | | | | | | | | | | | | | | | | | | |
| | | | | Сборочные единицы | | | | | | | | | | | | | | | | |
| А4 | | 1 | 1.141-1.62 0100-01 | Сетка С2 | 4 | 4 | 4 | 4 | 4 | 4 | 4 | | | | | | | | | |
| А4 | | | 1.141-1.62 0100-05 | Сетка С6 | | | | | | | | 4 | 4 | 4 | 4 | 4 | 4 | 4 | 4 | |
| А3 | | 2 | 1.141-1.62 0200-05 | Сетка С16 | 1 | | | | | 1 | | | | | 1 | | | | | |
| А3 | | | 1.141-1.62 0200-06 | Сетка С17 | | 1 | | | | | 1 | | | | | 1 | | | | |
| А3 | | | 1.141-1.62 0200-07 | Сетка С18 | | | 1 | | | | | 1 | | | | | 1 | | | |
| А3 | | | 1.141-1.62 0200-08 | Сетка С19 | | | | 1 | | | | | 1 | | | | | 1 | | |
| А3 | | | 1.141-1.62 0200-09 | Сетка С20 | | | | | 1 | | | | | 1 | | | | | 1 | |
| А3 | | 3 | 1.141-1.62 0400 | Каркас КР1 | 10 | 10 | | | | | | | | | | | | | | |
| А3 | | | 1.141-1.62 0400-01 | Каркас КР2 | | | | | | 10 | 10 | | | | 10 | 10 | | | | |
| А3 | | | 1.141-1.62 0400-02 | Каркас КР3 | | | 10 | | | | | | | | | | | | | |
| А3 | | | 1.141-1.62 0400-03 | Каркас КР4 | | | | 10 | | | | 10 | | | | | | | | |
| А3 | | | 1.141-1.62 0400-04 | Каркас КР5 | | | | | 10 | | | | | | | | | | | |
| А3 | | | 1.141-1.62 0400-05 | Каркас КР6 | | | | | | | | | 10 | | | | | | | |
| А3 | | | 1.141-1.62 0400-07 | Каркас КР8 | | | | | | | | | | 10 | | | 10 | 10 | 10 | |

Взам. инв. № | Подпись и дата | Инв. № подл.

| | | |
|---|---|---|
| Нач отд. 24 | Росинский | |
| Гл. инж. отд. | Первушин | |
| Гл. консд. | Пальман | |
| Гл. инж. пр. | Долмацина | |
| Проверил | Долмацина | |
| Ст. инж. | Кондратьева | |

1.141-1.62 2000

Панель перекрытия многопустотная шириной 1490 мм

| Стадия | Лист | Листов |
|---|---|---|
| Р | 1 | 2 |

ЦНИИЭП жилища

19762 33

Формат А3

| Формат | Зона | Поз. | Обозначение | Наименование | Количество на исполнение 1.141-1.62 2000 - | | | | | | | | | | | | | | | | Примечание |
|---|---|---|---|---|---|---|---|---|---|---|---|---|---|---|---|---|---|---|---|---|---|
| | | | | | – | 01 | 02 | 03 | 04 | 05 | 06 | 07 | 08 | 09 | 10 | 11 | 12 | 13 | 14 | | |
| | | | | Детали | | | | | | | | | | | | | | | | | |
| А4 | | 4 | 1.141-1.62 0001-01 | Петля П2 | 4 | 4 | 4 | 4 | 4 | 4 | 4 | 4 | 4 | 4 | 4 | 4 | 4 | 4 | 4 | | |
| Б4 | | 5 | 1.141-1.62 0032 | Стержень ф6К-7 ℓ=6280 | 19 | | | | | 14 | | | | | 12 | | | | | | 1,09 кг |
| | | | 1.141-1.62 0033 | ℓ=5980 | | 17 | | | | | 12 | | | | | 11 | | | | | 1,03 кг |
| | | | 1.141-1.62 0034 | ℓ=5680 | | | 14 | | | | | 11 | | | | | 10 | | | | 0,98 кг |
| | | | 1.141-1.62 0035 | ℓ=5380 | | | | 12 | | | | | 11 | | | | | 10 | | | 0,93 кг |
| | | | 1.141-1.62 0036 | ℓ=5080 | | | | | 11 | | | | | 10 | | | | | 10 | | 0,88 кг |
| | | | | | | | | | | | | | | | | | | | | | |
| | | | | Материал | | | | | | | | | | | | | | | | | |
| | | | | Бетон, М300 | 1,18 | 1,12 | 1,07 | 1,01 | 0,96 | 1,18 | 1,12 | 1,07 | 1,01 | 0,96 | 1,18 | 1,12 | 1,07 | 1,01 | 0,96 | | $м^3$ |

Инв. № подл. | Подпись и дата | Взам. инв. №



19762 34 Формат А3

Рис.1

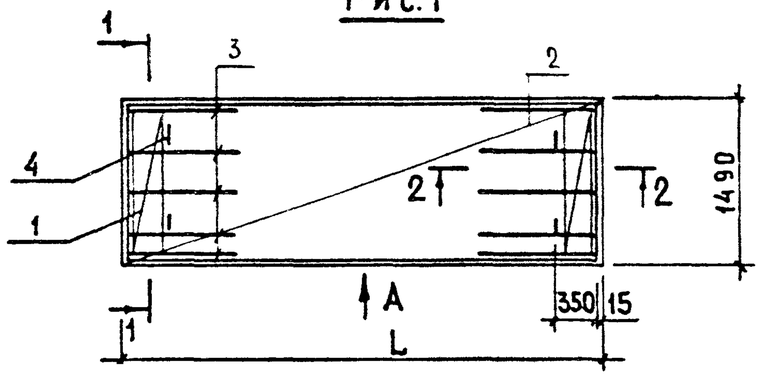


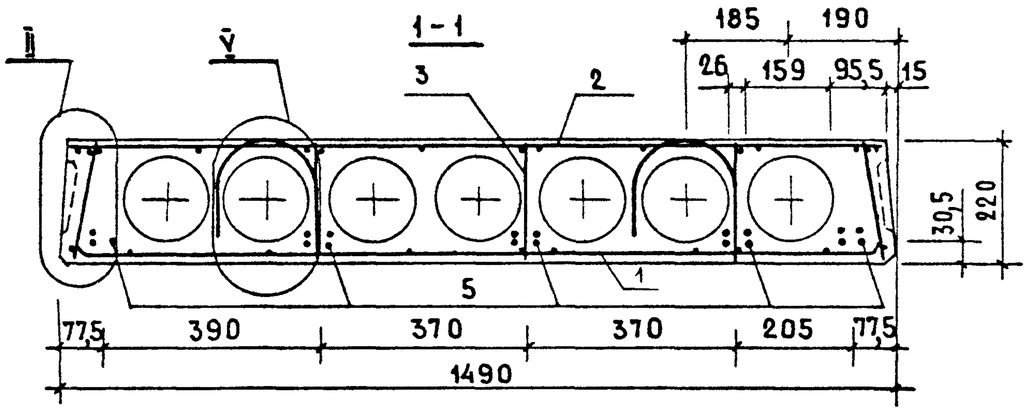


Рис.2
ОСТАЛЬНОЕ - СМ. РИС.1

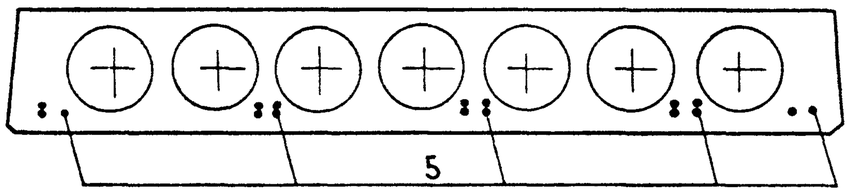


Рис.3
ОСТАЛЬНОЕ-СМ. РИС.1

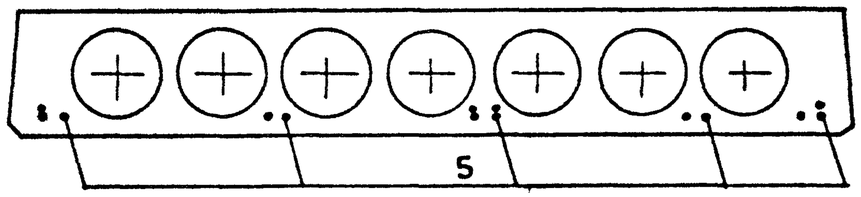


Рис.4
ОСТАЛЬНОЕ - СМ. РИС.1

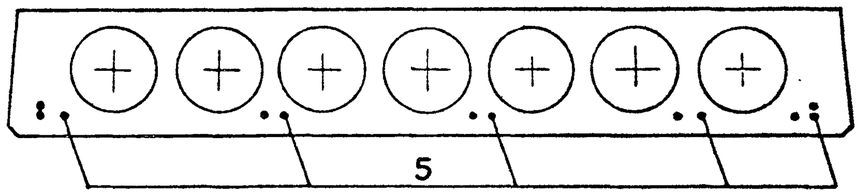


1. Таблицу исполнений см. лист 2
2. Вид А и сечение 2-2 см. 1.141-1.62 0000Д2

| | | | |
|---|---|---|---|
| Нач. отд. 24 | Росинский | | |
| Гл. инж. отд. | Первушин | | |
| Гл. кон. отд. | Пальман | | |
| ГИП | Долмацина | | |
| Ст. инж. | Кондратьева | | |

1.141-1.62 2000СБ

Панель перекрытия многопустотная шириной 1490 мм
Сборочный чертеж

| Стадия | Масса | Масштаб |
|---|---|---|
| Р | см. табл. | 1:10<br>1:50 |
| Лист 1 | Листов 2 | |

ЦНИИЭП жилища

19762 35

Формат А3

Рис.5
ОСТАЛЬНОЕ- СМ. РИС.1

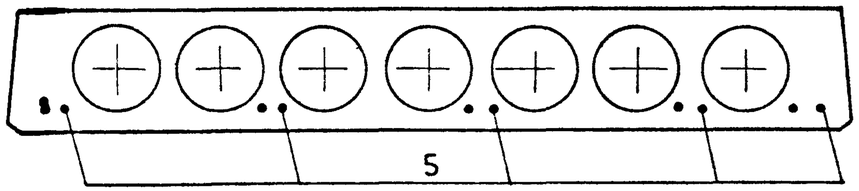


Рис.6
ОСТАЛЬНОЕ-СМ. РИС.1

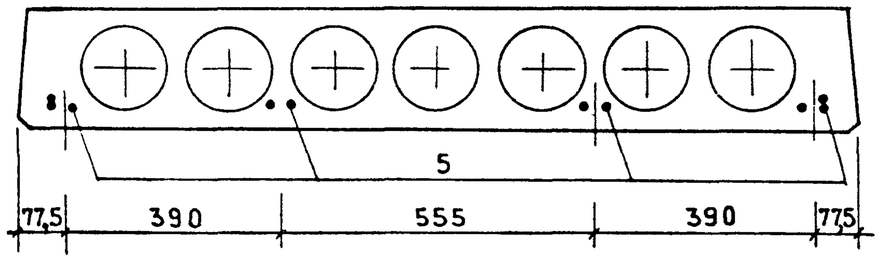


| Обозначение | Марка | Рис. | L, мм | Масса, кг |
|---|---|---|---|---|
| 1.141-1.62 2000 | ПК 63.15 – 8К7Т | 1 | 6280 | 2950 |
| -01 | ПК 60.15 – 8К7Т | 2 | 5980 | 2800 |
| -02 | ПК 57.15 – 8К7Т | 3 | 5680 | 2675 |
| -03 | ПК 54.15 – 8К7Т | 4 | 5380 | 2525 |
| -04 | ПК 51.15 – 8К7Т | 5 | 5080 | 2400 |
| -05 | ПК 63.15 – 6К7Т | 3 | 6280 | 2950 |
| -06 | ПК 60.15 – 6К7Т | 4 | 5980 | 2800 |
| -07 | ПК 57.15 – 6К7Т | 5 | 5680 | 2675 |
| -08 | ПК 54.15 – 6К7Т | 5 | 5380 | 2525 |
| -09 | ПК 51.15 – 6К7Т | 6 | 5080 | 2400 |
| -10 | ПК 63.15 – 4К7Т | 4 | 6280 | 2950 |
| -11 | ПК 60.15 – 4К7Т | 5 | 5980 | 2800 |
| -12 | ПК 57.15 – 4К7Т | 6 | 5680 | 2675 |
| -13 | ПК 54.15 – 4К7Т | 6 | 5380 | 2525 |
| -14 | ПК 51.15 – 4К7Т | 6 | 5080 | 2400 |

Взам. инв. № | Подпись и дата | Инв. № подл.

| Формат | Зона | Поз | Обозначение | Наименование | Количество на исполнение 1.141-1.62 3000- — | 01 | 02 | 03 | 04 | 05 | 06 | 07 | 08 | 09 | 10 | 11 | 12 | 13 | 14 | | Примечание |
|---|---|---|---|---|---|---|---|---|---|---|---|---|---|---|---|---|---|---|---|---|---|
| | | | | Документация | | | | | | | | | | | | | | | | | |
| А3 | | | 1.141-1.62 3000СБ | Сборочный чертеж | × | × | × | × | × | × | × | × | × | × | × | × | × | × | × | | |
| А3 | | | 1.141-1.62 0000ТО | Техническое описание | × | × | × | × | × | × | × | × | × | × | × | × | × | × | × | | |
| А3 | | | 1.141-1.62 0000 Д1 | Узел (I...V) | × | × | × | × | × | × | × | × | × | × | × | × | × | × | × | | |
| А3 | | | 1.141-1.62 0000 Д2 | Вид А, сечение 2-2 | × | × | × | × | × | × | × | × | × | × | × | × | × | × | × | | |
| А3 | | | 1.141-1.62 0000ВМС | Ведомость расхода стали | × | × | × | × | × | × | × | × | × | × | × | × | × | × | × | | |
| | | | | | | | | | | | | | | | | | | | | | |
| | | | | Сборочные единицы | | | | | | | | | | | | | | | | | |
| А3 | | 1 | 1.141-1.62 0100-02 | Сетка С3 | 4 | 4 | | 4 | 4 | 4 | 4 | 4 | 4 | | 4 | | | | | | |
| А3 | | | 1.141-1.62 0100-06 | Сетка С7 | | | 4 | | | | | | | 4 | | 4 | 4 | 4 | 4 | | |
| А3 | | 2 | 1.141-1.62 0300 | Сетка С21 | 1 | | | | | 1 | | | | | 1 | | | | | | |
| А3 | | | 1.141-1.62 0300-01 | Сетка С22 | | 1 | | | | | 1 | | | | | 1 | | | | | |
| А3 | | | 1.141-1.62 0300-02 | Сетка С23 | | | 1 | | | | | 1 | | | | | 1 | | | | |
| А3 | | | 1.141-1.62 0300-03 | Сетка С24 | | | | 1 | | | | | 1 | | | | | 1 | | | |
| А3 | | | 1.141-1.62 0300-04 | Сетка С25 | | | | | 1 | | | | | 1 | | | | | 1 | | |
| А3 | | 3 | 1.141-1.62 0400 | Каркас КР1 | 8 | 8 | | | | | | | | | | | | | | | |
| А3 | | | 1.141-1.62 0400-01 | Каркас КР2 | | | | | | 8 | 8 | | | | 8 | 8 | | | | | |
| А3 | | | 1.141-1.62 0400-02 | Каркас КР3 | | | 8 | | | | | | | | | | | | | | |
| А3 | | | 1.141-1.62 0400-03 | Каркас КР4 | | | | 8 | | | | 8 | | | | | | | | | |
| А3 | | | 1.141-1.62 0400-04 | Каркас КР5 | | | | | 8 | | | | | | | | | | | | |
| А3 | | | 1.141-1.62 0400-05 | Каркас КР6 | | | | | | | | | 8 | | | | 8 | 8 | | | |
| А3 | | | 1.141-1.62 0400-06 | Каркас КР7 | | | | | | | | | | 8 | | | | | | | |
| А3 | | | 1.141-1.62 0400-07 | Каркас КР8 | | | | | | | | | | | | | | | 8 | | |

Взам. инв. № | Подпись и дата

| | | |
|---|---|---|
| Нач. отд. 24 | Росинский | |
| Гл. инж. отд. | Первушин | |
| Гл. конс. отд. | Пальман | |
| Гл. инж. пр. | Долмацина | |
| Провер. | Долмацина | |
| Ст. инж. | Кондратьева | |

1.141-1.62 3000

Панель перекрытия многопустотная шириной 1190 мм

| Стадия | Лист | Листов |
|---|---|---|
| Р | 1 | 2 |

ЦНИИЭП жилища



Формат А3

| Формат | Зона | Поз. | Обозначение | Наименование | Количество на исполнение 1.141-1.62 3000- | | | | | | | | | | | | | | | | Примечание |
|---|---|---|---|---|---|---|---|---|---|---|---|---|---|---|---|---|---|---|---|---|---|
| | | | | | – | 01 | 02 | 03 | 04 | 05 | 06 | 07 | 08 | 09 | 10 | 11 | 12 | 13 | 14 | | |
| | | | | Детали | | | | | | | | | | | | | | | | | |
| А4 | | 4 | 1.141-1.62 0001-01 | Петля П2 | 4 | 4 | | | | 4 | 4 | | | | 4 | 4 | | | | | |
| А4 | | | 1.141-1.62 0001-02 | Петля П3 | | | 4 | 4 | 4 | | | 4 | 4 | 4 | | | 4 | 4 | 4 | | |
| Б4 | | 5 | 1.141-1.62 0032 | Стержень ⌀6К-7 ℓ= 6280 | 15 | | | | | 11 | | | | | 10 | | | | | | 1,09 кг |
| | | | 1.141-1.62 0033 | ℓ= 5980 | | 13 | | | | | 10 | | | | | 9 | | | | | 1,03 кг |
| | | | 1.141-1.62 0034 | ℓ= 5680 | | | 11 | | | | | 9 | | | | | 8 | | | | 0,98 кг |
| | | | 1.141-1.62 0035 | ℓ= 5380 | | | | 10 | | | | | 9 | | | | | 8 | | | 0,93 кг |
| | | | 1.141-1.62 0036 | ℓ= 5080 | | | | | 10 | | | | | 8 | | | | | 8 | | 0,88 кг |
| | | | | | | | | | | | | | | | | | | | | | |
| | | | | Материал | | | | | | | | | | | | | | | | | |
| | | | | Бетон, М300 | 0,88 | 0,84 | 0,80 | 0,76 | 0,72 | 0,88 | 0,84 | 0,80 | 0,76 | 0,72 | 0,88 | 0,84 | 0,80 | 0,76 | 0,72 | | м³ |
| | | | | | | | | | | | | | | | | | | | | | |
| | | | | | | | | | | | | | | | | | | | | | |

Инв. № подл. | Подпись и дата | Взам. инв. №

Рис.1

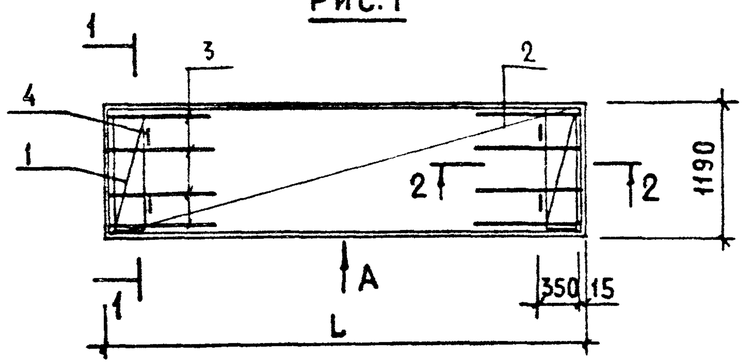


1-1

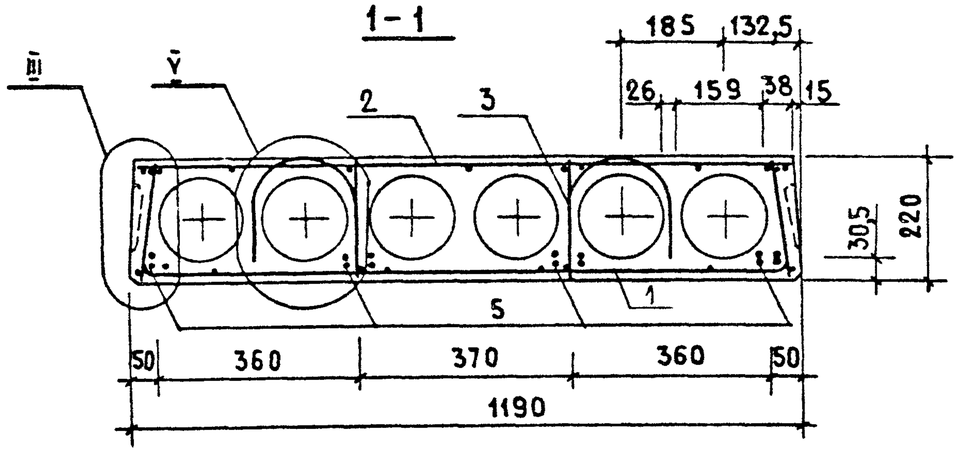


Рис.2

ОСТАЛЬНОЕ- СМ. РИС.1

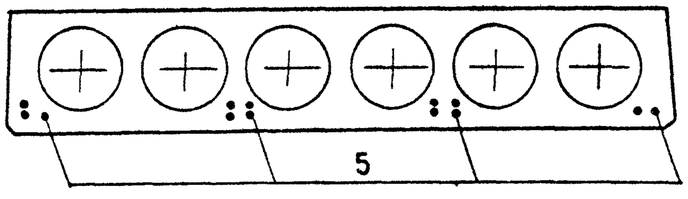


Рис.3

ОСТАЛЬНОЕ- СМ. РИС.1

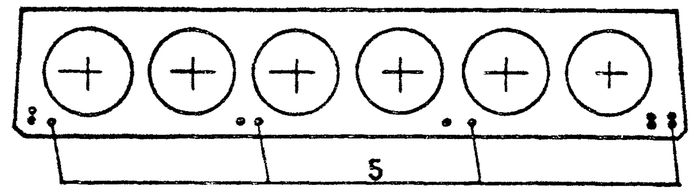


Рис.4

ОСТАЛЬНОЕ- СМ. РИС.1

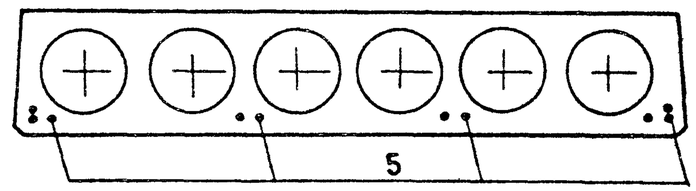


1. Таблицу исполнений см. лист 2
2. Вид А и сечение 2-2 см. 1.141-1.62 0000 Д2

| | | | |
|---|---|---|---|
| НАЧ ОТД.24 | РОСИНСКИЙ | | |
| ГА.ИНЖ.ОТД | ПЕРВУШИН | | |
| ГА.КОН.ОТД | ПАЛЬМАН | | |
| ГИП | ДОЛМАЦИНА | | |
| СТ.ИНЖ. | КОНДРАТЬЕВА | | |

1.141-1.62 3000СБ

Панель перекрытия многопустотная шириной 1190 мм Сборочный чертеж.

| Стадия | Масса | Масштаб |
|---|---|---|
| Р | см. табл. | 1:10 1:50 |
| Лист 1 | Листов 2 | |

ЦНИИЭП жилища

Инв.№ подл. | Подпись и дата | Взам. инв.№

19762 39 Формат А3

Рис.5
остальное-см. Рис.1

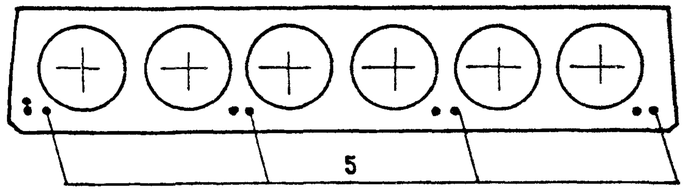


Рис.6
остальное-см. Рис.1

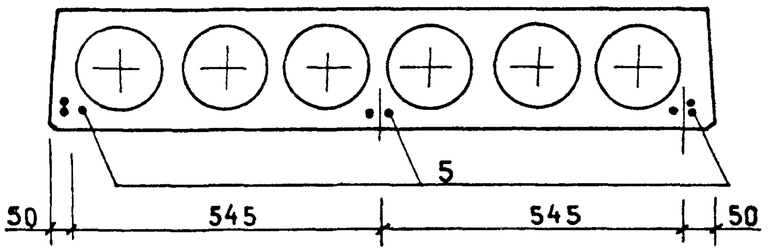


| Обозначение | Марка | Рис. | L, мм | Масса, кг |
|---|---|---|---|---|
| 1.141-1.62 3000 | ПК 63.12-8К7Т | 1 | 6280 | 2200 |
| -01 | ПК 60.12-8К7Т | 2 | 5980 | 2100 |
| -02 | ПК 57.12-8К7Т | 3 | 5680 | 2000 |
| -03 | ПК 54.12-8К7Т | 4 | 5380 | 1900 |
| -04 | ПК 51.12-8К7Т | 4 | 5080 | 1800 |
| -05 | ПК 63.12-6К7Т | 3 | 6280 | 2200 |
| -06 | ПК 60.12-6К7Т | 4 | 5980 | 2100 |
| -07 | ПК 57.12-6К7Т | 5 | 5680 | 2000 |
| -08 | ПК 54.12-6К7Т | 5 | 5380 | 1900 |
| -09 | ПК 51.12-6К7Т | 6 | 5080 | 1800 |
| -10 | ПК 63.12-4К7Т | 4 | 6280 | 2200 |
| -11 | ПК 60.12-4К7Т | 5 | 5980 | 2100 |
| -12 | ПК 57.12-4К7Т | 6 | 5680 | 2000 |
| -13 | ПК 54.12-4К7Т | 6 | 5380 | 1900 |
| -14 | ПК 51.12-4К7Т | 6 | 5080 | 1800 |

Взам. инв. № | Подпись и дата | Инв. № подл.

| Зона | Поз. | Обозначение | Наименование | Количество на исполнение 1.141-1.62 4000- | | | | | | | | | | | | | | | Примечание |
|---|---|---|---|---|---|---|---|---|---|---|---|---|---|---|---|---|---|---|---|
| | | | | — | 01 | 02 | 03 | 04 | 05 | 06 | 07 | 08 | 09 | 10 | 11 | 12 | 13 | 14 | |
| | | | **Документация** | | | | | | | | | | | | | | | | |
| А3 | | 1.141 - 1.62 4000 СБ | Сборочный чертеж | × | × | × | × | × | × | × | × | × | × | × | × | × | × | × | |
| А3 | | 1.141 - 1.62 0000 ТО | Техническое описание | × | × | × | × | × | × | × | × | × | × | × | × | × | × | × | |
| А3 | | 1.141 - 1.62 0000 Д1 | Узел (I...V) | × | × | × | × | × | × | × | × | × | × | × | × | × | × | × | |
| А3 | | 1.141 - 1.62 0000 Д2 | Вид А, сечение 2-2 | × | × | × | × | × | × | × | × | × | × | × | × | × | × | × | |
| А3 | | 1.141 - 1.62 0000 ВМС | Ведомость расхода стали | × | × | × | × | × | × | × | × | × | × | × | × | × | × | × | |
| | | | | | | | | | | | | | | | | | | | |
| | | | **Сборочные единицы** | | | | | | | | | | | | | | | | |
| А3 | 1 | 1.141 - 1.62 0100- 03 | Сетка С4 | | | | 4 | | 4 | | | | | | | | | | |
| А3 | | 1.141 - 1.62 0100- 07 | Сетка С8 | 4 | 4 | 4 | | 4 | | 4 | 4 | 4 | 4 | 4 | 4 | 4 | | | |
| А3 | | 1.141 - 1.62 0100- 09 | Сетка С10 | | | | | | | | | | | | | | 4 | 4 | |
| А3 | 2 | 1.141 - 1.62 0300- 05 | Сетка С26 | 1 | | | | | 1 | | | | | 1 | | | | | |
| А3 | | 1.141 - 1.62 0300- 06 | Сетка С27 | | 1 | | | | | 1 | | | | | 1 | | | | |
| А3 | | 1.141 - 1.62 0300- 07 | Сетка С28 | | | 1 | | | | | 1 | | | | | 1 | | | |
| А3 | | 1.141 - 1.62 0300- 08 | Сетка С29 | | | | 1 | | | | | 1 | | | | | 1 | | |
| А3 | | 1.141 - 1.62 0300 - 09 | Сетка С30 | | | | | 1 | | | | | 1 | | | | | 1 | |
| А3 | 3 | 1.141 - 1.62 0400 | Каркас КР1 | 8 | 8 | | | | | | | | | | | | | | |
| А3 | | 1.141 - 1.62 0400- 01 | Каркас КР2 | | | | | | 8 | 8 | | | | 8 | 8 | | | | |
| А3 | | 1.141 - 1.62 0400- 02 | Каркас КР3 | | | 8 | | | | | | | | | | | | | |
| А3 | | 1.141 - 1.62 0400- 03 | Каркас КР4 | | | | 8 | | | | 8 | | | | | | | | |
| А3 | | 1.141 - 1.62 0400- 04 | Каркас КР5 | | | | | 8 | | | | | | | | | | | |
| А3 | | 1.141 - 1.62 0400 - 05 | Каркас КР6 | | | | | | | | | 8 | | | | 8 | 8 | | |
| А3 | | 1.141 - 1.62 0400- 06 | Каркас КР7 | | | | | | | | | | 8 | | | | | | |

Взам. инв. №

Подпись и дата

Инв. № подл.

| | | |
|---|---|---|
| Нач. отд. 24 | Росинский | |
| Гл. инж. отд. | Первушин | |
| Гл. конс. отд. | Пальман | |
| Гл. инж. пр. | Долмацина | |
| Провер. | Долмацина | |
| Ст. инж. | Кондратьева | |

1.141 - 1.62 4000

Панель перекрытия многопустотная шириной 990 мм

| Стадия | Лист | Листов |
|---|---|---|
| Р | 1 | 2 |

ЦНИИЭПжилища

19762 41

Формат А3

| Формат | Зона | Поз. | Обозначение | Наименование | Количество на исполнение 1.141-1.62 4000- | | | | | | | | | | | | | | | | Примечание |
|---|---|---|---|---|---|---|---|---|---|---|---|---|---|---|---|---|---|---|---|---|---|
| | | | | | – | 01 | 02 | 03 | 04 | 05 | 06 | 07 | 08 | 09 | 10 | 11 | 12 | 13 | 14 | | |
| | | | | Сборочные единицы | | | | | | | | | | | | | | | | | |
| А3 | | | 1.141-1.62 0400-07 | Каркас КР8 | | | | | | | | | | | | | | | 8 | | |
| | | | | | | | | | | | | | | | | | | | | | |
| | | | | Детали | | | | | | | | | | | | | | | | | |
| А4 | | 4 | 1.141-1.62 0001-02 | Петля П3 | 4 | 4 | 4 | 4 | 4 | 4 | 4 | 4 | 4 | 4 | 4 | 4 | 4 | 4 | 4 | | |
| Б4 | | 5 | 1.141-1.62 0032 | Стержень ф6К-7 ℓ=6280 | 13 | | | | | 10 | | | | | 8 | | | | | | 1,09 кг |
| | | | 1.141-1.62 0033 | ℓ=5980 | | 11 | | | | | 8 | | | | | 7 | | | | | 1,03 кг |
| | | | 1.141-1.62 0034 | ℓ=5680 | | | 9 | | | | | 7 | | | | | 7 | | | | 0,98 кг |
| | | | 1.141-1.62 0035 | ℓ=5380 | | | | 8 | | | | | 7 | | | | | 7 | | | 0,93 кг |
| | | | 1.141-1.62 0036 | ℓ=5080 | | | | | 8 | | | | | 7 | | | | | 7 | | 0,88 кг |
| | | | | | | | | | | | | | | | | | | | | | |
| | | | | Материал | | | | | | | | | | | | | | | | | |
| | | | | Бетон, М300 | 0,73 | 0,695 | 0,661 | 0,627 | 0,593 | 0,73 | 0,695 | 0,661 | 0,627 | 0,593 | 0,73 | 0,695 | 0,661 | 0,627 | 0,593 | | $м^3$ |

Инв.№ подл. | Подпись и дата | Взам.инв.№



19762 42 Формат А3

Рис.1

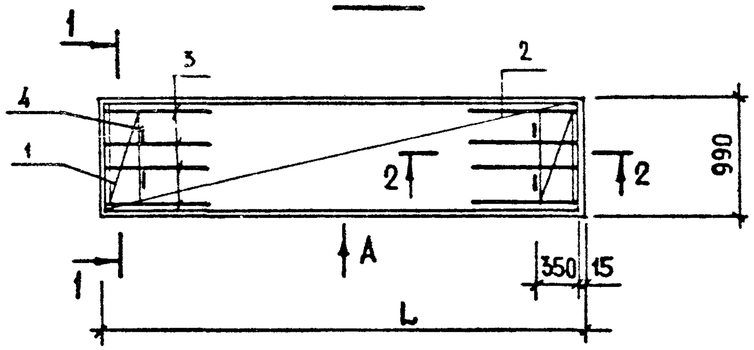


1 — 1

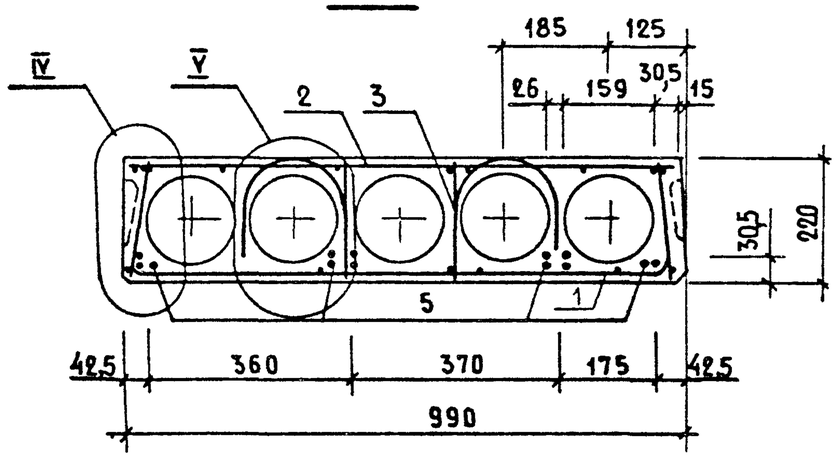


Рис.2

ОСТАЛЬНОЕ - СМ. Рис.1

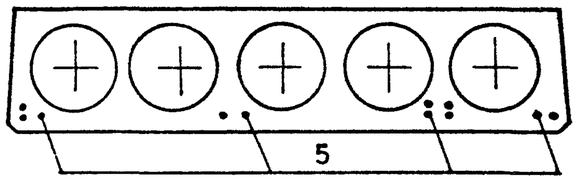


Рис.3

ОСТАЛЬНОЕ - СМ. Рис.1

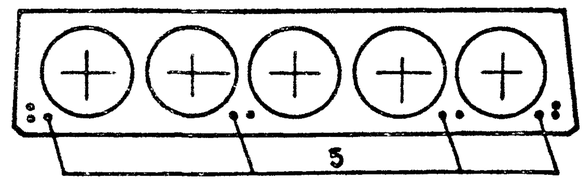


Рис.4

ОСТАЛЬНОЕ - СМ. Рис.1

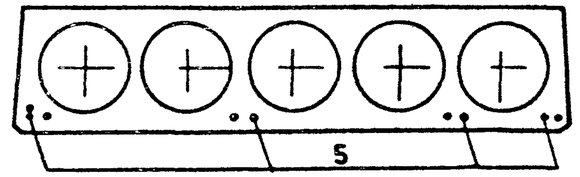


1. Таблицу исполнений см. лист 2
2. Вид А и сечение 2-2 см. 1.141-1.62 0000 д2

| | | | |
|---|---|---|---|
| НАЧ ОТД 24 | Росинский | | |
| Гл. инж. отд. | Первушин | | |
| Гл. конс. отд. | Пальман | | |
| ГИП | Долмацина | | |
| Ст. инж. | Кондратьева | | |

1.141-1.62 4000 СБ

Панель перекрытия многопустотная шириной 990 мм Сборочный чертеж

| Стадия | Масса | Масштаб |
|---|---|---|
| Р | см. табл. | 1:10 1:50 |
| Лист 1 | Листов 2 | |

ЦНИИЭП жилища

Инв. № подл. | Подпись и дата | Взам. инв. №



Формат А3

Рис. 5

ОСТАЛЬНОЕ-СМ.РИС.1

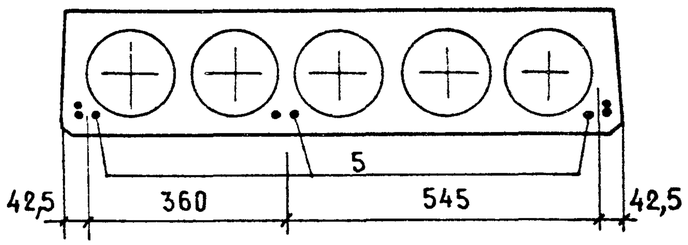


Рис.6

ОСТАЛЬНОЕ-СМ.РИС.1

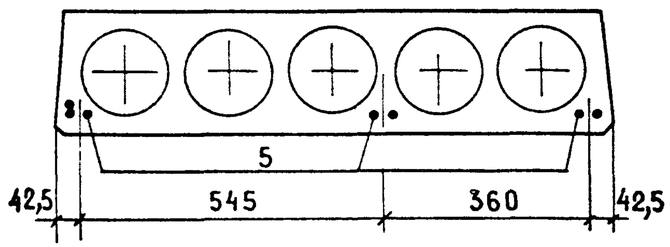


| Обозначение | Марка | Рис. | L, мм | Масса, кг |
|---|---|---|---|---|
| 1.141-1.62 4000 | ПК 63.10-8К7Т | 1 | 6280 | 1825 |
| -01 | ПК 60.10-8К7Т | 2 | 5980 | 1740 |
| -02 | ПК 57.10-8К7Т | 4 | 5680 | 1650 |
| -03 | ПК 54.10-8К7Т | 5 | 5380 | 1570 |
| -04 | ПК 51.10-8К7Т | 5 | 5080 | 1485 |
| -05 | ПК 63.10-6К7Т | 3 | 6280 | 1825 |
| -06 | ПК 60.10-6К7Т | 5 | 5980 | 1740 |
| -07 | ПК 57.10-6К7Т | 6 | 5680 | 1650 |
| -08 | ПК 54.10-6К7Т | 6 | 5380 | 1570 |
| -09 | ПК 51.10-6К7Т | 6 | 5080 | 1485 |
| -10 | ПК 63.10-4К7Т | 5 | 6280 | 1825 |
| -11 | ПК 60.10-4К7Т | 6 | 5980 | 1740 |
| -12 | ПК 57.10-4К7Т | 6 | 5680 | 1650 |
| -13 | ПК 54.10-4К7Т | 6 | 5380 | 1570 |
| -14 | ПК 51.10-4К7Т | 6 | 5080 | 1485 |

Взам. инв.№ | Подпись и дата | Инв.№ подл.

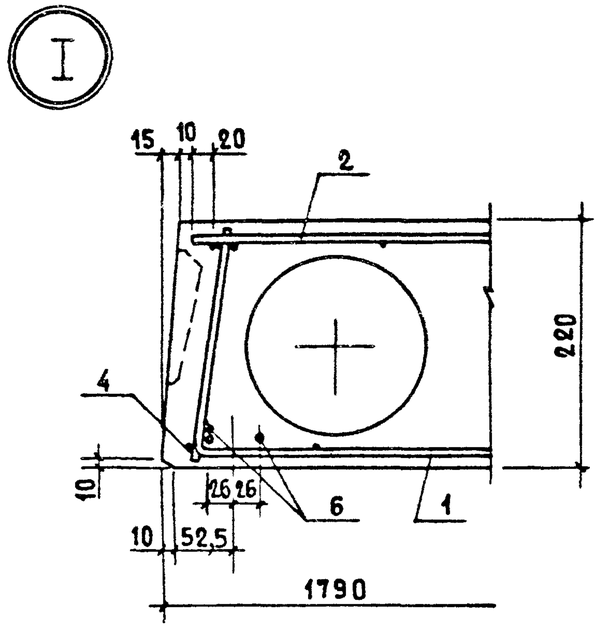


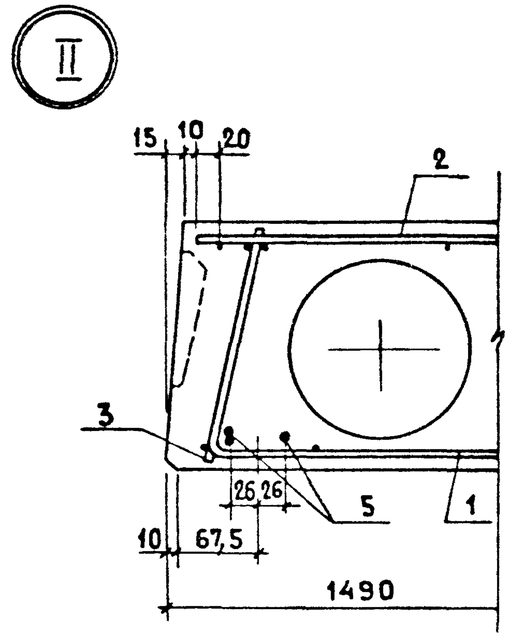


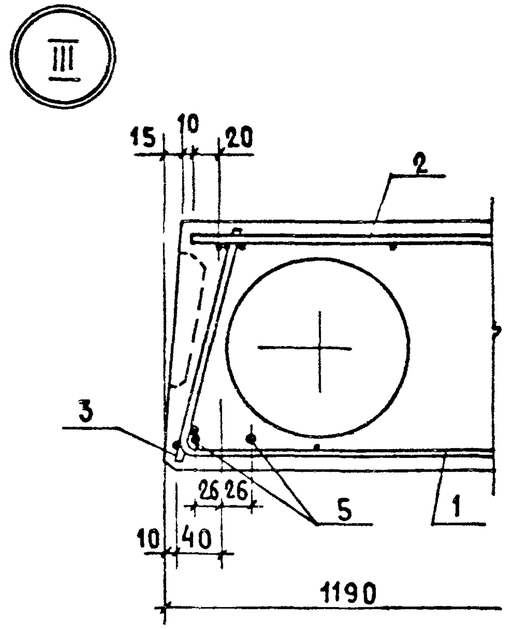


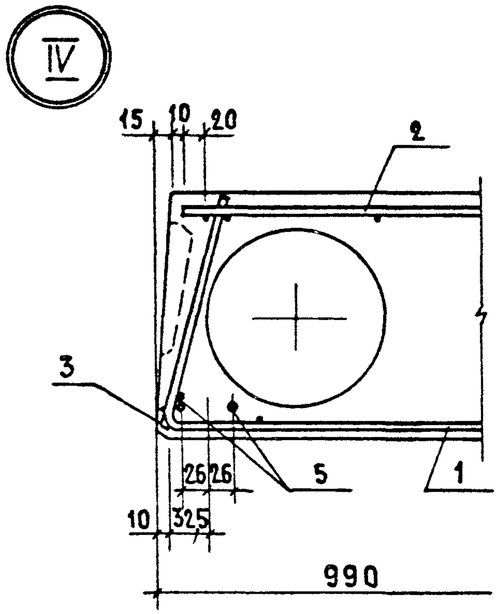


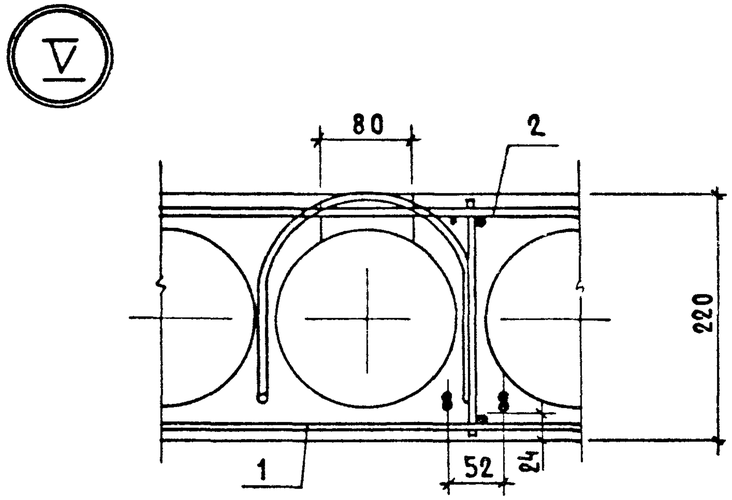


Выемка для монтажной петли размером 80×150 устраивается после заглаживания поверхности панели до пропаривания.

В проекте должно быть указание о заделке выемки для монтажной петли бетоном марки не ниже М150, после установки панели перекрытия

| | | | |
|---|---|---|---|
| Нач.отд.24 | Росинский | | |
| Гл.инж.отд. | Первушин | | |
| Гл.конс.отд. | Пальман | | |
| Гл.инж.пр. | Долмацина | | |
| Провер. | Долмацина | | |
| Ст.инж. | Кондратьева | | |

1.141-1.62 0000Д1

Узел (I...V)

| Стадия | Лист | Листов |
|---|---|---|
| Р | | 1 |

ЦНИИЭП жилища

19762 45

Формат А3

Взам. инв.№ | Подпись и дата | Инв.№ подл.

## Вид А

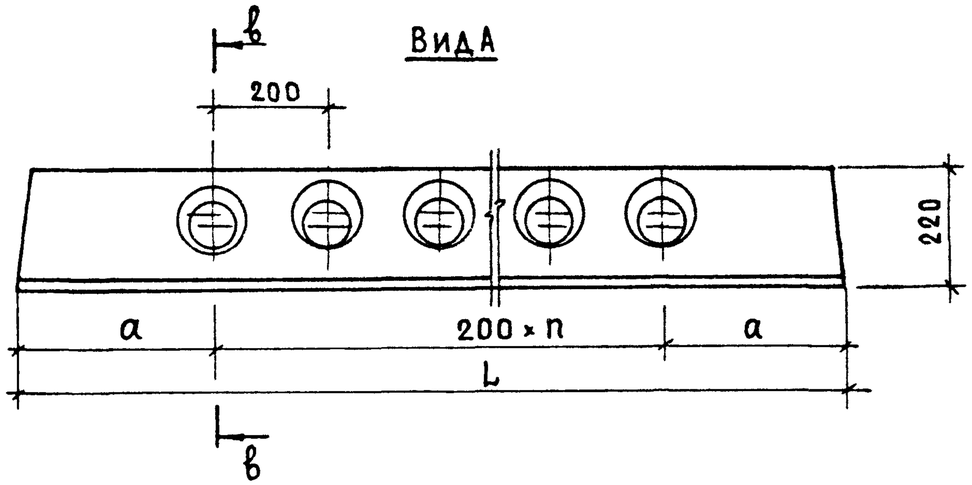


## 2 – 2

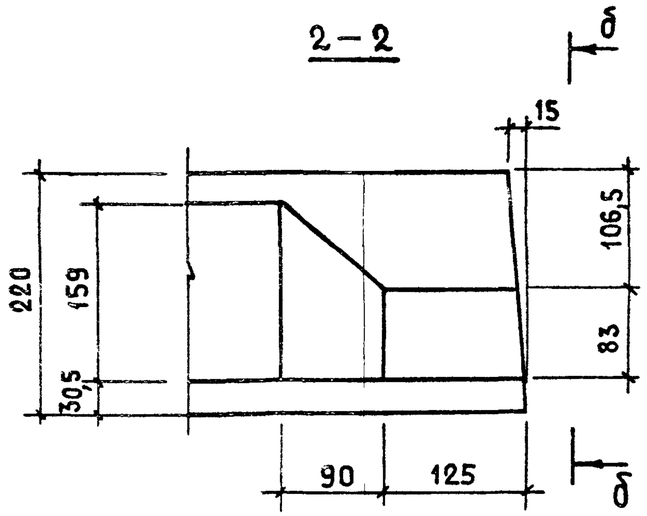


## в - в

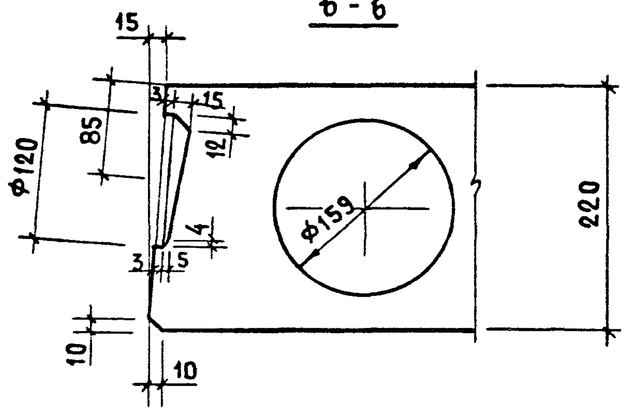


## б - б

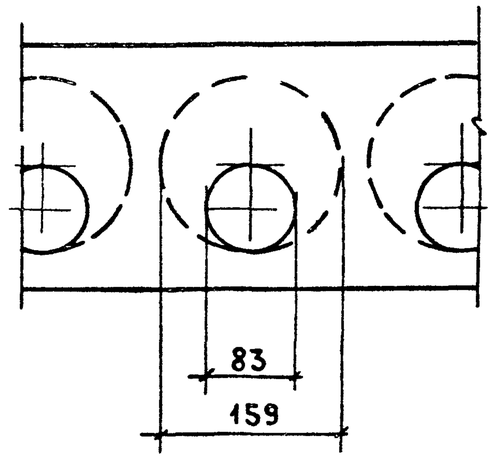


| L, мм | n, шт. | a, мм |
|---|---|---|
| 6280 | 28 | 340 |
| 5980 | 27 | 290 |
| 5680 | 25 | 340 |
| 5380 | 24 | 290 |
| 5080 | 22 | 340 |

| | | |
|---|---|---|
| НАЧ.ОТД.24 | РОСИНСКИЙ | |
| ГЛ.НЧК.ОТД. | ПЕРВУШИН | |
| ГЛ.КОНС.СТ. | ПАЛЬМАН | |
| ГЛ.НЧК.ПР. | ДОЛМАЦИНА | |
| ПРОВЕРИЛ | ДОЛМАЦИНА | |
| СТ.ИНЖ. | КОНДРАТЬЕВ | |

1.141-1.62 0000 Д2

Вид А, сечение 2-2

| Стадия | Лист | Листов |
|---|---|---|
| Р | | 1 |

ЦНИИЭП жилища

Инв.№ подл. | Подпись и дата | Взам.инв.№

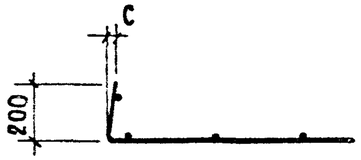


## Развертка

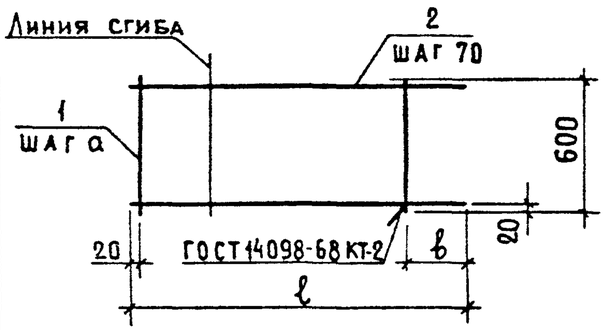


| Формат | Зона | Поз. | Обозначение | Наименование | Кол. на исполн. 1.141-1.62 0100 – | | | | | | | | | | Примечание |
|---|---|---|---|---|---|---|---|---|---|---|---|---|---|---|---|
| | | | | | — | 01 | 02 | 03 | 04 | 05 | 06 | 07 | 08 | 09 | |
| | | | | Детали | | | | | | | | | | | |
| Б4 | | 1 | 1.141-1.62 0002 | ⌀5 ВрI ГОСТ 6727-80; l=600 | 4 | 4 | 3 | 3 | | | | | | | 0,09 кг |
| | | | 1.141-1.62 0003 | ⌀4 ВрI ГОСТ 6727-80; l=600 | | | | | 4 | 4 | 3 | 3 | | | 0,06 кг |
| | | | 1.141-1.62 0004 | ⌀3 ВрI ГОСТ 6727-80; l=600 | | | | | | | | | 3 | 3 | 0,03 кг |
| | | | | ⌀4 ВрI ГОСТ 6727-80 | | | | | | | | | | | |
| Б4 | | 2 | 1.141-1.62 0005 | l= 1170 | 9 | | | | 9 | | | | | | 0,11 кг |
| | | | 1.141-1.62 0006 | l= 1000 | | 9 | | | | 9 | | | | | 0,09 кг |
| | | | 1.141-1.62 0007 | l= 860 | | | 9 | | | | 9 | | 9 | | 0,08 кг |
| | | | 1.141-1.62 0008 | l= 760 | | | | 9 | | | | 9 | | 9 | 0,07 кг |

| Обозначение | Марка | Размеры, мм | | | | Масса, кг |
|---|---|---|---|---|---|---|
| | | l | a | b | c | |
| 1.141-1.62 0100 | С1 | 1170 | 300 | 250 | 10 | 1,35 |
| - 01 | С2 | 1000 | 250 | 230 | — | 1,17 |
| - 02 | С3 | 860 | 300 | 240 | 25 | 0,99 |
| - 03 | С4 | 760 | 250 | 240 | 30 | 0,90 |
| - 04 | С5 | 1170 | 300 | 250 | 10 | 1,23 |
| - 05 | С6 | 1000 | 250 | 230 | — | 1,05 |
| - 06 | С7 | 860 | 300 | 240 | 25 | 0,90 |
| - 07 | С8 | 760 | 250 | | 30 | 0,81 |
| - 08 | С9 | 860 | 300 | | 25 | 0,81 |
| - 09 | С10 | 760 | 250 | | 30 | 0,72 |

Взам. инв. № | Подпись и дата | Инв. № подл.

| | | |
|---|---|---|
| Нач.отд.24 | Росинский | |
| Гл.инж.от. | Первушин | |
| Гл.конс.от. | Пальман | |
| ГИП | Долмацина | |
| Ст.инж. | Кондратьева | |

1.141-1.62 0100

Сетка (С1 ... С10)

| Стадия | Масса | Масштаб |
|---|---|---|
| Р | см. табл. | |
| Лист | Листов 1 | |

ЦНИИЭП жилища

19762 47

Формат А3

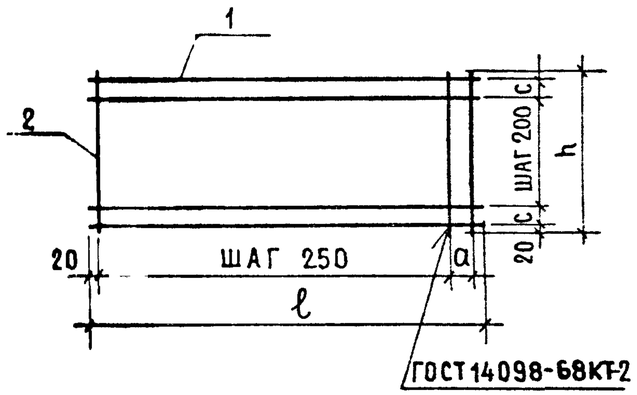


| Формат | Зона | Позиц. | Обозначение | Наименование | Кол. на исполн. 1.141-1.62 0200- — | 01 | 02 | 03 | 04 | 05 | 06 | 07 | 08 | 09 | Примечание |
|---|---|---|---|---|---|---|---|---|---|---|---|---|---|---|---|
| | | | | Детали | | | | | | | | | | | |
| | | | | ф 3 ВрI ГОСТ 6727-80 | | | | | | | | | | | |
| Б4 | | 1 | 1.141-1.62 0009 | ℓ = 6240 | 10 | | | | | 8 | | | | | 0,34 кг |
| | | | 1.141-1.62 0011 | ℓ = 5940 | | 10 | | | | | 8 | | | | 0,33 кг |
| | | | 1.141-1.62 0012 | ℓ = 5640 | | | 10 | | | | | 8 | | | 0,31 кг |
| | | | 1.141-1.62 0013 | ℓ = 5340 | | | | 10 | | | | | 8 | | 0,29 кг |
| | | | 1.141-1.62 0014 | ℓ = 5040 | | | | | 10 | | | | | 8 | 0,28 кг |
| Б4 | | 2 | 1.141-1.62 0015 | ℓ = 1740 | 26 | 25 | 24 | 23 | 21 | | | | | | 0,10 кг |
| | | | 1.141-1.62 0016 | ℓ = 1440 | | | | | | 26 | 25 | 24 | 23 | 21 | 0,08 кг |

| Обозначение | Марка | Размеры, мм ℓ | h | a | c | Масса, кг |
|---|---|---|---|---|---|---|
| 1.141-1.62 0200 | С11 | 6240 | 1740 | 200 | 150 | 6,00 |
| — 01 | С12 | 5940 | | 150 | | 5,80 |
| — 02 | С13 | 5640 | | 100 | | 5,50 |
| — 03 | С14 | 5340 | | 50 | | 5,10 |
| — 04 | С15 | 5040 | | — | | 4,90 |
| — 05 | С16 | 6240 | 1440 | 200 | — | 4,80 |
| — 06 | С17 | 5940 | | 150 | | 4,64 |
| — 07 | С18 | 5640 | | 100 | | 4,40 |
| — 08 | С19 | 5340 | | 50 | | 4,16 |
| — 09 | С20 | 5040 | | - | | 3,92 |

Инв. № подл. | Подпись и дата | Взам. инв. №

| | | |
|---|---|---|
| Нач. отд. 24 | Росинский | |
| Гл. инж. отд. | Первушин | |
| Гл. кон. отд. | Пальман | |
| ГИП | Долмацина | |
| Ст. инж. | Кондратьева | |

1.141-1.62 0200

Сетка (С11 ... С20)

| Стадия | Масса | Масштаб |
|---|---|---|
| Р | см. табл. | |
| Лист | Листов 1 | |

ЦНИИЭП жилища

19762 48 Формат А3

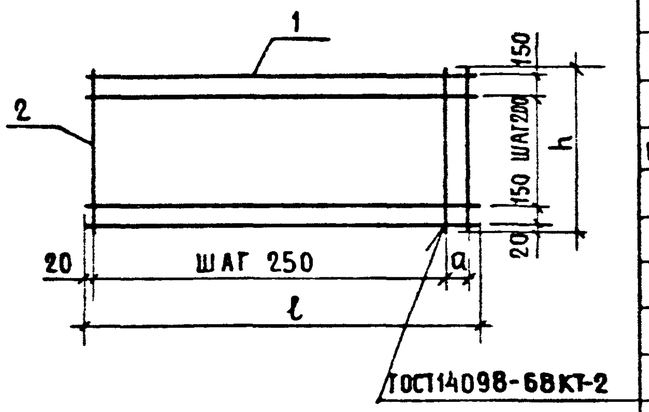


| Формат | Зона | Позиц. | Обозначение | Наименование | Кол. на исполн. 1.141-1.62 0300- — | 01 | 02 | 03 | 04 | 05 | 06 | 07 | 08 | 09 | Примечание |
|---|---|---|---|---|---|---|---|---|---|---|---|---|---|---|---|
| | | | | Детали | | | | | | | | | | | |
| | | | | ФЗ Вр I ГОСТ 6727-80 | | | | | | | | | | | |
| Б4 | | 1 | 1.141 – 1.62 0009 | $\ell$ = 6240 | 7 | | | | | 6 | | | | | 0,34 кг |
| | | | 1.141 – 1.62 0011 | $\ell$ = 5940 | | 7 | | | | | 6 | | | | 0,33 кг |
| | | | 1.141 – 1.62 0012 | $\ell$ = 5640 | | | 7 | | | | | 6 | | | 0,31 кг |
| | | | 1.141 – 1.62 0013 | $\ell$ = 5340 | | | | 7 | | | | | 6 | | 0,29 кг |
| | | | 1.141 – 1.62 0014 | $\ell$ = 5040 | | | | | 7 | | | | | 6 | 0,28 кг |
| Б4 | | 2 | 1.141 – 1.62 0017 | $\ell$ = 1140 | 26 | 25 | 24 | 23 | 21 | | | | | | 0,06 кг |
| | | | 1.141 – 1.62 0018 | $\ell$ = 940 | | | | | | 26 | 25 | 24 | 23 | 21 | 0,05 кг |

| Обозначение | Марка | Размеры, мм $\ell$ | h | a | | Масса, кг |
|---|---|---|---|---|---|---|
| 1.141-1.62 0300 | С21 | 6240 | 1140 | 200 | | 3,94 |
| – 01 | С22 | 5940 | | 150 | | 3,81 |
| – 02 | С23 | 5640 | | 100 | | 3,61 |
| – 03 | С24 | 5340 | | 50 | | 3,41 |
| – 04 | С25 | 5040 | | — | | 3,22 |
| – 05 | С26 | 6240 | 940 | 200 | | 3,34 |
| – 06 | С27 | 5940 | | 150 | | 3,25 |
| – 07 | С28 | 5640 | | 100 | | 3,06 |
| – 08 | С29 | 5340 | | 50 | | 2,89 |
| – 09 | С30 | 5040 | | — | | 2,73 |

Взам. инв. № | Подпись и дата

| | | |
|---|---|---|
| Нач.отд.24 | Росинский | |
| Гл.инж.пр. | Первушин | |
| Гл.кон.пр. | Пальман | |
| ГИП | Долмацина | |
| Ст.инж. | Кондратьева | |

1.141-1.62 0300

Сетка (С21 ... С30)

| Стадия | Масса | Масштаб |
|---|---|---|
| Р | см. табл. | |
| Лист | Листов 1 | |

ЦНИИЭП жилища



Формат А3

Рис.1

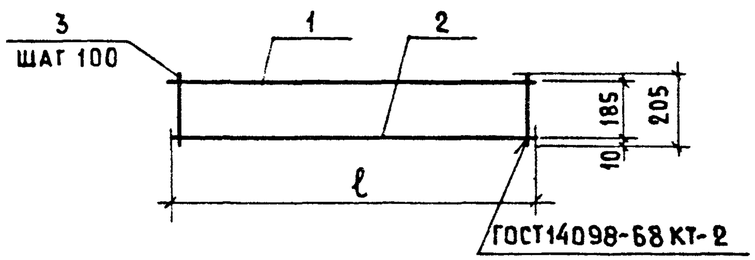


Рис.2

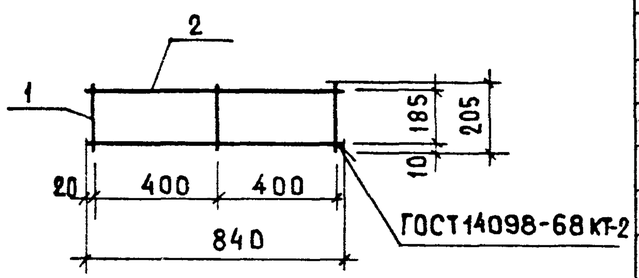


| Формат | Зона | Поз. | Обозначение | Наименование | Кол. на исполн. 1.141-1.62 0400- — | 01 | 02 | 03 | 04 | 05 | 06 | 07 | Примечание |
|---|---|---|---|---|---|---|---|---|---|---|---|---|---|
| | | | | Детали | | | | | | | | | |
| | | | | ф5 ВрI ГОСТ 6727-80 | | | | | | | | | |
| Б4 | | 1 | 1.141 – 1.62 0019 | ℓ = 1050 | 1 | | | | | | | | 0,15 кг |
| | | | 1.141 – 1.62 0021 | ℓ = 950 | | | 1 | | | | | | 0,14 кг |
| | | | | ф4 ВрI ГОСТ 6727-80 | | | | | | | | | |
| | | | 1.141 – 1.62 0022 | ℓ = 1050 | | 1 | | | | | | | 0,10 кг |
| | | | 1.141 – 1.62 0023 | ℓ = 950 | | | | 1 | | | | | 0,09 кг |
| | | | 1.141 – 1.62 0024 | ℓ = 850 | | | | | 1 | | | | 0,08 кг |
| | | | | ф3 ВрI ГОСТ 6727-80 | | | | | | | | | |
| | | | 1.141 – 1.62 0025 | ℓ = 950 | | | | | | 2 | | | 0,05 кг |
| | | | 1.141 – 1.62 0026 | ℓ = 850 | | | | | | | 2 | | 0,05 кг |
| | | | 1.141 – 1.62 0027 | ℓ = 840 | | | | | | | | 2 | 0,05 кг |
| | | | | ф4 ВрI ГОСТ 6727-80 | | | | | | | | | |
| Б4 | | 2 | 1.141 – 1.62 0022 | ℓ = 1050 | 1 | | | | | | | | 0,10 кг |
| | | | 1.141 – 1.62 0023 | ℓ = 950 | | | 1 | | | | | | 0,09 кг |
| | | | | ф3 ВрI ГОСТ 6727-80 | | | | | | | | | |
| | | | 1.141 – 1.62 0028 | ℓ = 1050 | | 1 | | | | | | | 0,06 кг |
| | | | 1.141 – 1.62 0025 | ℓ = 950 | | | | 1 | | | | | 0,05 кг |
| | | | 1.141 – 1.62 0026 | ℓ = 850 | | | | | 1 | | | | 0,05 кг |
| Б4 | | 3 | 1.141 – 1.62 0029 | ф4 ВрI ГОСТ 6727-80; ℓ=205 | 11 | | 10 | | | | | | 0,02 кг |
| | | | 1.141 – 1.62 0031 | ф3 ВрI ГОСТ 6727-80; ℓ=205 | | 11 | | 10 | 9 | 10 | 9 | 3 | 0,01 кг |

| Обозначение | Марка | Рис. | Размеры, мм ℓ | | | Масса, кг |
|---|---|---|---|---|---|---|
| 1.141-1.62 0400 | КР1 | 1 | 1050 | | | 0,47 |
| –01 | КР2 | | 1050 | | | 0,27 |
| –02 | КР3 | | 950 | | | 0,43 |
| –03 | КР4 | | 950 | | | 0,24 |
| –04 | КР5 | | 850 | | | 0,23 |
| –05 | КР6 | | 950 | | | 0,20 |
| –06 | КР7 | | 850 | | | 0,19 |
| –07 | КР8 | 2 | 840 | | | 0,13 |

Взам. инв. № | Подпись и дата | Инв. № подл.

| | | |
|---|---|---|
| Нач. отд. 24 | Росинский | |
| Гл. инж. от | Первушин | |
| Гл. кон. отд | Пальман | |
| ГИП | Долмацина | |
| Ст. инж. | Кондратьева | |

1.141-1.62 0400

Каркас (КР1 ... КР8)

| Стадия | Масса | Масштаб |
|---|---|---|
| Р | см. табл. | |
| Лист | Листов 1 | |

ЦНИИЭП жилища

19762 50

Формат А3

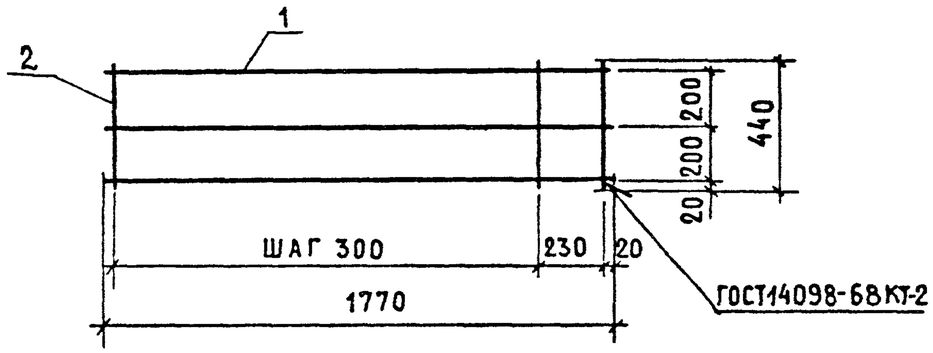


| Формат | Зона | Позиц. | Обозначение | Наименование | Кол. | Примеч. |
|---|---|---|---|---|---|---|
| | | | | Документация | | |
| | | | 1.141-1.62 ОООО ТО | Техническое описание | | |
| | | | | Детали | | |
| | | | | ф4 ВрI ГОСТ 6727-80 | | |
| Б4 | | 1 | 1.141-1.62 0032 | ℓ = 1770 | 3 | 0,16 кг |
| Б4 | | 2 | 1.141-1.62 0033 | ℓ = 440 | 7 | 0,04 кг |

1.141-1.62 0500

Сетка С31

| Стадия | Масса | Масштаб |
|---|---|---|
| Р | 0,76 | |

Лист | Листов 1

ЦНИИЭП жилища

| | | |
|---|---|---|
| Гиберман | | |
| Росинский | | |
| Первушин | | |
| Пальман | | |
| Долмацина | | |
| Кондратьева | | |

Формат А4

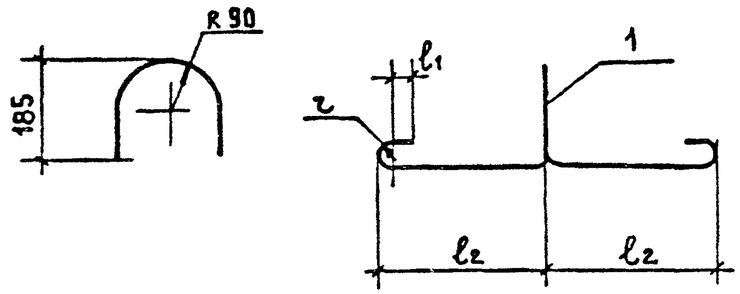


| Обозначение | Марка | r, мм | ℓ1, мм | ℓ2, мм | Масса, кг |
|---|---|---|---|---|---|
| 1.141-1.62 0001 | П1 | 30 | 50 | 300 | 1,61 |
| -01 | П2 | 20 | 30 | 250 | 1,05 |
| -02 | П3 | 20 | 30 | 250 | 0,70 |

| Формат | Зона | Позиц. | Обозначение | Наименование | Кол. | Примеч. |
|---|---|---|---|---|---|---|
| | | | | Документация | | |
| | | | 1.141-1.62 ОООО ТО | Техническое описание | | |
| | | | | Переменные данные | | |
| | | | | для исполнений | | |
| | | | | Детали | | |
| | | 1 | 1.141-1.62 0001. | ф14 АI ГОСТ 5781-81, ℓ=1330 | 1 | 1,61 кг |
| | | | -01 | ф12 АI ГОСТ 5781-81; ℓ=1180 | 1 | 1,05 кг |
| | | | -02 | ф10 АI ГОСТ 5781-81; ℓ=1130 | 1 | 0,70 кг |

1.141-1.62 0001

Петля (П1 ... П3)

| Стадия | Масса | Масштаб |
|---|---|---|
| Р | см. табл. | |

Лист | Листов 1

ЦНИИЭП жилища

| | | |
|---|---|---|
| Н. контр. | Гиберман | |
| Нач. отд. 24 | Росинский | |
| Гл. инж. отд. | Первушин | |
| Гл. консл. отд. | Пальман | |
| ГИП | Долмацина | |
| Ст. инж. | Кондратьева | |

Взам. инв. № | Подпись и дата | Инв. № подл.

19762 51

Формат А4

# Расход стали на 1 элемент, кг

| Марка панели | Напрягаемая арматура | | Арматурные изделия | | | | | | | | | Общий расход |
|---|---|---|---|---|---|---|---|---|---|---|---|---|
| | Арм. сталь ГОСТ 10884-81 класс К-7 | Всего | Арматурная сталь ГОСТ 6727-80 | | | Итого | Арматурная сталь ГОСТ 5781-82 | | | Итого | Всего | |
| | | | класс Вр-I | | | | класс А-I | | | | | |
| | ф, мм | | ф, мм | | | | ф, мм | | | | | |
| | 6 | | 3 | 4 | 5 | | 10 | 12 | 14 | | | |
| ПК 63.18-8 К7Т | 25,00 | 25,00 | 5,92 | 8,32 | 3,19 | 17,41 | — | — | 6,44 | 6,44 | 23,85 | 48,85 |
| ПК 60.18-8 К7Т | 20,69 | 20,69 | 5,66 | 8,30 | 3,19 | 17,15 | — | 4,19 | — | 4,19 | 21,34 | 42,03 |
| ПК 57.18-8 К7Т | 15,68 | 15,68 | 5,40 | 7,96 | 3,02 | 16,38 | — | 4,19 | — | 4,19 | 20,57 | 36,25 |
| ПК 54.18-8 К7Т | 13,03 | 13,03 | 7,12 | 5,70 | 1,38 | 14,20 | — | 4,19 | — | 4,19 | 18,39 | 31,42 |
| ПК 51.18-8 К7Т | 11,42 | 11,42 | 6,56 | 5,59 | 1,38 | 13,53 | — | 4,19 | — | 4,19 | 17,72 | 29,14 |
| ПК 63.18-6 К7Т | 18,47 | 18,47 | 8,10 | 5,81 | 1,38 | 15,29 | — | — | 6,44 | 6,44 | 21,73 | 40,20 |
| ПК 60.18-6 К7Т | 15,52 | 15,52 | 7,84 | 5,81 | 1,38 | 15,03 | — | 4,19 | — | 4,19 | 19,22 | 34,74 |
| ПК 57.18-6 К7Т | 12,78 | 12,78 | 7,38 | 5,70 | 1,38 | 14,46 | — | 4,19 | — | 4,19 | 18,65 | 31,43 |
| ПК 54.18-6 К7Т | 12,10 | 12,10 | 7,75 | 4,65 | 1,38 | 13,78 | — | 4,19 | — | 4,19 | 17,97 | 30,07 |
| ПК 51.18-6 К7Т | 10,55 | 10,55 | 7,12 | 5,53 | — | 12,65 | — | 4,19 | — | 4,19 | 16,84 | 27,39 |
| ПК 63.18-4 К7Т | 16,30 | 16,30 | 8,10 | 5,81 | 1,38 | 15,29 | — | — | 6,44 | 6,44 | 21,73 | 38,03 |
| ПК 60.18-4 К7Т | 13,44 | 13,44 | 7,84 | 6,69 | — | 14,53 | — | 4,19 | — | 4,19 | 18,72 | 32,16 |
| ПК 57.18-4 К7Т | 11,79 | 11,79 | 8,01 | 5,53 | — | 13,54 | — | 4,19 | — | 4,19 | 17,73 | 29,52 |
| ПК 54.18-4 К7Т | 11,17 | 11,17 | 7,75 | 5,53 | — | 13,28 | — | 4,19 | — | 4,19 | 17,47 | 28,64 |
| ПК 51.18-4 К7Т | 9,67 | 9,67 | 6,31 | 5,53 | — | 11,84 | — | 4,19 | — | 4,19 | 16,03 | 25,70 |
| ПК 63.15-8 К7Т | 20,63 | 20,63 | 4,80 | 6,35 | 2,89 | 14,04 | — | 4,19 | — | 4,19 | 18,23 | 38,86 |
| ПК 60.15-8 К7Т | 17,59 | 17,59 | 4,59 | 6,35 | 2,89 | 13,83 | — | 4,19 | — | 4,19 | 18,02 | 35,61 |
| ПК 57.15-8 К7Т | 13,75 | 13,75 | 4,38 | 6,07 | 2,75 | 13,20 | — | 4,19 | — | 4,19 | 17,39 | 31,14 |
| ПК 54.15-8 К7Т | 11,17 | 11,17 | 5,82 | 4,18 | 1,38 | 11,38 | — | 4,19 | — | 4,19 | 15,57 | 26,74 |
| ПК 51.15-8 К7Т | 9,68 | 9,68 | 5,36 | 4,09 | 1,38 | 10,83 | — | 4,19 | — | 4,19 | 15,02 | 24,70 |

Взам. инв. № | Подпись и дата | Инв. № подл.

| | | |
|---|---|---|
| Нач. отд. 24 | Росинский | |
| Гл. инж. отд. | Первушин | |
| Гл. конс. отд. | Пальман | |
| Гл. инж. пр. | Долмацкина | |
| Проверил | Долмацкина | |
| Ст. инж. | Кондратьева | |

1.141-1.62 0000 ВМС

Ведомость расхода стали

| Стадия | Лист | Листов |
|---|---|---|
| Р | 1 | 3 |

ЦНИИЭП жилища

19762 52 Формат А3

| Марка панели | Напрягаемая арматура | | Арматурные изделия | | | | | | | | | Общий расход |
|---|---|---|---|---|---|---|---|---|---|---|---|---|
| | Арм. сталь ГОСТ 10884-81 | Всего | Арматурная сталь ГОСТ 6727-80 | | | Итого | Арматурная сталь ГОСТ 5781-82 | | | Итого | Всего | |
| | Класс К-7 | | Класс Вр-I | | | | Класс А-I | | | | | |
| | ф, мм | | ф, мм | | | | ф, мм | | | | | |
| | 6 | | 3 | 4 | 5 | | 10 | 12 | 14 | | | |
| ПК 63.15 - 6 К7Т | 15,21 | 15,21 | 6,63 | 4,28 | 1,38 | 12,29 | — | 4,19 | — | 4,19 | 16,48 | 31,69 |
| ПК 60.15 - 6 К7Т | 12,42 | 12,42 | 6,42 | 4,28 | 1,38 | 12,08 | — | 4,19 | — | 4,19 | 16,27 | 28,69 |
| ПК 57.15 - 6 К7Т | 11,79 | 11,79 | 6,03 | 5,07 | — | 11,10 | — | 4,19 | — | 4,19 | 15,29 | 27,08 |
| ПК 54.15 - 6 К7Т | 10,24 | 10,24 | 6,34 | 4,20 | — | 10,54 | — | 4,19 | — | 4,19 | 14,73 | 24,97 |
| ПК 51.15 - 6 К7Т | 8,80 | 8,80 | 5,14 | 4,20 | — | 9,34 | — | 4,19 | — | 4,19 | 13,53 | 22,33 |
| ПК 63.15 - 4 К7Т | 13,04 | 13,04 | 6,63 | 5,16 | — | 11,79 | — | 4,19 | — | 4,19 | 15,98 | 29,02 |
| ПК 60.15 - 4 К7Т | 11,39 | 11,39 | 6,42 | 5,17 | — | 11,59 | — | 4,19 | — | 4,19 | 15,78 | 27,17 |
| ПК 57.15 - 4 К7Т | 9,83 | 9,83 | 5,64 | 4,20 | — | 9,84 | — | 4,19 | — | 4,19 | 14,03 | 23,86 |
| ПК 54.15 - 4 К7Т | 9,31 | 9,31 | 5,43 | 4,20 | — | 9,63 | — | 4,19 | — | 4,19 | 13,82 | 23,13 |
| ПК 51.15 - 4 К7Т | 8,79 | 8,79 | 5,14 | 4,20 | — | 9,34 | — | 4,19 | — | 4,19 | 13,53 | 22,32 |
| ПК 63.12 - 8 К7Т | 16,30 | 16,30 | 4,03 | 5,28 | 2,25 | 11,56 | — | 4,19 | — | 4,19 | 15,75 | 32,05 |
| ПК 60.12 - 8 К7Т | 13,45 | 13,45 | 3,85 | 5,28 | 2,25 | 11,38 | — | 4,19 | — | 4,19 | 15,57 | 29,02 |
| ПК 57.12 - 8 К7Т | 10,81 | 10,81 | 3,68 | 5,72 | 1,09 | 10,49 | 2,79 | — | — | 2,79 | 13,28 | 24,09 |
| ПК 54.12 - 8 К7Т | 9,30 | 9,30 | 4,82 | 3,55 | 1,04 | 9,41 | 2,79 | — | — | 2,79 | 12,20 | 21,50 |
| ПК 51.12 - 8 К7Т | 8,79 | 8,79 | 4,44 | 3,47 | 1,04 | 8,95 | 2,79 | — | — | 2,79 | 11,74 | 20,53 |
| ПК 63.12 - 6 К7Т | 11,95 | 11,95 | 5,48 | 3,62 | 1,04 | 10,14 | — | 4,19 | — | 4,19 | 14,33 | 26,28 |
| ПК 60.12 - 6 К7Т | 10,35 | 10,35 | 5,30 | 3,62 | 1,04 | 9,96 | — | 4,19 | — | 4,19 | 14,15 | 24,50 |
| ПК 57.12 - 6 К7Т | 8,85 | 8,85 | 5,00 | 3,55 | 1,04 | 9,59 | 2,79 | — | — | 2,79 | 12,38 | 21,23 |
| ПК 54.12 - 6 К7Т | 8,38 | 8,38 | 5,24 | 2,85 | 1,04 | 9,13 | 2,79 | — | — | 2,79 | 11,92 | 20,30 |
| ПК 51.12 - 6 К7Т | 7,03 | 7,03 | 4,82 | 3,51 | — | 8,33 | 2,79 | — | — | 2,79 | 11,12 | 18,15 |

Взам. инв. № | Подпись и дата | Инв. № подл.

| Марка панели | Напрягаемая арматура: Арм сталь ГОСТ 10884-81, класс К-7, ф, мм | Напрягаемая арматура: всего | Арматурные изделия: Арматурная сталь ГОСТ 6727-80, класс Вр-I, ф, мм | | | Итого | Арматурная сталь ГОСТ 5781-82, класс А-I, ф, мм | | | Итого | Всего | Общий расход |
|---|---|---|---|---|---|---|---|---|---|---|---|---|
| | 6 | | 3 | 4 | 5 | | 10 | 12 | 14 | | | |
| ПК 63.12 – 4К7Т | 10,86 | 10,86 | 5,48 | 3,62 | 1,04 | 10,14 | – | 4,19 | – | 4,19 | 14,33 | 25,19 |
| ПК 60.12 – 4К7Т | 9,31 | 9,31 | 5,30 | 4,28 | – | 9,58 | – | 4,19 | – | 4,19 | 13,77 | 23,08 |
| ПК 57.12 – 4К7Т | 7,86 | 7,86 | 5,42 | 3,51 | – | 8,93 | 2,79 | – | – | 2,79 | 11,72 | 19,58 |
| ПК 54.12 – 4К7Т | 7,45 | 7,45 | 5,24 | 3,51 | – | 8,75 | 2,79 | – | – | 2,79 | 11,54 | 18,99 |
| ПК 51.12 – 4К7Т | 6,15 | 6,15 | 4,27 | 3,51 | – | 7,78 | 2,79 | – | – | 2,79 | 10,57 | 16,72 |
| ПК 63.10 – 8К7Т | 14,12 | 14,12 | 3,40 | 5,61 | 1,21 | 10,22 | 2,79 | – | – | 2,79 | 13,01 | 27,13 |
| ПК 60.10 – 8К7Т | 11,38 | 11,38 | 3,25 | 5,61 | 1,21 | 10,07 | 2,79 | – | – | 2,79 | 12,86 | 24,24 |
| ПК 57.10 – 8К7Т | 8,85 | 8,85 | 3,10 | 5,38 | 1,09 | 9,57 | 2,79 | – | – | 2,79 | 12,36 | 21,21 |
| ПК 54.10 – 8К7Т | 7,45 | 7,45 | 4,27 | 3,22 | 1,04 | 8,53 | 2,79 | – | – | 2,79 | 11,32 | 18,77 |
| ПК 51.10 – 8К7Т | 7,03 | 7,03 | 3,93 | 3,80 | | 7,73 | 2,79 | – | – | 2,79 | 10,52 | 17,55 |
| ПК 63.10 – 6К7Т | 10,86 | 10,86 | 4,85 | 3,29 | 1,04 | 9,18 | 2,79 | – | – | 2,79 | 11,97 | 22,83 |
| ПК 60.10 – 6К7Т | 8,27 | 8,27 | 4,70 | 3,95 | – | 8,65 | 2,79 | – | – | 2,79 | 11,44 | 19,71 |
| ПК 57.10 – 6К7Т | 6,88 | 6,88 | 4,42 | 3,88 | – | 8,30 | 2,79 | – | – | 2,79 | 11,09 | 17,97 |
| ПК 54.10 – 6К7Т | 6,51 | 6,51 | 4,69 | 3,18 | – | 7,87 | 2,79 | – | – | 2,79 | 10,66 | 17,17 |
| ПК 51.10 – 6К7Т | 6,15 | 6,15 | 4,31 | 3,18 | – | 7,49 | 2,79 | – | – | 2,79 | 10,28 | 16,43 |
| ПК 63.10 – 4К7Т | 8,69 | 8,69 | 4,85 | 5,95 | – | 8,80 | 2,79 | – | – | 2,79 | 11,59 | 20,28 |
| ПК 60.10 – 4К7Т | 7,24 | 7,24 | 4,70 | 3,95 | – | 8,65 | 2,79 | – | – | 2,79 | 11,44 | 18,68 |
| ПК 57.10 – 4К7Т | 6,88 | 6,88 | 4,84 | 3,18 | – | 8,02 | 2,79 | – | – | 2,79 | 10,81 | 17,69 |
| ПК 54.10 – 4К7Т | 6,52 | 6,52 | 5,09 | 2,52 | – | 7,61 | 2,79 | – | – | 2,79 | 10,40 | 16,92 |
| ПК 51.10 – 4К7Т | 6,15 | 6,15 | 4,16 | 2,52 | – | 6,68 | 2,79 | – | – | 2,79 | 9,47 | 15,62 |

Инв. № подл. | Подпись и дата | Взам. инв. №

Госстрой СССР
ЦЕНТРАЛЬНЫЙ ИНСТИТУТ ТИПОВОГО ПРОЕКТИРОВАНИЯ
Свердловский филиал
620062, г.Свердловск-62, ул.Чебышева, 4
Заказ № 4065 Инв.№ 19762 тираж 400
Сдано в печать 20.07. 1988 г. цена 4-18